EMP
Le Rotomoulage

Conception, Fabrication
& Rotomoulage Français

Edition 2026-5

“plus de 40 ans d’expertise”

Rétention - Élevage - Collecte des déchets - Stockage - Manutention - Sur-mesure

STOCKAGE ET MANUTENTION









Carbone Light

Une Gamme unique
sur le marché avec
un impact environnemental
divisé par 10 !

www.emp-rotomoulage.fr

EMP ROTOMOULAGE
EXPÉRIENCE & INNOVATION

Depuis plus de 40 ans, EMP s'affirme comme un acteur de référence dans la conception et la fabrication de pièces rotomoulées. Son expertise repose sur une maîtrise complète du processus, de l'idée initiale jusqu'au produit fini.

- **Conception sur mesure :** grâce à son bureau d'études intégré, EMP accompagne chaque projet dès sa définition et en valide la faisabilité technique. L'impression 3D permet aux clients de visualiser concrètement leurs futures pièces.
- **Fabrication de moules en interne :** imaginés, modélisés et réalisés dans nos propres ateliers de chaudronnerie, les moules sont conçus avec précision, rapidité et en toute confidentialité.
- **Production 100 % française :** l'intégralité de la fabrication est assurée sur le site de Dol-de-Bretagne, garantissant un suivi qualité exigeant et une traçabilité totale.
- **Montage et assemblage intégrés :** EMP propose également un service complet de montage, permettant de livrer des produits finis, immédiatement opérationnels, sans recours à la sous-traitance.

EMP offre une large gamme de solutions adaptées à de nombreux secteurs : rétention, élevage, environnement (collecte de déchets), stockage, manutention, équipements, ainsi que le développement de produits sur mesure.

EMP, une entreprise de rotomoulage tournée vers l'avenir





LE ROTOMOULAGE, L'ESSENCE D'EMP

Le rotomoulage est un procédé de transformation du plastique permettant de créer des pièces creuses de toutes tailles, aux formes variées, qu'elles soient simples ou complexes.

Chez EMP, cette expertise se traduit par une grande liberté de conception : poignées, inserts, plaques signalétiques ou encore logos peuvent être intégrés directement, sans soudure ni assemblage. Ce procédé offre également un large éventail de finitions – imitation pierre, textures lisses ou granuleuses – ainsi qu'une vaste gamme de couleurs.

Les matériaux employés sont spécialement formulés pour résister aux UV, à la corrosion, aux chocs et aux agents chimiques. Compatibles avec un usage alimentaire, ils conservent leurs propriétés mécaniques entre -30 °C et +60 °C. Recyclables, ils allient robustesse et respect de l'environnement.

EMP se démarque enfin par sa capacité à fabriquer des corps creux monoblocs allant de 1 à 20 000 litres.

LOGISTIQUE INTERNATIONALE

Aujourd'hui EMP est présent sur tous les continents.

Grâce à un réseau de partenaires, EMP est capable de distribuer ses produits dans le monde entier.

Notre savoir-faire logistique assure un service personnalisé et répond aux différentes contraintes d'exportation.



Chaudronnerie :
la tradition d'un savoir-faire exclusif



LES ÉQUIPES

- Des collaborateurs experts
- Une maîtrise des métiers
- Une réactivité et une souplesse
- Un bureau d'études réactif
- Un service «Design Produit»

LES ÉQUIPEMENTS

- Un atelier de chaudronnerie *pour la fabrication et la maintenance des outillages*
- Une unité de micronisation
- Une unité de mélange rapide
- Un atelier de montage *avec ponts roulants et potences*
- Une unité d'impression 3D
- Un entrepôt logistique *de plus de 6 000 m²*

LE PARC MACHINES

- 8 fours de type manège à 3 bras de diamètres :
  - ø 2 600 mm (x4)
  - ø 3 000 mm (x2)
  - ø 3 600 mm
  - ø 4 000 mm
- 1 four de type manège à 2 bras de diamètre :
  - ø 5 000 mm

FABRICATION FRANÇAISE

MADE IN FRANCE

L'ensemble de la chaîne « Produit en France » est maîtrisé, de la conception en bureau d'études à la sortie des pièces en atelier. L'unité de production EMP, située sur un site de plus de 2 ha avec un bâtiment de 13 000 m², près de Saint-Malo, est **une des usines les plus modernes et les plus innovantes de France.**
Choisir EMP, c'est réduire l'empreinte carbone dans les transports, favoriser l'emploi en France, dynamiser le tissu industriel local, valoriser la production nationale.

GARANTIE

EMP Rotomoulage garantit ses produits 5 ans contre tout vice de fabrication.

Les produits doivent être utilisés conformément à leur destination et selon les usages, en respectant les préconisations EMP pour pouvoir bénéficier de la garantie fabricant.

Notamment, il convient de bien respecter les recommandations suivantes :

- Le poids des contenants positionnés sur tout produit de la gamme rétention muni d'un caillebotis, doit être uniformément réparti sur la surface de celui-ci.
- La gamme rétention est prévue pour un usage intérieur.
- Les bacs pouvant supporter des charges importantes, il convient de les poser sur des surfaces parfaitement pleines et planes.
- Quand les produits de la gamme Rétention sont déplacés et manipulés, ils doivent être impérativement vides de tout contenant.



Retrouvez **la liste complète des compatibilités du PE** sur notre site ou **scannez le QR code** ci-dessous.

SERVICE EXPRESS

Retrouvez dans ce catalogue une sélection de produits expédiés de nos entrepôts sous 2 jours*, identifiés par le pictogramme ci-dessous.

* Pour toute commande passée avant 14h00, composée uniquement de produits «J+2» et pour une quantité commandée de moins de 5 produits par référence.

J+2

CHOIX DE LA COULEUR

Afin de mieux intégrer nos produits à votre environnement ou utilisation ainsi qu'aux équipements que vous avez déjà acquis, EMP vous propose de les réaliser dans un coloris spécifique entièrement personnalisé. Sur demande.

Retrouvez les produits concernanés dans ce catalogue grâce au pictogramme ci-dessous :

PERSONNALISATION COULEUR

GARANTIE

Sûr de la qualité de nos produits, une garantie de 5 ans contre tout vice de fabrication protège vos achats.

Pour plus d'informations, veuillez vous référer à nos conditions générales de ventes, paragraphe 7 à la fin de ce catalogue.

Garantie 5 ans contre tout vice de fabrication

EMP Le Rotomoulage



EMP SASU
35120 DOL DE BRETAGNE
Z-40.22-612

Afin de répondre à des exigences normatives de certains pays, EMP a certifié certains de ses produits au DIBT.

Ces tests consistent à vérifier la capacité de charge avec un coefficient de 4, de l'uniformité de l'épaisseur, la tenue de la charge dans le temps (30 jours), de la qualité du PEHD employé.

Carbone Light

Conscient que chaque entreprise recherche à réduire son impact environnemental, EMP a créé une nouvelle gamme de bacs de rétention répondant à cette préoccupation.

La gamme CARBONE LIGHT c'est :

- Une empreinte carbone divisée par 10
- Une fabrication 100% française
- Des produits 100% recyclables
- Des matières utilisées 100% recyclées

SOMMAIRE

Gamme CARBONE LIGHT

Pages 7 à 10

Gamme DIBt

EMP SASU
35120 DOL DE BRETAGNE
Z-40.22-612

Pages 11 à 19

Bacs pour fûts et IBC



Pages 20 à 39

Mini-bacs et plateaux de rétention



Pages 40 à 52

Plateformes de rétention



Pages 53 à 60

Bacs de rayonnage



Pages 61 à 65

Supports et accessoires



Pages 66 à 72

Conteneurs et armoires de rétention



Pages 73 à 77

Stockage et manutention



Pages 78 à 84

Bacs à sel et/ou sable



Pages 85 à 91

Citernes et cuves



Pages 92 à 112

Équipements



Pages 113 à 114



CARBONE LIGHT

L'Excellence Écologique pour les Professionnels

Découvrez la gamme CARBONE LIGHT, une solution innovante et responsable pour vos besoins en bacs de rétention. Fabriqués intégralement à partir de matières recyclées (100%), nos produits allient performance et respect de l'environnement, tout en offrant une qualité irréprochable.

Une Empreinte Carbone Divisée par 10

Avec la gamme CARBONE LIGHT, réduisez significativement votre impact environnemental. Nos bacs de rétention émettent 10 fois moins de CO_2 que ceux fabriqués à partir de matières vierges. En choisissant ces produits, vous contribuez activement à la lutte contre le changement climatique, tout en bénéficiant d'une solution durable et efficace.

Des Produits 100% Recyclables

Nos bacs de rétention CARBONE LIGHT sont entièrement recyclables et ce, même s'ils sont déjà issus de matières recyclées. À la fin de leur cycle de vie, ils peuvent être transformés en nouveaux produits, contribuant ainsi à une économie circulaire et durable. Avec CARBONE LIGHT, vous faites le choix d'une solution écologique et responsable, sans compromis sur la qualité.

Des Matières Utilisées 100% Recyclées

La gamme CARBONE LIGHT est fabriquée à partir de matières 100% recyclées. Cette approche permet non seulement de réduire l'extraction de ressources naturelles, mais aussi de diminuer considérablement les émissions de CO_2. En utilisant des matières recyclées, nous contribuons à la préservation de l'environnement tout en offrant des produits performants et durables.

Pourquoi Choisir la Gamme CARBONE LIGHT ?

- Réduction de l'empreinte carbone : Divisée par 10 par rapport aux matières vierges.
- Fabrication locale : 100% française pour une qualité optimale et une réduction des émissions liées au transport.
- Recyclabilité : Nos produits sont 100% recyclables, contribuant à une économie circulaire.
- Matières recyclées : 100% recyclées pour une solution écologique et durable.



Carbone Light

GAMME CARBONE LIGHT
5 modèles pour vos besoins les plus courants



120 litres



240 litres



450 litres



1 050 litres

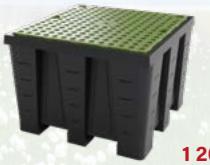

1 200 litres

Bac pour fûts – 120 litres

Réf : BRLP120CLMP31

Faible hauteur, facile d'accès.
Mini bac 100% PEHD recyclé avec caillebotis.
Caillebotis amovible en PEHD recyclé.
Passage de fourches sur 2 côtés.

Caractéristiques techniques :
Dim. Hors Tout (L x p x h) : **1240 x 840 x 230 mm**
Dim. Caillebotis (L x l) : **1200 x 800 mm**
Coloris : extérieur **Noir** MP0031 / Intérieur **Vert Fougères** MP00103 (Proche de RAL6025)
Volume de rétention : **120 L**
Capacité de charge (UR) : **500 kg**
Nombre de pièces par pile : **9**



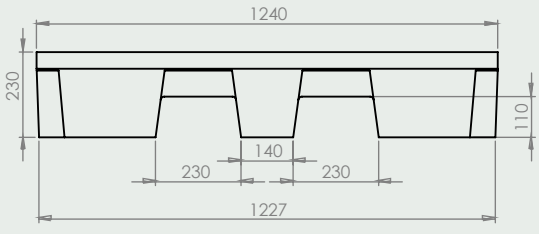

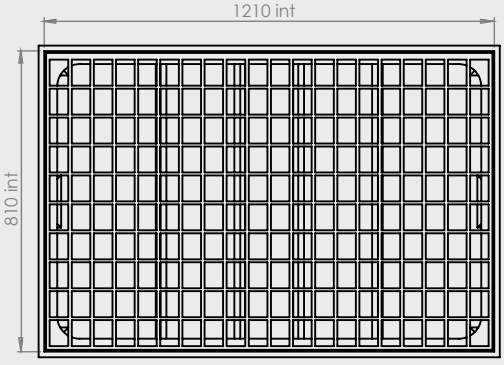

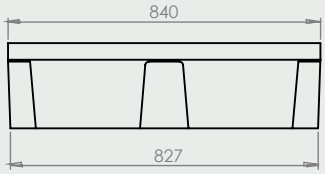

Bac 2 fûts - 240 litres

Réf : BRLP240CLMP31

Bac de rétention 100% PEHD recyclé avec caillebotis.
Caillebotis amovible en PEHD recyclé.
Il est possible également de poser une palette Europe 1200x800 mm
Passage de fourches sur 4 côtés.

Caractéristiques techniques :
Dim. Hors Tout (L x p x h) : **1310 x 910 x 380 mm**
Dim. Caillebotis (L x l) : **1200 x 800 mm**
Coloris : extérieur **NOIR** MP0031 / Intérieur **VERT** FOUGERES MP00103 (Proche de RAL6025)
Volume de rétention : **240 L**
Capacité de charge (UR) : **500 kg**
Nombre de pièces par pile : **6**



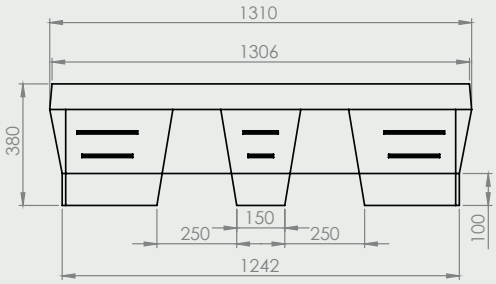

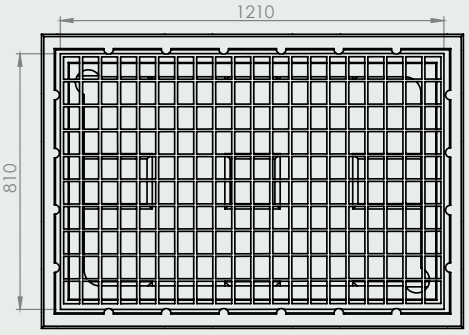

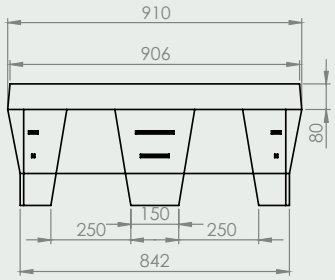

Bac 4 fûts - 450 litres

Réf : BRCP450CLMP31

Bac de rétention 100% PEHD recyclé avec caillebotis.
Caillebotis amovible en PEHD recyclé.
Passage de fourches sur 4 côtés.

Caractéristiques techniques :
Dim. Hors Tout (L x p x h) : **1240 x 1240 x 475 mm**
Dim. Caillebotis (L x l) : **1200 x 1200 mm**
Coloris : extérieur **Noir** MP0031 / Intérieur **Vert Fougères** MP00103 (Proche de RAL6025)
Volume de rétention : **450 L**
Capacité de charge (UR) : **1100 kg**
Nombre de pièces par pile : **5**



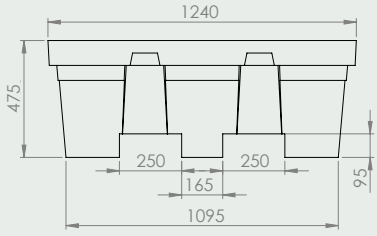

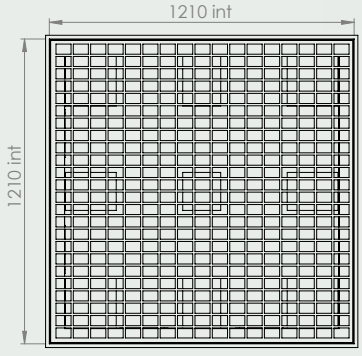

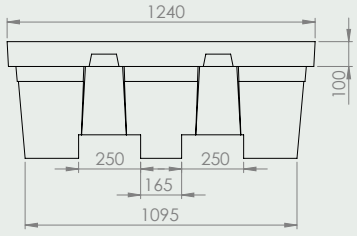

Bac 1 IBC – 1200 litres

Réf : MRP1200CLMP31

Dimensions compactes.
Bac de rétention 100% PEHD recyclé avec caillebotis.
Caillebotis amovible en PEHD.
Passage de fourches sur 4 côtés.

Caractéristiques techniques :
Dim. Hors Tout (L x p x h) : **1300 x 1300 x 900 mm**
Dim. Caillebotis (L x l) : **1200 x 1200 mm**
Coloris : extérieur **Noir** MP0031 / Intérieur **Vert Fougères** MP00103 (Proche de RAL6025)
Volume de rétention : **1200 L**
Capacité de charge (UR) : **1500 kg**
Nombre de pièces par pile : **2**



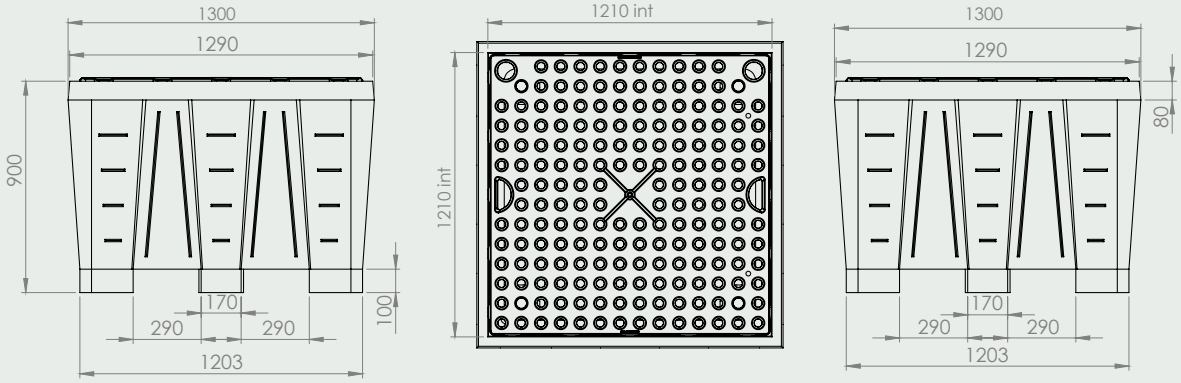

Bac 2 IBC ou 8 fûts – 1050 litres

Réf : MRP1050CLMP31

Jusqu'à 4600 kg de capacité de charge (UR).
Bac de rétention 100% PEHD recyclé avec caillebotis.
Caillebotis amovible en PEHD recyclé.
Passage de fourches sur 2 côtés.

Caractéristiques techniques :
Dim. Hors Tout (L x p x h) : **2500 x 1300 x 490 mm**
Dim. Caillebotis (L x l) : **2400 x 1200 mm**
Coloris : extérieur **Noir** MP0031 / Intérieur **Vert Fougères** MP00103 (Proche de RAL6025)
Volume de rétention : **1050 L**
Capacité de charge (UR) : **2900 kg**
Nombre de pièces par pile : **4**



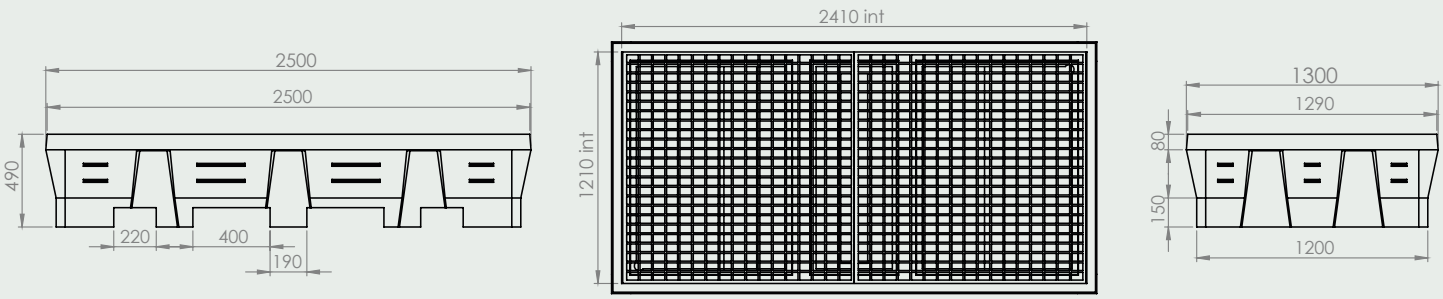

EMP SASU
35120 DOL DE BRETAGNE
Z-40.22-612

GAMME DIBt



Afin de répondre à des exigences normatives de certains pays,
EMP a certifié une sélection de ses produits au DIBt.
Ces tests consistent à vérifier la capacité de charge avec un coefficient de 4, l'uniformité de l'épaisseur, la tenue de la charge dans le temps (30 jours), la qualité du PEHD employé.





Bac de rétention 2 fûts – 240 litres

Réf : BRLECOP240/390002F



Bac de rétention 100% Pehd avec caillebotis amovible en PEHD.
Passage de fourches sur 2 côtés.

Caractéristiques techniques :
Dim. Hors Tout (L x p x h) : **1300 x 900 x 390 mm**
Dim. Caillebotis (L x l) : **1210 x 810 mm**
Coloris : **Bleu gentiane** (TEIN002 - Proche RAL5010)
Volume de rétention : **240 L**
Capacité de charge (UR) : **650 kg**
Nombre de pièces par pile : **10**



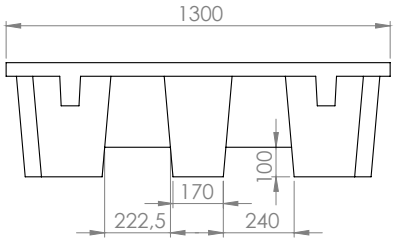

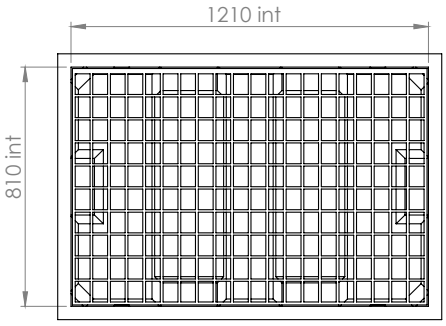

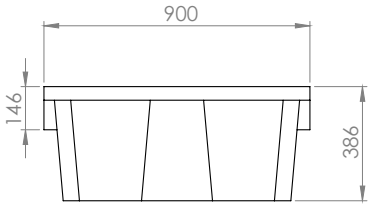

Bac de rétention 2 fûts – 220 litres

Réf : BRCP220002F



Bac de rétention 100% Pehd avec caillebotis amovible en PEHD.
Passage de fourches sur 2 côtés.
Faible hauteur pour une accessibilité par chariot ou diable à fûts.

Caractéristiques techniques :
Dim. Hors Tout (L x p x h) : **1250 x 1250 x 240 mm**
Dim. Caillebotis (L x l) : **1200 x 1200 mm**
Coloris : **Bleu gentiane** (TEIN002 - Proche RAL5010)
Volume de rétention : **220 L**
Capacité de charge (UR) : **1100 kg**
Nombre de pièces par pile : **9**



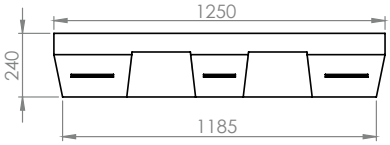

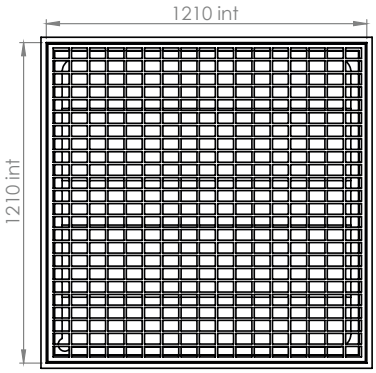

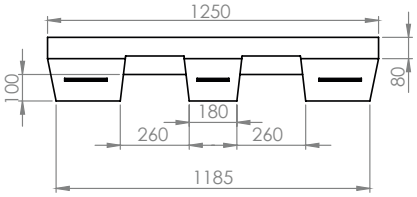

Bac de rétention 4 fûts – 450 litres

Réf : BRCECOP450/485002F

Bac de rétention 100% Pehd avec caillebotis amovible en PEHD.
Passage de fourches sur 4 côtés.

Caractéristiques techniques :
Dim. Hors Tout (L x p x h) : **1300 x 1300 x 485 mm**
Dim. Caillebotis (L x l) : **1210 x 1210 mm**
Coloris : **Bleu gentiane** (TEIN002 - Proche RAL5010)
Volume de rétention : **450 L**
Capacité de charge (UR) : **1100 kg**
Nombre de pièces par pile : **10**



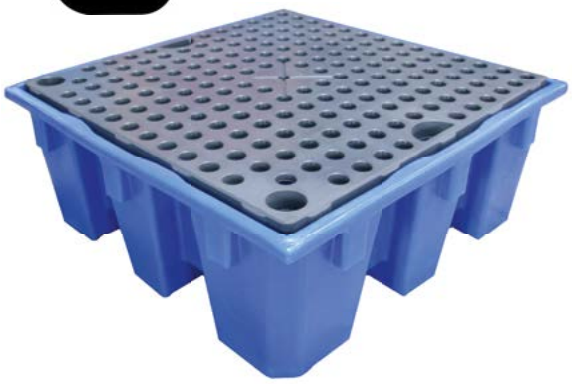

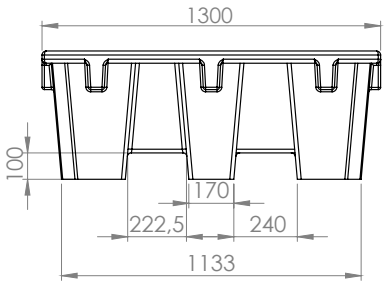

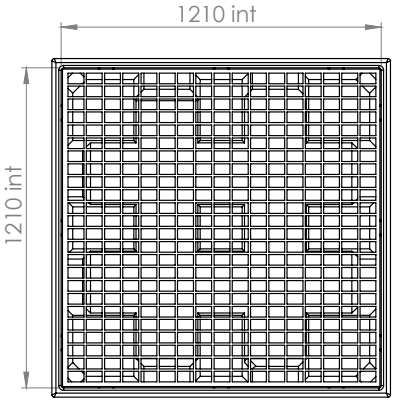

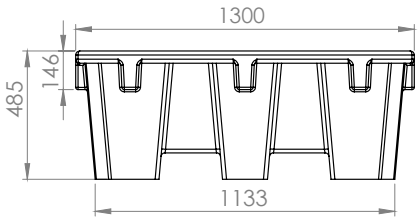

Bac de rétention 1 IBC – 1100 litres

Réf : BRCECOP1100/100002F

Bac de rétention 100% Pehd avec caillebotis amovible en PEHD.
Passage de fourches sur 4 côtés.

Caractéristiques techniques :
Dim. Hors Tout (L x p x h) : **1380 x 1280 x 1000 mm**
Dim. Caillebotis (L x l) : **1210 x 1310 mm**
Coloris : **Bleu gentiane** (TEIN002 - Proche RAL5010)
Volume de rétention : **1100 L**
Capacité de charge (UR) : **1500 kg**
Nombre de pièces par pile : **7**





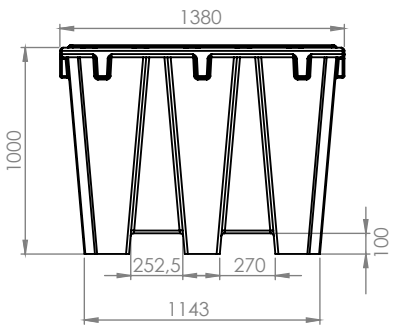

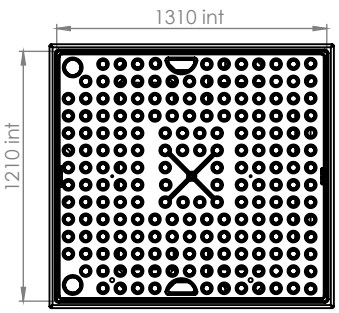

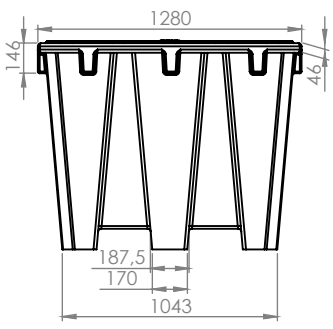

Bac de rétention 2 IBC – 1050 litres

Réf : MRPECO1050/BI002F



Bac de rétention 100% Pehd avec caillebotis amovible en PEHD.
Passage de fourches sur 2 côtés.

Caractéristiques techniques :
Dim. Hors Tout (L x p x h) : **2500 x 1300 x 530 mm**
Dim. Caillebotis (L x l) : **2400 x 1200 mm**
Coloris : **Bleu gentiane** (TEIN002 - Proche RAL5010)
Volume de rétention : **1050 L**
Capacité de charge (UR) : **3900 kg**
Nombre de pièces par pile : **6**



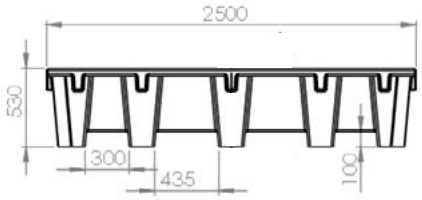

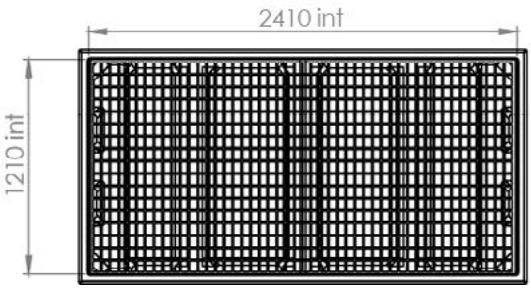

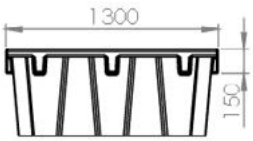

Mini ac de rétention – 200 litres

Réf : PF200002F



Mini bac de rétention 100% PEHD sans caillebotis.
Fond plat.

Caractéristiques techniques :
Dim. Hors Tout (L x p x h) : **990 x 645 x 345 mm**
Coloris : **Bleu gentiane** (TEIN002 - Proche RAL5010)
Volume de rétention : **200 L**
Capacité de charge (UR) : **250 kg**
Nombre de pièces par pile : **6**



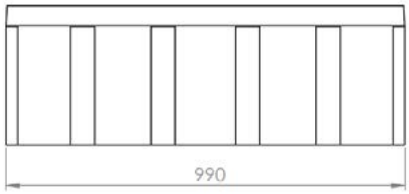

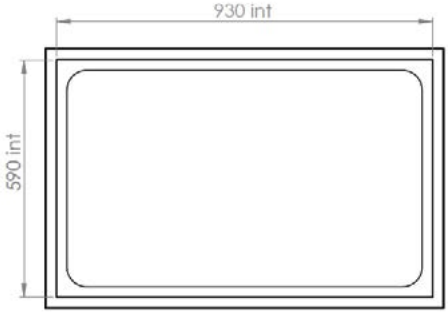

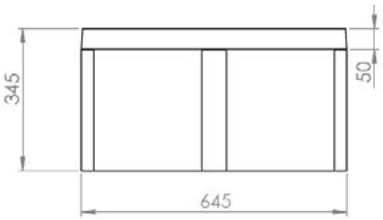

Mini ac de rétention – 100 litres

Réf : PF100002F

Mini bac de rétention 100% PEHD sans caillebotis.
Fond plat.

Caractéristiques techniques :
Dim. Hors Tout (L x p x h) : **990 x 645 x 145 mm**
Coloris : **Bleu gentiane** (TEIN002 - Proche RAL5010)
Volume de rétention : **100 L**
Capacité de charge (UR) : **150 kg**
Nombre de pièces par pile : **15**





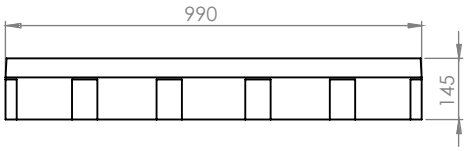

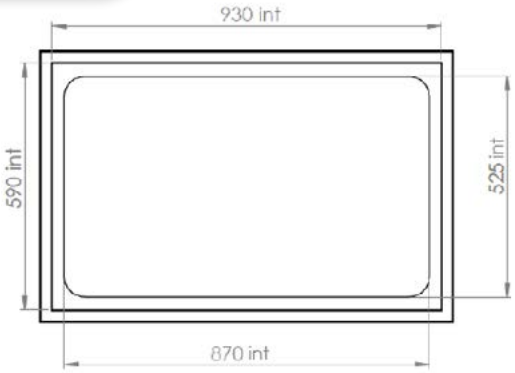

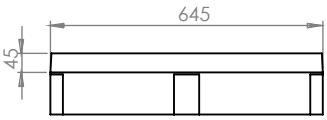

Plateforme – 120 litres

Réf : PFRP120/150002F

Plateforme d'une hauteur de 150 mm compatible
avec la plupart des autres modèles sur le marché.
100% PEHD équipée d'un caillebotis PEHD.
Rampe d'accès en option pour faciliter le chargement.
Caillebotis aux dimensions d'une palette 1200 x 800 mm.
Connectable au modèle 180 l avec un couvre joint.

Caractéristiques techniques :
Dim. Hors Tout (L x p x h) : **1225 x 830 x 150 mm**
Dim. Caillebotis (L x l) : **1200 x 800 mm**
Coloris : **Bleu gentiane** (TEIN002 - Proche RAL5010)
Volume de rétention : **120 L**
Capacité de charge (UR) : **500 kg**
Nombre de pièces par pile : **15**



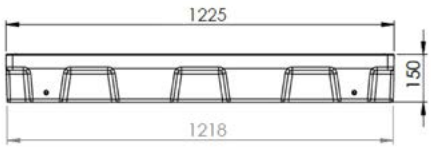

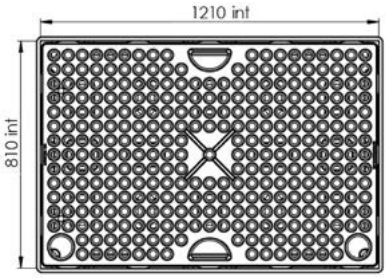

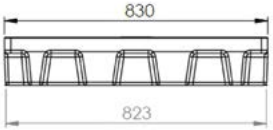

***Option :* Rampe – Homologuée DIBt - Réf. RAMPEHT150002F**

Rampe en PEHD - Dim. Hors Tout (L x p x h) : 1200 x 800 x 150 mm
Coloris : bleu gentiane (TEIN002 – similaire à RAL5010)



Plateforme – 180 litres

Réf : PFRP180/150002F

Plateforme d'une hauteur de 150 mm compatible avec les modèles du marché.
100% PEHD équipée d'un caillebotis PEHD.
Rampe d'accès en option pour faciliter l'accès.
Connectable au modèle 120 l avec un couvre joint.

Caractéristiques techniques :
Dim. Hors Tout (L x p x h) : **1237 x 1237 x 150 mm**
Dim. Caillebotis (L x l) : **1200 x 1200 mm**
Coloris : **Bleu gentiane** (TEIN002 - Proche RAL5010)
Volume de rétention : **180 L**
Capacité de charge (UR) : **650 kg**
Nombre de pièces par pile : **14**





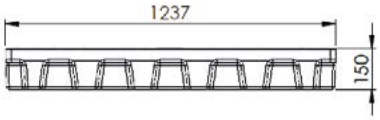

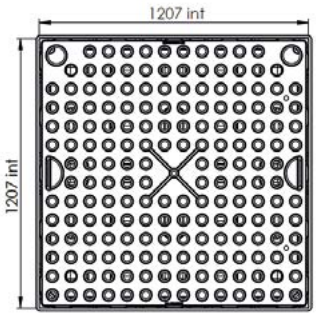

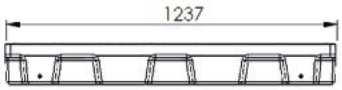

Option : Rampe – Homologuée DIBt - Réf. RAMPEHT150002F

Rampe en PEHD - Dim. Hors Tout (L x p x h) : 1200 x 800 x 150 mm
Coloris : bleu gentiane (TEIN002 – similaire à RAL5010)



Mini bac de rétention 5avec pieds) – 70 litres

Réf : BRL70002F

Mini bac de rétention 100% PEHD sans caillebotis.
Bac avec pieds manutentionnable par transpalette sur 2 côtés.
Fond plat.

Caractéristiques techniques :
Dim. Hors Tout (L x p x h) : **810 x 640 x 340 mm**
Coloris : **Bleu gentiane** (TEIN002 - Proche RAL5010)
Volume de rétention : **70 L**
Capacité de charge (UR) : **100 kg**





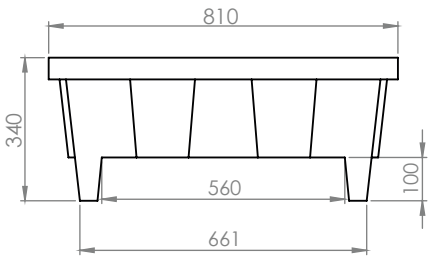

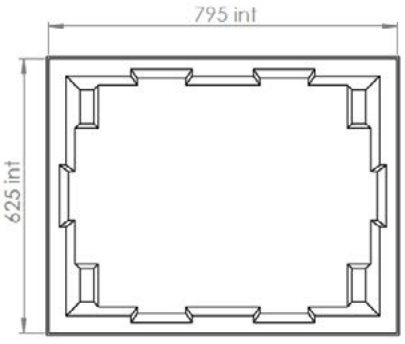

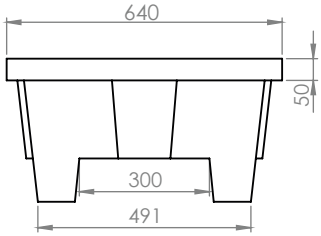

Mini bac de rétention – 70 litres

Réf : BRL70/230002F

Mini bac de rétention 100% PEHD sans caillebotis.
Fond plat.

Caractéristiques techniques :
Dim. Hors Tout (L x p x h) : **810 x 640 x 230 mm**
Coloris : **Bleu gentiane** (TEIN002 - Proche RAL5010)
Volume de rétention : **70 L**
Capacité de charge (UR) : **100 kg**





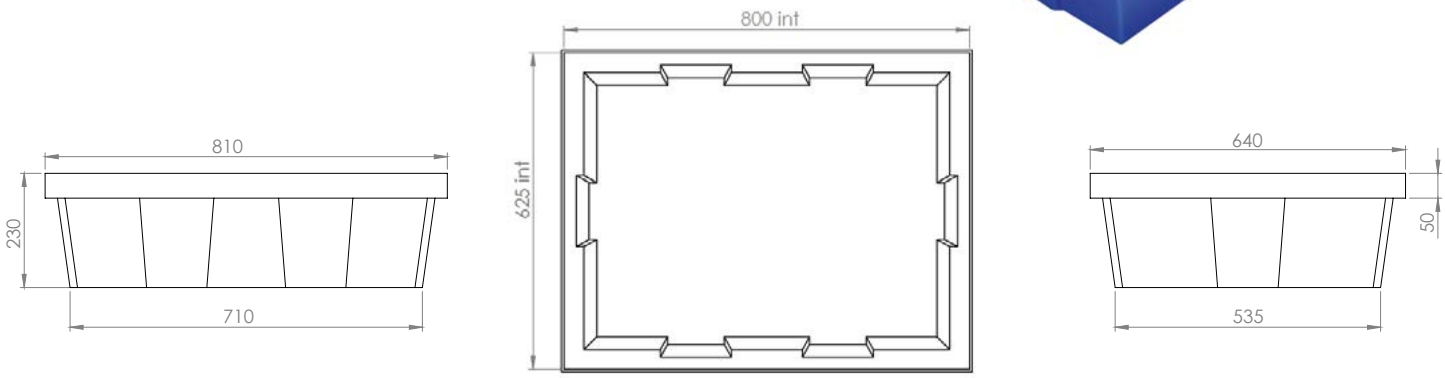

Bac de récupération pour laboratoire 20 litres

A - Avec caillebotis – Réf : LABR20CDIBT002

B - Sans caillebotis – Réf : LABR20DIBT002

Bac avec ou sans caillebotis 100% PEHD.
Caillebotis amovible avec surface antidérapante.
Poignées moulées dans la forme du bac.
Finition soignée pour une utilisation dans des environnements tels que les laboratoires, l'éducation...
Design optimisé pour un nettoyage facile.

Caractéristiques techniques :
Dim. Hors Tout (L x p x h) : **640 x 410 x 115 mm**
Dimensions du caillebotis (L x l) : **625 x 395 mm**
Coloris : **Bleu gentiane** (TEIN002 - Proche RAL5010)
Volume de rétention : **20 L**
Capacité de charge (UR) : **30 kg**







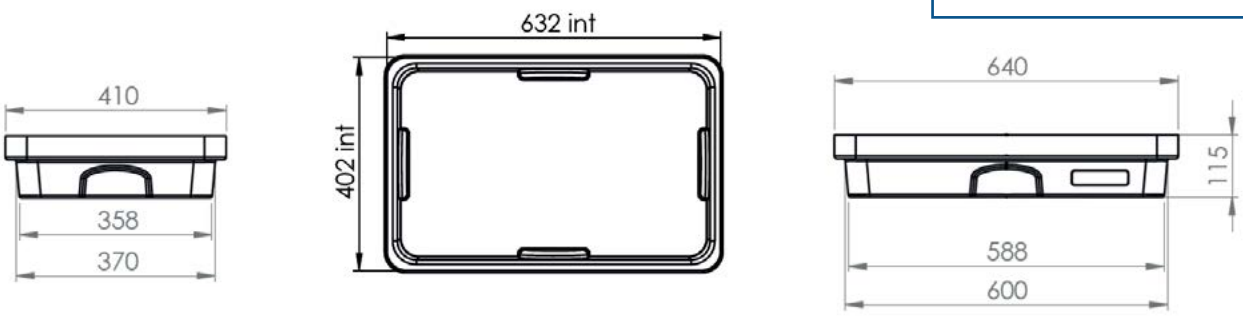

Bac de récupération pour laboratoire
30 litres

A - Avec caillebotis – Réf : LABR30CDIBT002
B - Sans caillebotis – Réf : LABR30DIBT002

Caractéristiques techniques :
Dim. Hors Tout (L x p x h) : **640 x 410 x 165 mm**
Dimensions du caillebotis (L x l) : **625 x 395 mm**
Coloris : **Bleu gentiane** (TEIN002 - Proche RAL5010)
Volume de rétention : **30 L**
Capacité de charge (UR) : **40 kg**







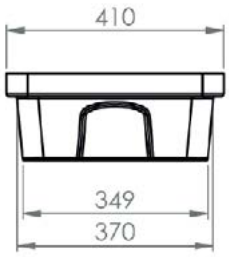

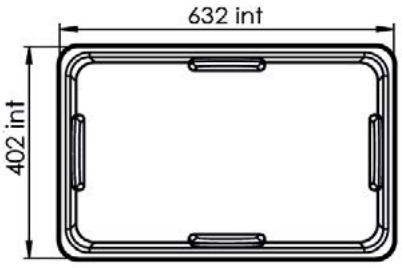

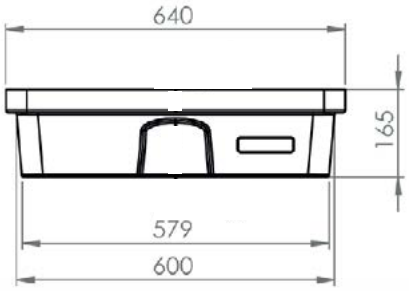

Bac de récupération pour laboratoire
40 litres

A - Avec caillebotis – Réf : LABR40CDIBT002
B - Sans caillebotis – Réf : LABR40DIBT002

Caractéristiques techniques :
Dim. Hors Tout (L x p x h) : **640 x 410 x 220 mm**
Dimensions du caillebotis (L x l) : **625 x 395 mm**
Coloris : **Bleu gentiane** (TEIN002 - Proche RAL5010)
Volume de rétention : **40 L**
Capacité de charge (UR) : **60 kg**







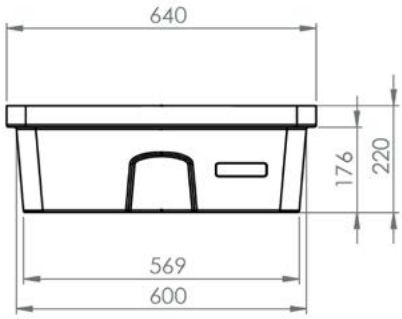

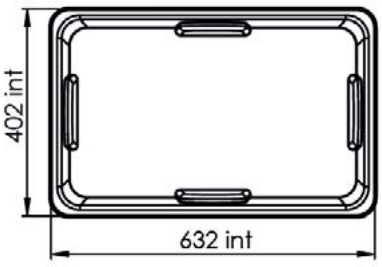



Bac de récupération pour laboratoire
60 litres

A - Avec caillebotis – Réf : LABR60CDIBT002
B - Sans caillebotis – Réf : LABR60DIBT002

Caractéristiques techniques :
Dim. Hors Tout (L x p x h) : **805 x 640 x 150 mm**
Dimensions du caillebotis (L x l) : **790 x 625 mm**
Coloris : **Bleu gentiane** (TEIN002 - Proche RAL5010)
Volume de rétention : **60 L**
Capacité de charge (UR) : **100 kg**





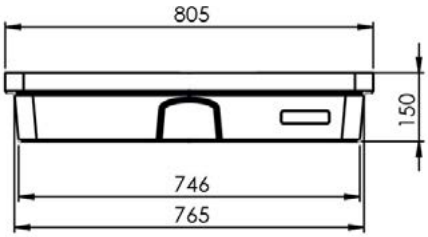

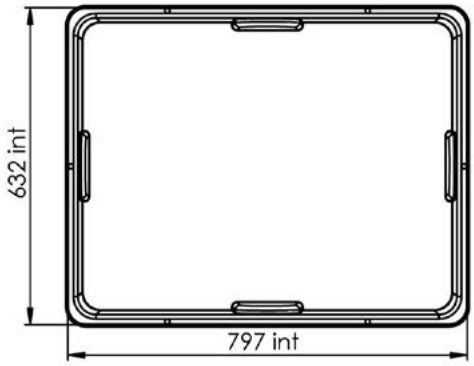

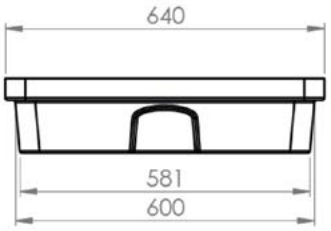

Bac de récupération pour laboratoire
90 (avec caillebotis) / 100 litres (sans caillebotis)

A - Avec caillebotis – Réf : LABR90CDIBT002
B - Sans caillebotis – Réf : LABR90DIBT002

Caractéristiques techniques :
Dim. Hors Tout (L x p x h) : **1200 x 640 x 160 mm**
Dimensions des caillebotis (L x l) : **625 x 395 mm (x2)**
Coloris : **Bleu gentiane** (TEIN002 - Proche RAL5010)
Volume de rétention : **90 L**
Capacité de charge (UR) : **150 kg**







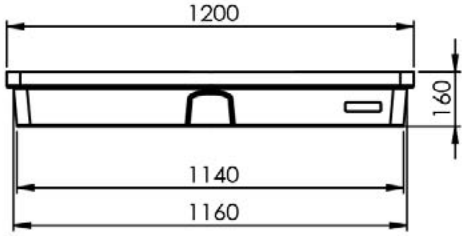

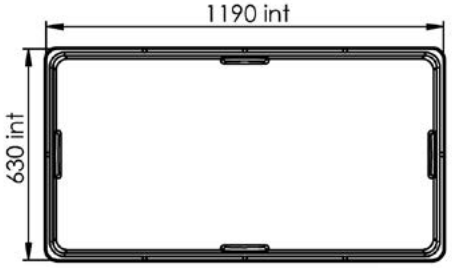

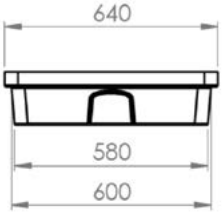

LES INDISPENSABLES

EMP
Le Rotomoulage

Bac 2 fûts ÉCO-CONÇU
BRLECOP240/390008F



Caillebotis
à la dimension
d'une europalette
1 200 x 800 cm

Rebord
pour garantir
une meilleure
rigidité

Caillebotis
en PEHD
100% recyclable

Bac en matière
100% recyclable

Forme encastrable
pour réduire
les coûts de transport

Passage de fourches
pour transpalette
et chariot élévateur

À retrouver en page 25 !

BACS POUR FÛTS ET IBC



LES + PRODUITS

- Caillebotis amovible pour un nettoyage aisé
- Résistant à la plupart des liquides corrosifs
- Permet de prévenir tout risque de pollution

Garantie 5 ans contre tout vice de fabrication

EMP Le Rotomoulage

Variations dimensionnelles et volumiques possibles des cotes indiquées : +/- 4%
Variation de couleurs possible.
Les correspondances RAL sont données à titre indicatif et ne sont pas contractuelles.

Bac 1 fût – 225 litres

Existe en 2 variantes :

A - Caillebotis acier galvanisé - Réf. BRLG225006F

B - Caillebotis en PP - Réf. BRLP225006F

Bac de rétention 100% PEHD avec caillebotis.
Caillebotis amovible en acier galvanisé ou en PP.
Passage de fourches sur 2 côtés.

Caractéristiques techniques :
Dim. Hors Tout (L x p x h) : **925 x 755 x 555 mm**
Dim. Caillebotis (L x l) : **800 x 630 mm**
Coloris : **Jaune** (TEIN006 - Proche RAL 1028)
Volume de rétention : **225 L**
Capacité de charge (UR) : **300 kg**
Nombre de pièces par pile : **4**

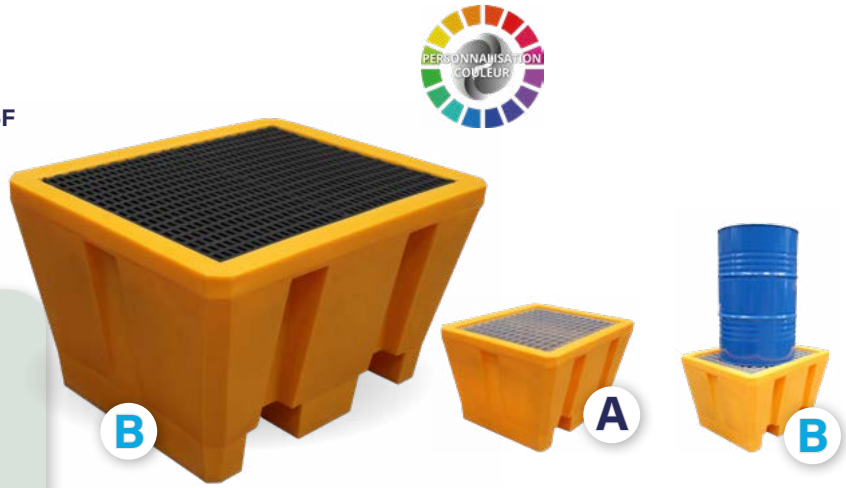

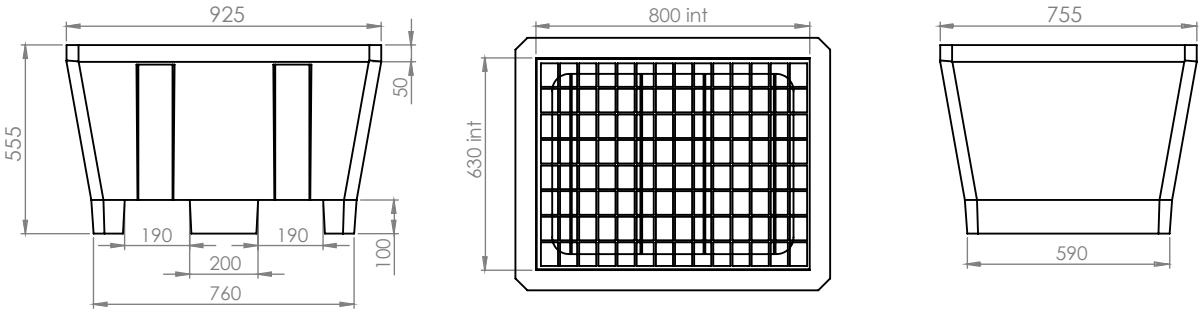

Bac 1 fût ÉCO-CONÇU - 225 litres

Existe en 2 variantes :

A - Caillebotis acier galvanisé - Réf. BRLECOG225/555008F

B - Caillebotis en PP - Réf. BRLECOP225/555008F

Bac de rétention 100% PEHD avec caillebotis.
Caillebotis amovible en acier galvanisé ou en PP.
Passage de fourches sur 2 côtés.

Caractéristiques techniques :
Dim. Hors Tout (L x p x h) : **925 x 755 x 555 mm**
Dim. Caillebotis (L x l) : **800 x 630 mm**
Coloris : **Noir** (TEIN008 - Proche RAL 9017)
Volume de rétention : **225 L**
Capacité de charge (UR) : **300 kg**
Nombre de pièces par pile : **4**

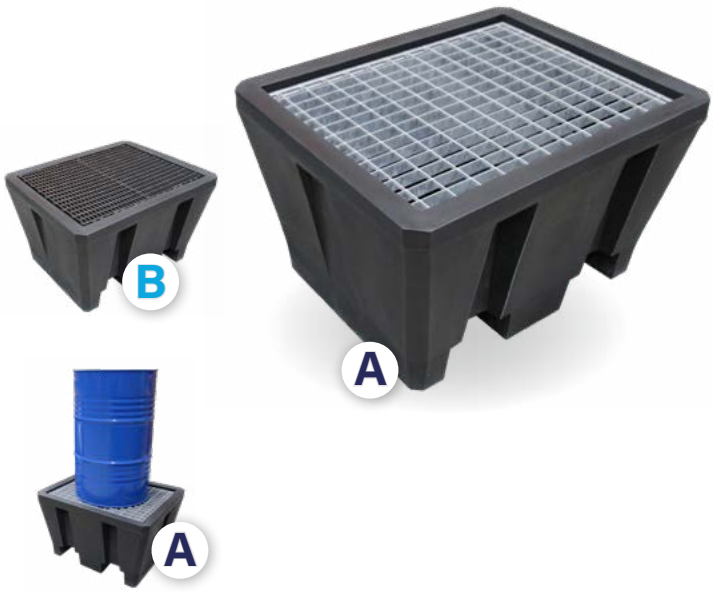

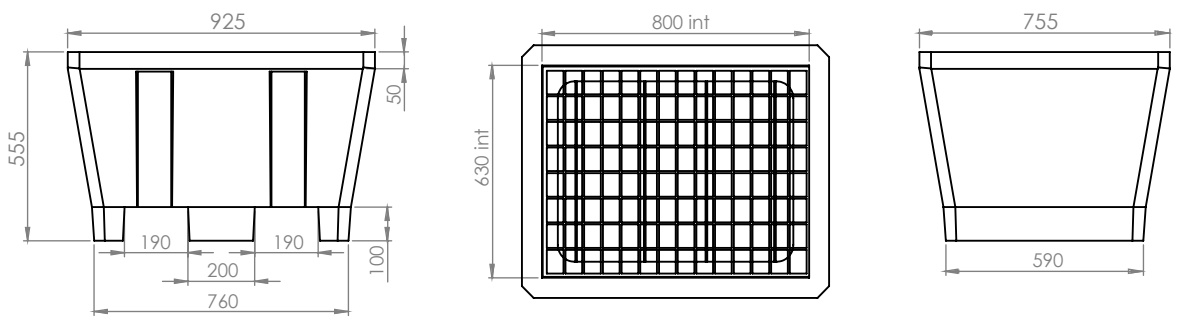

Bac 2 fûts – 240 litres

Existe en 3 variantes :

A - Caillebotis acier galvanisé - Réf. B2FFPPG008F
B - Caillebotis en PEHD - Réf. B2FFPPP008F
C - Sans caillebotis - Réf. B2FFPPSC088F

Bac de rétention 100% PEHD avec caillebotis.
Caillebotis amovible en acier galvanisé ou en PEHD.
Passage de fourches sur 2 côtés.

Caractéristiques techniques :
Dim. Hors Tout (L x p x h) : **1222 x 815 x 475 mm**
Dim. Caillebotis (L x l) : **1200 x 800 mm**
Coloris : **Noir** (TEIN008 - Proche RAL 9017)
Volume de rétention : **240 L**
Capacité de charge (UR) : **500 kg**
Nombre de pièces par pile : **5**







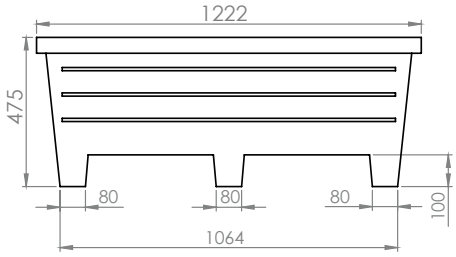

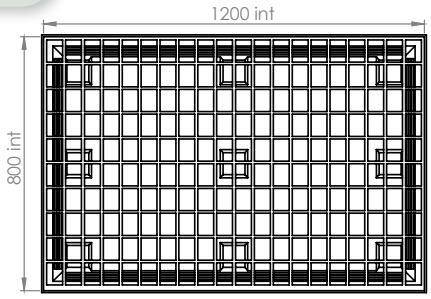

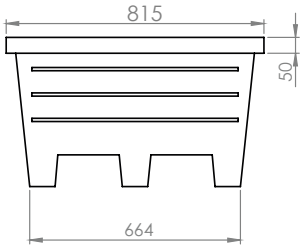

Bac 2 fûts ÉCO-CONÇU – 220 litres

Existe en 2 variantes :

A - Caillebotis acier galvanisé - Réf. BRLECOG220/495008F
B - Caillebotis en PP - Réf. BRLECOP220/495008F

Très faible encombrement au sol - Emboîtable.
Bac de rétention 100% PEHD avec caillebotis.
Caillebotis amovible en acier galvanisé ou en PEHD.
Passage de fourches sur 2 côtés.

Caractéristiques techniques :
Dim. Hors Tout (L x p x h) : **1265 x 700 x 495 mm**
Dim. Caillebotis (L x l) : **1205 x 630 mm**
Coloris : **Noir** (TEIN008 - Proche RAL 9017)
Volume de rétention : **220 L**
Capacité de charge (UR) : **500 kg**
Nombre de pièces par pile : **10**

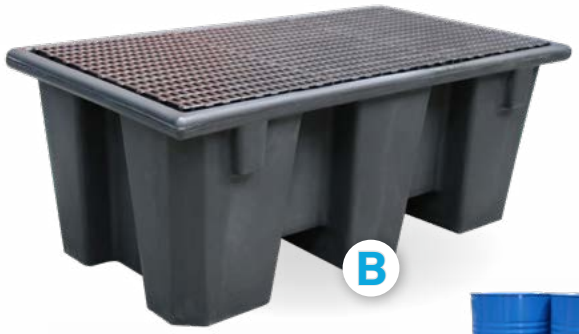





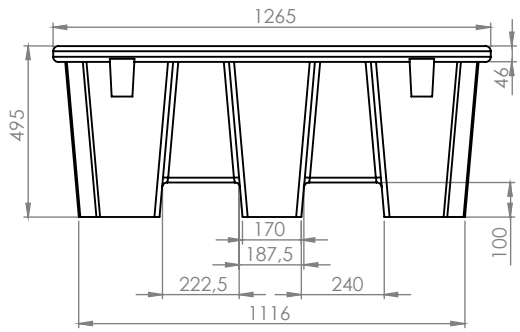

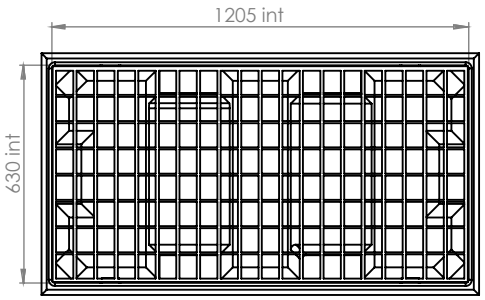

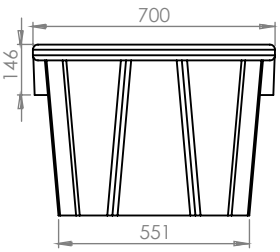

Bac 2 fûts – 270 litres

Existe en 2 variantes :
A - Caillebotis acier galvanisé - Réf. BRLG270006F
B - Caillebotis en PP - Réf. BRLP270006F

Très faible encombrement.
Bac de rétention 100% PEHD avec caillebotis.
Caillebotis amovible en acier galvanisé ou en PP.
Passage de fourches sur 2 côtés.

Caractéristiques techniques :
Dim. Hors Tout (L x p x h) : **1270 x 705 x 540 mm**
Dim. Caillebotis (L x l) : **1200 x 625 mm**
Coloris : **Jaune** (TEIN006 - Proche RAL 1028)
Volume de rétention : **270 L**
Capacité de charge (UR) : **650 kg**
Nombre de pièces par pile : **4**

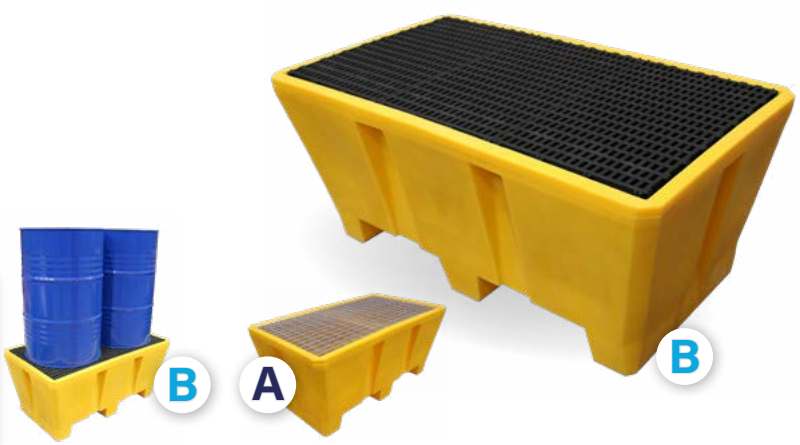

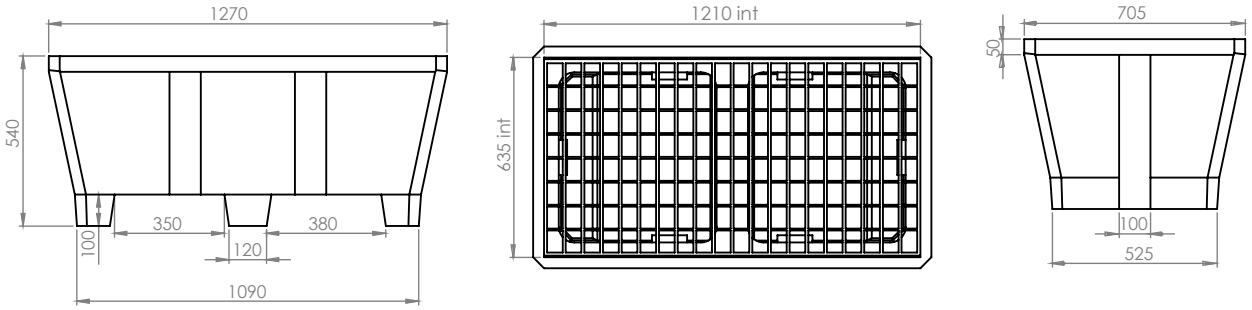

Bac 2 fûts ÉCO-CONÇU – 220 litres

Existe en 2 variantes :
A - Caillebotis PEHD - Réf. BRCECOP220/380008F
B - Sans caillebotis - Réf. BRCECO220/380008F

Utiliser une simple palette Europe (1200x800) comme caillebotis.
Bac de rétention 100% PEHD avec ou sans caillebotis.
Caillebotis amovible en PEHD.
Passage de fourches sur 2 côtés.

Caractéristiques techniques :
Dim. Hors Tout (L x p x h) : **1250 x 850 x 375 mm**
Dim. Caillebotis (L x l) : **1200 x 800 mm**
Coloris : **Noir** (TEIN008 - Proche RAL 9017)
Volume de rétention : **220 L**
Capacité de charge (UR) : **500 kg**
Nombre de pièces par pile : **6**



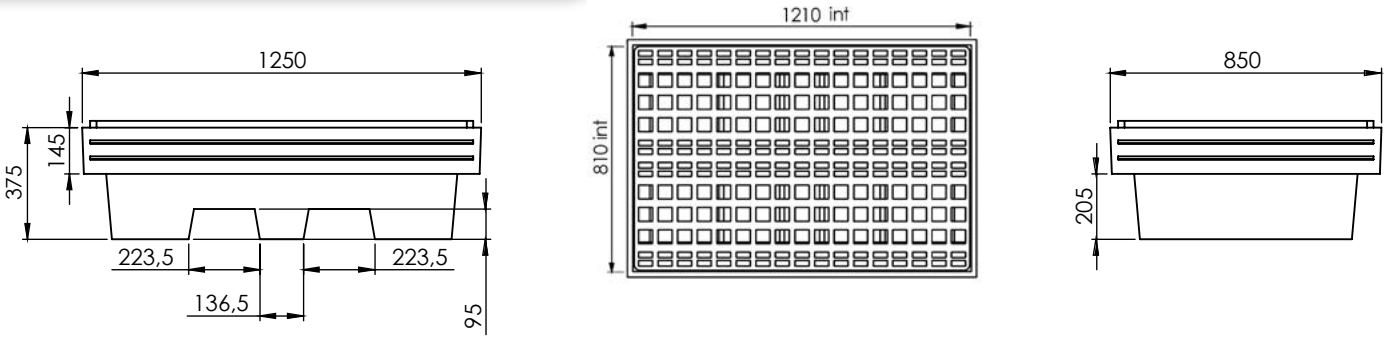

Bac 2 fûts ÉCO-CONÇU – 240 litres

Existe en 3 variantes :

A - Caillebotis acier galvanisé - Réf. BRLECOG240/390008F

B - Caillebotis en PEHD - Réf. BRLECOP240/390008F

C - Sans caillebotis - Réf. BRLECO240/390008F

Bac de rétention 100% PEHD avec ou sans caillebotis.
Caillebotis amovible en acier galvanisé ou en PEHD.
Passage de fourches sur 2 côtés.

Caractéristiques techniques :
Dim. Hors Tout (L x p x h) : **1300 x 900 x 390 mm**
Dim. Caillebotis (L x l) : **1200 x 800 mm**
Coloris : **Noir** (TEIN008 - Proche RAL 9017)
Volume de rétention : **240 L**
Capacité de charge (UR) : **550 kg**
Nombre de pièces par pile : **10**







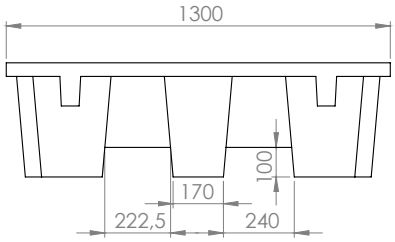

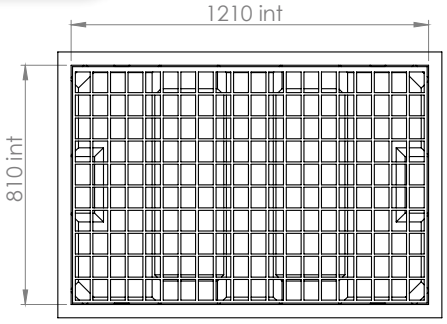

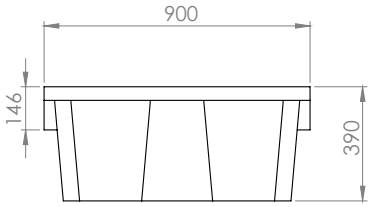

Bac 2 fûts – 240 litres

Caillebotis PEHD - Réf. B2FP240006F

Bac de rétention 100% PEHD avec caillebotis.
Caillebotis amovible en PEHD.
Passage de fourches sur 4 côtés.
Encombrement optimisé pour mettre
3 bacs sous une lisse de 2700 mm.

Caractéristiques techniques :
Dim. Hors Tout (L x p x h) : **1212 x 812 x 450 mm**
Dim. Caillebotis (L x l) : **1200 x 800 mm**
Coloris : **Jaune** (TEIN006 - Proche RAL 1028)
Volume de rétention : **240 L**
Capacité de charge (UR) : **650 kg**
Nombre de pièce par pile : **10**





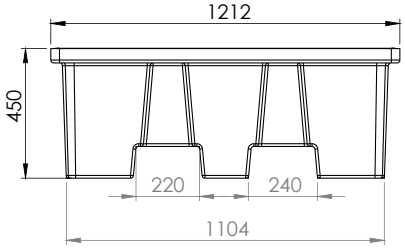

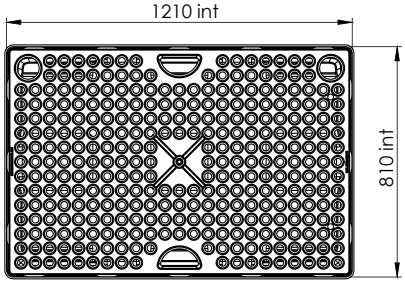

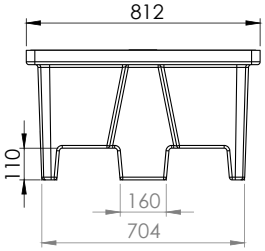

Bac 2 fûts - 240 litres

Existe en 2 variantes :

A - Caillebotis en PEHD - Réf. BRLP240006F

B - Sans caillebotis - Réf. BRL240006F

Utiliser une simple palette Europe (1200x800) comme caillebotis (visuel **B**).
Bac de rétention 100% PEHD avec ou sans caillebotis.
Caillebotis amovible en acier galvanisé ou en PEHD.
Passage de fourches sur 4 côtés.

Caractéristiques techniques :
Dim. Hors Tout (L x p x h) : **1310 x 910 x 380 mm**
Dim. Caillebotis (L x l) : **1200 x 800 mm**
Coloris : **Jaune** (TEIN008 - Proche RAL 1028)
Volume de rétention : **240 L**
Capacité de charge (UR) : **650 kg**
Nombre de pièces par pile : **6**





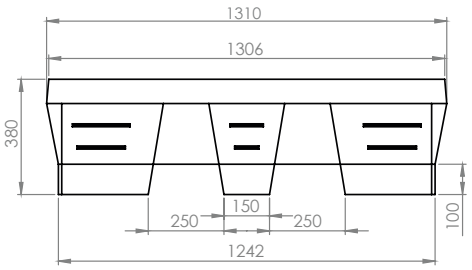

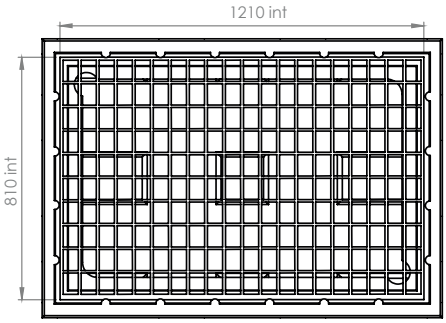

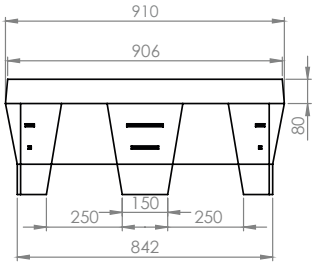

Bac 2 fûts – 450 litres

Existe en 2 variantes :

A - Caillebotis acier galvanisé - Réf. BRLG450/570006F

B - Caillebotis en PEHD - Réf. BRLP450/570006F

100 % de rétention.
Bac de rétention 100% PEHD avec caillebotis.
Caillebotis amovible en acier galvanisé ou en PEHD.
Passage de fourches sur 4 côtés.

Caractéristiques techniques :
Dim. Hors Tout (L x p x h) : **1300 x 900 x 620 mm**
Dim. Caillebotis (L x l) : **1200 x 800 mm**
Coloris : **Jaune** (TEIN008 - Proche RAL 1028)
Volume de rétention : **450 L**
Capacité de charge (UR) : **500 kg**
Nombre de pièces par pile : **3**

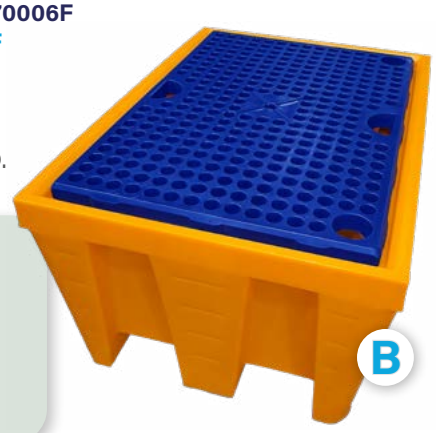



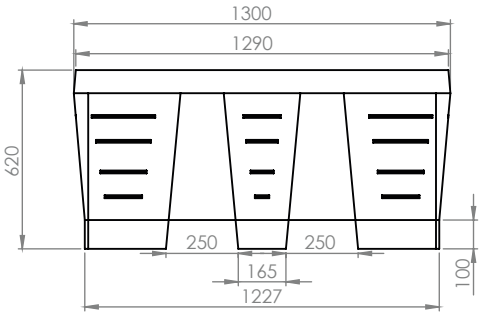

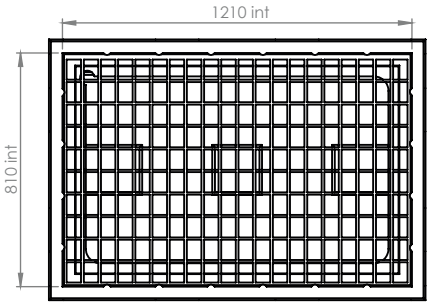

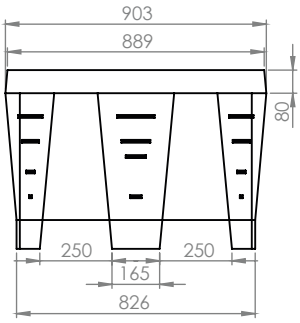

Bac 2 fûts – 220 litres

Existe en 2 variantes :
A - Caillebotis acier galvanisé - Réf. BRCG220006F
B - Caillebotis en PEHD - Réf. BRCP220006F

Optimiser pour mettre 2 fûts en position horizontale.
Faible hauteur, accessible avec un diable à fût.
Bac de rétention 100% PEHD avec caillebotis.
Caillebotis amovible en acier galvanisé ou en PEHD.
Passage de fourches sur 2 côtés.

Caractéristiques techniques :
Dim. Hors Tout (L x p x h) : **1250 x 1250 x 240 mm**
Dim. Caillebotis (L x l) : **1200 x 1200 mm**
Coloris : **Jaune** (TEIN006 - Proche RAL 1028)
Volume de rétention : **220 L**
Capacité de charge (UR) : **1100 kg**
Nombre de pièces par pile : **9**

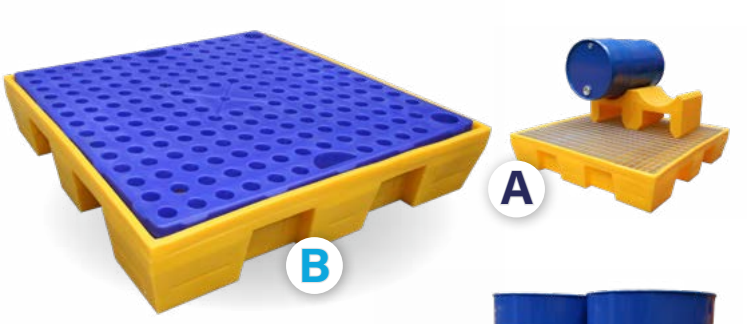



DIBt *Existe aussi en version DIBT (voir p. 12)*

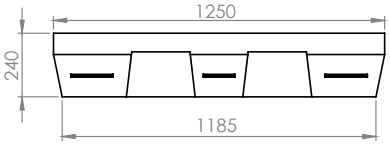

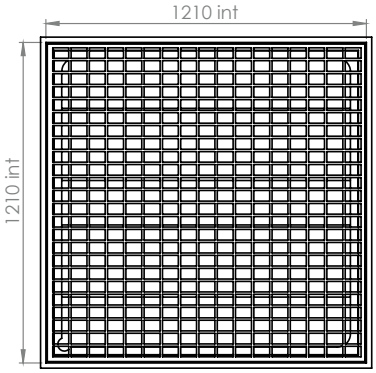

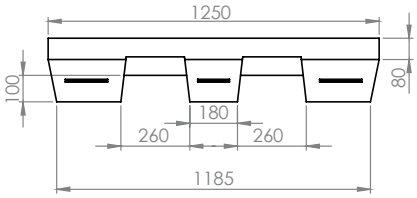

Bac 2 fûts – 240 litres

Existe en 3 variantes :
A - Caillebotis acier galvanisé - Réf. B2FFPG008F
B - Caillebotis en PEHD - Réf. B2FFPP008F
C - Sans caillebotis - Réf. B2FFPSC008F

Fond plat facile à nettoyer.
À poser sur une palette ou un chariot.
Bac de rétention 100% PEHD avec ou sans caillebotis.
Caillebotis amovible en acier galvanisé ou en PEHD.
Bac emboîtable pour le transport.

Caractéristiques techniques :
Dim. Hors Tout (L x p x h) : **1230 x 820 x 360 mm**
Dim. Caillebotis (L x l) : **1200 x 800 mm**
Coloris : **Noir** (TEIN008 - Proche RAL 9017)
Volume de rétention : **240 L**
Capacité de charge (UR) : **500 kg**
Nombre de pièces par pile : 15





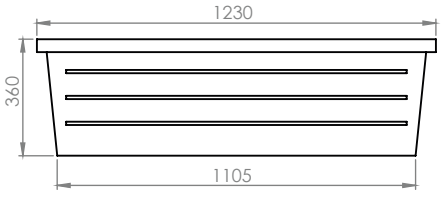

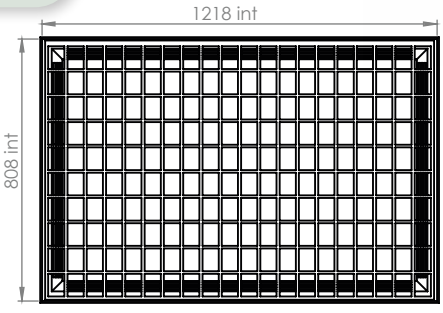

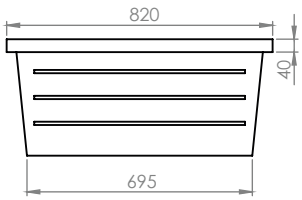

Bac 2 fûts – 300 litres

Sans caillebotis - Réf. B2FFPGMSC008F

Fond plat facile à nettoyer.
Le fond plat permet de poser directement les fûts à l'intérieur.
Bac de rétention 100% PEHD sans caillebotis.
Bac emboîtable pour le transport.

Caractéristiques techniques :
Dim. Hors Tout (L x p x h) : **1470 x 815 x 360 mm**
Coloris : **Noir** (TEIN008 - Proche RAL 9017)
Volume de rétention : **300 L**
Capacité de charge (UR) : **400 kg**
Nombre de pièces par pile : **15**

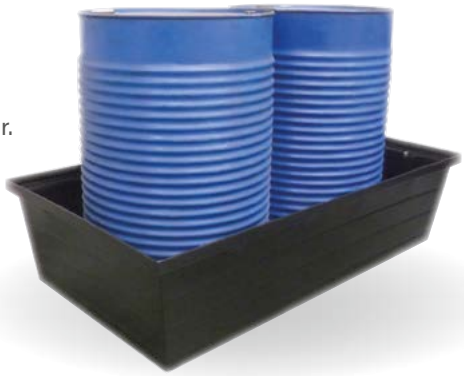



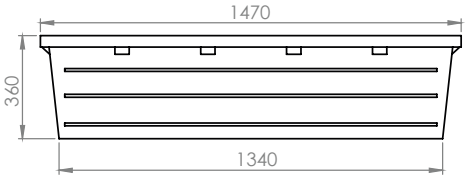

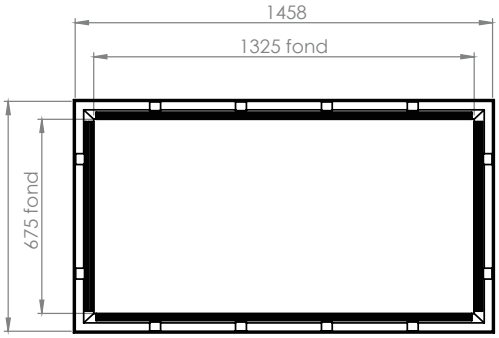

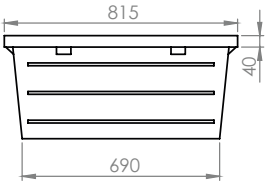

Bac 2 fûts – 240 litres

Existe en 3 variantes :
A - Caillebotis acier galvanisé - Réf. B4FFPG008F
B - Caillebotis en PEHD - Réf. B4FFPP008F
C - Sans caillebotis - Réf. B4FFPSC008F

Fond plat facile à nettoyer. À poser sur une palette.
Faible hauteur, facilement accessible.
Bac de rétention 100% PEHD avec ou sans caillebotis.
Caillebotis amovible en acier galvanisé ou en PEHD.
Bac emboîtable pour le transport.

Caractéristiques techniques :
Dim. Hors Tout (L x p x h) : **1222 x 1222 x 245 mm**
Dim. Caillebotis (L x l) : **1200 x 1200 mm**
Coloris : **Noir** (TEIN008 - Proche RAL 9017)
Volume de rétention : **240 L**
Capacité de charge (UR) : **900 kg**
Nombre de pièces par pile : **15**

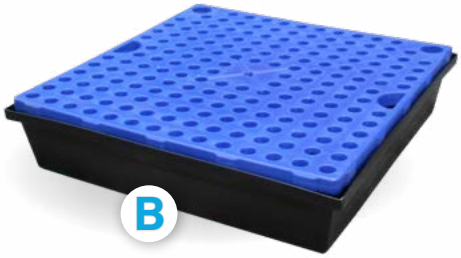



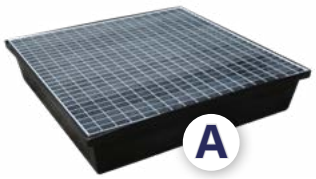

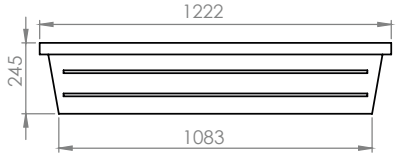

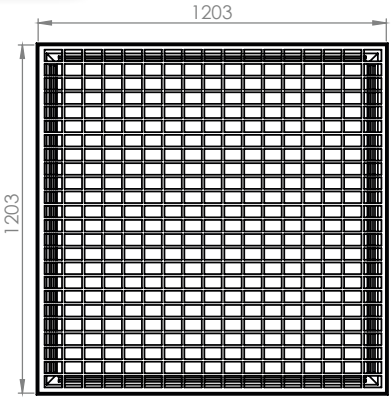

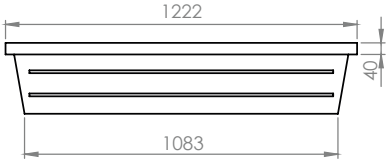

Bac 4 fûts - 450 litres

Existe en 2 variantes :
A - Caillebotis acier galvanisé - Réf. BRCG450006F
B - Caillebotis en PEHD - Réf. BRCP450006F

Bac de rétention 100% PEHD avec caillebotis.
Caillebotis amovible en acier galvanisé ou en PEHD.
Passage de fourches sur 4 côtés.

Caractéristiques techniques :
Dim. Hors Tout (L x p x h) : **1240 x 1240 x 475 mm**
Dim. Caillebotis (L x l) : **1200 x 1200 mm**
Coloris : **Jaune** (TEIN006 - Proche RAL 1028)
Volume de rétention : **450 L**
Capacité de charge (UR) : **1300 kg**
Nombre de pièces par pile : **5**





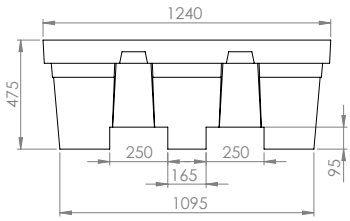

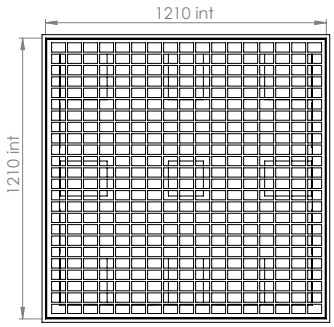

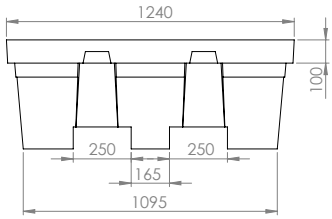

Bac 4 fûts ÉCO-CONÇU – 450 litres

Existe en 2 variantes :
A - Caillebotis acier galvanisé - Réf. BRCECOG450/485008F
B - Caillebotis en PEHD - Réf. BRCECOP450/485008F

Bac de rétention 100% PEHD avec caillebotis.
Caillebotis amovible en acier galvanisé ou en PEHD.
Passage de fourches sur 4 côtés.
Emboitable pour un gain de place dans le transport.

Caractéristiques techniques :
Dim. Hors Tout (L x p x h) : **1300 x 1300 x 485 mm**
Dim. Caillebotis (L x l) : **1200 x 1200 mm**
Coloris : **Noir** (TEIN008 - Proche RAL 9017)
Volume de rétention : **450 L**
Capacité de charge (UR) : **1100 kg**
Nombre de pièces par pile : **10**







DIBt *Existe aussi en version DIBT (voir p. 13)*

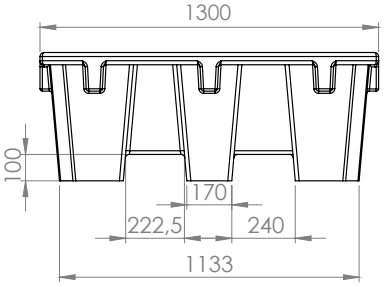

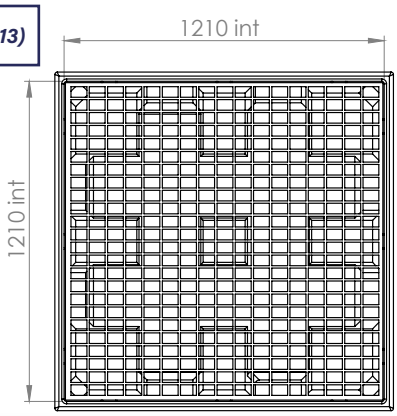

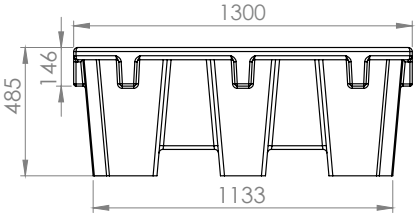

Bac 4 fûts – 450 litres

Caillebotis en PEHD - Réf. BRCECOP450008F

Bac de rétention 100% PEHD avec caillebotis.
Caillebotis (palette) amovible en PEHD.
Passage de fourches sur 2 côtés.

Caractéristiques techniques :
Dim. Hors Tout (L x p x h) : **1250 x 1250 x 580 mm**
Dim. Caillebotis (L x l) : **1140 x 1140 mm**
Coloris : **Noir** (TEIN008 - Proche RAL 9017)
Volume de rétention : **450 L**
Capacité de charge (UR) : **1000 kg**
Nombre de pièces par pile : **4**





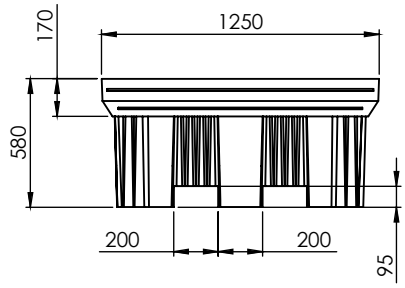

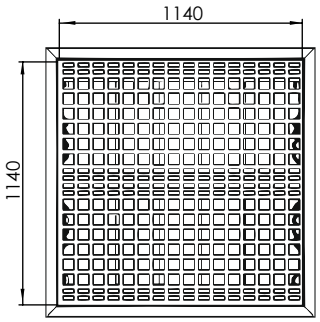



Bac 4 fûts – 450 litres

Existe en 2 variantes :
A - Caillebotis acier galvanisé - Réf. BRLG450006F
B - Caillebotis en PP - Réf. BRLP450006F

Très faible encombrement.
Les 4 fûts sont accessibles.
Bac de rétention 100% PEHD avec caillebotis.
Caillebotis amovible en acier galvanisé ou en PP.

Caractéristiques techniques :
Dim. Hors Tout (L x p x h) : **2470 x 710 x 330 mm**
Dim. Caillebotis (L x l) : **2400 x 640 mm**
Coloris : **Jaune** (TEIN006 - Proche RAL 1028)
Volume de rétention : **450 L**
Capacité de charge (UR) : **1100 kg**
Nombre de pièces par pile : **6**

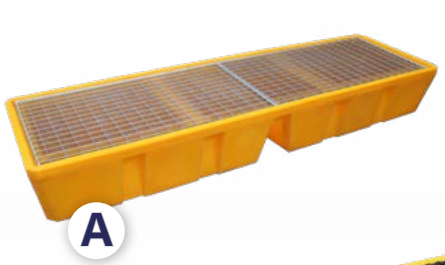



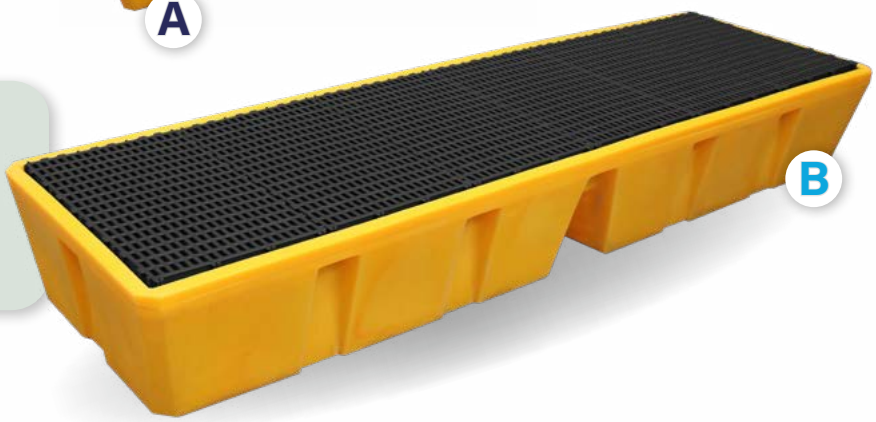

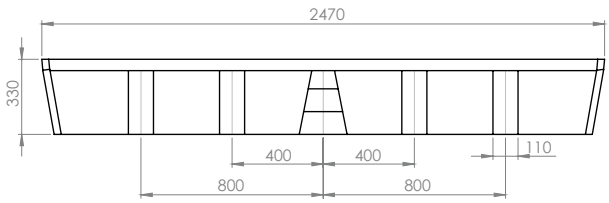

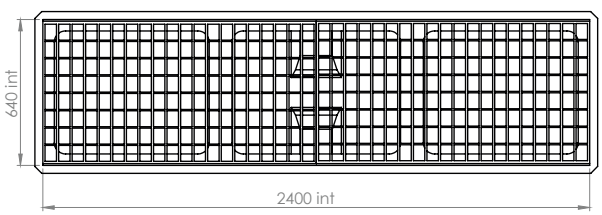

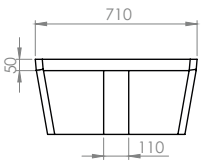

Bac 4 fûts – 450 litres

Existe en 3 variantes :

A - Caillebotis acier galvanisé - Réf. BRLG450/380006F
B - Caillebotis en PEHD - Réf. BRLP450/380006F
C - Sans caillebotis - Réf. BRL450/380006F

Utilisez vos palettes Europe (1200x800) comme caillebotis.
Les 4 fûts sont accessibles.
Bac de rétention 100% PEHD avec ou sans caillebotis.
Caillebotis amovible en acier galvanisé ou en PEHD.
Passage de fourches sur 4 côtés.

Caractéristiques techniques :
Dim. Hors Tout (L x p x h) : **2480 x 900 x 380 mm**
Dim. Caillebotis (L x l) : **2400 x 800 mm**
Coloris : **Jaune** (TEIN006 - Proche RAL 1028)
Volume de rétention : **450 L**
Capacité de charge (UR) : **1100 kg**
Nombre de pièces par pile : **6**







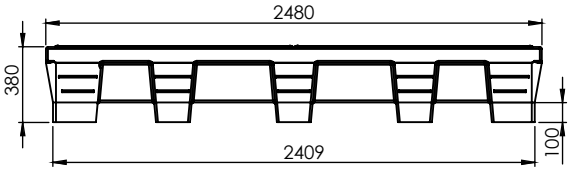

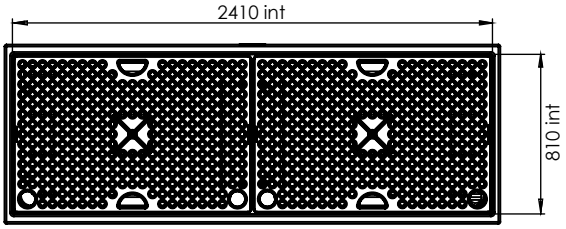

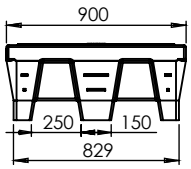

Bac 4 fûts – 880 litres

Existe en 2 variantes :

A - Caillebotis acier galvanisé - Réf. MRG880006F
B - Caillebotis en PEHD - Réf. MRP880006F

100% de rétention.
Bac de rétention 100% PEHD avec caillebotis.
Caillebotis amovible en acier galvanisé ou en PEHD.
Passage de fourches sur 4 côtés.

Caractéristiques techniques :
Dim. Hors Tout (L x p x h) : **1290 x 1290 x 705 mm**
Dim. Caillebotis (L x l) : **1200 x 1200 mm**
Coloris : **Jaune** (TEIN006 - Proche RAL 1028)
Volume de rétention : **880 L**
Capacité de charge (UR) : **1500 kg**
Nombre de pièces par pile : **3**

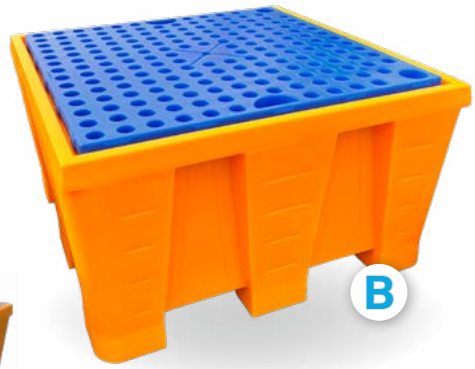

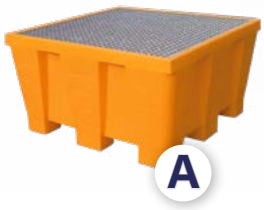

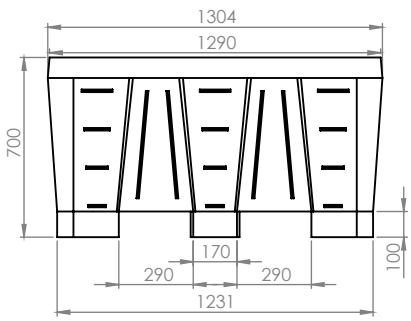

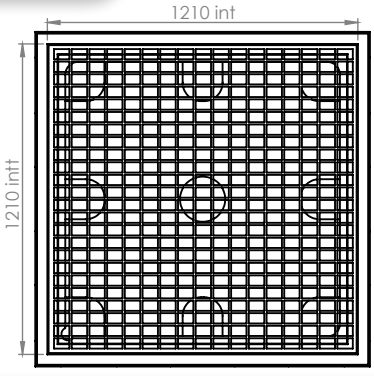

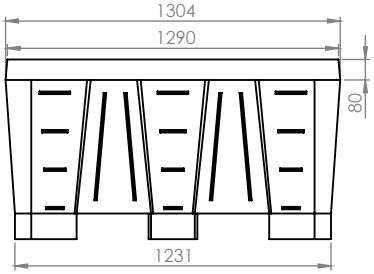

Bac 1 IBC – 1000 litres

Existe en 2 variantes :

A - Caillebotis acier galvanisé - Réf. MRG1000006F

B - Caillebotis en acier plastifié (Plastisol) - Réf. MRP1000006F

Large surface de pose, permet de poser d'autres contenants près de l'IBC.
Bac de rétention 100% PEHD avec caillebotis.
Caillebotis amovible en acier galvanisé ou en acier plastifié (Plastisol).
Passage de fourches sur 2 côtés.





Caractéristiques techniques :
Dim. Hors Tout (L x p x h) : **1750 x 1450 x 595 mm**
Dim. Caillebotis (L x l) : **1635 x 1335 mm**
Coloris : **Jaune** (TEIN006 - Proche RAL 1028)
Volume de rétention : **1000 L**
Capacité de charge (UR) : **2000 kg**
Nombre de pièces par pile : **3**

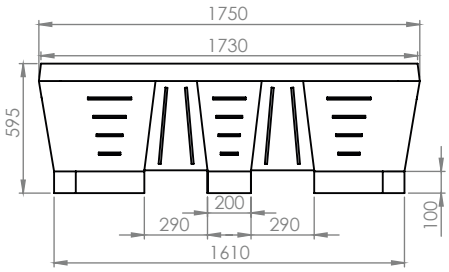

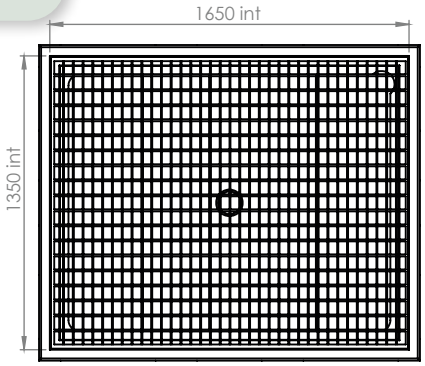

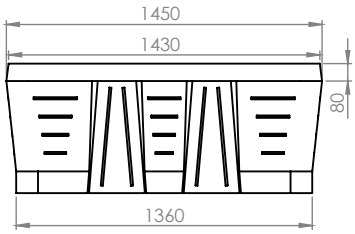

Bac 1 IBC – 1050 litres

Existe en 3 variantes :

A - Caillebotis acier galvanisé - Réf. BACRG1050/2180006F

B - Caillebotis en PEHD - Réf. BACRP1050/2180006F

C - Sans caillebotis - Réf. BACR1050/2180006F

Largeur adaptée à la profondeur des rayonnages.
Se glisse au niveau du sol, sous un rayonnage (longueur : 2250 mm).
Bac de rétention 100% PEHD avec caillebotis.
Caillebotis amovible en acier galvanisé ou en PEHD.
Passage de fourches sur 2 côtés.







Caractéristiques techniques :
Dim. Hors Tout (L x p x h) : **2180 x 1300 x 575 mm**
Dim. Caillebotis (L x l) : **2100 x 1200 mm**
Coloris : **Jaune** (TEIN006 - Proche RAL 1028)
Volume de rétention : **1050 L**
Capacité de charge (UR) : **2000 kg**
Nombre de pièces par pile : **4**

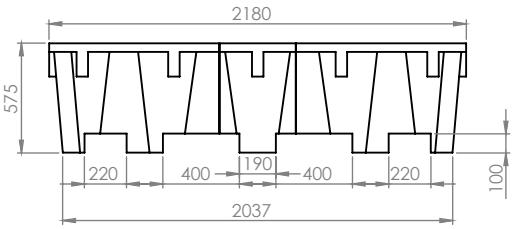

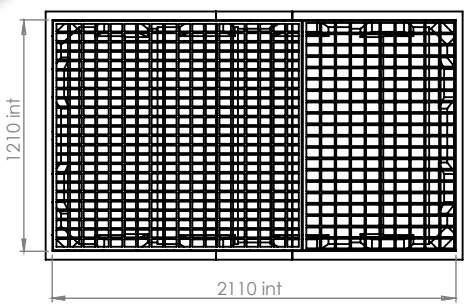

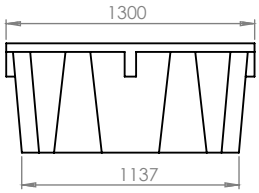

Bac 1 IBC – 1050 litres

Caillebotis en PEHD - Réf. BRCECOP1050008F

Design compact pour un faible encombrement.
Bac de rétention 100% PEHD avec caillebotis.
Caillebotis (palette) amovible en PEHD.
Passage de fourches sur 4 côtés.

Caractéristiques techniques :
Dim. Hors Tout (L x p x h) : **1240 x 1240 x 1140 mm**
Dim. Caillebotis (L x l) : **1140 x 1140 mm**
Coloris : **Noir** (TEIN008 - Proche RAL 9017)
Volume de rétention : **1050 L**
Capacité de charge (UR) : **1600 kg**
Nombre de pièces par pile : **2**





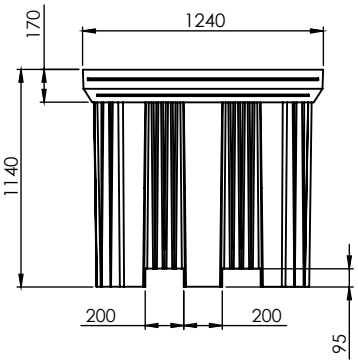

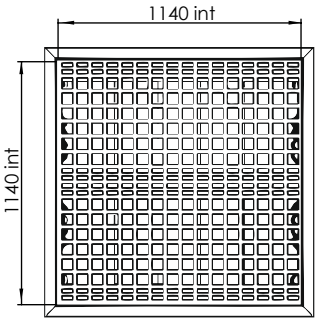

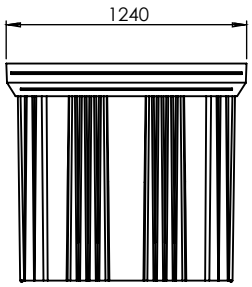

Bac 1 IBC ÉCO-CONÇU - 1100 litres

Existe en 2 variantes :

A - Caillebotis acier galvanisé - Réf. BRCECOG1100/1000008F

B - Caillebotis en PP - Réf. BRCECOP1100/1000008F

Bac emboîtable pour gain de place dans le transport.
Bac de rétention 100% PEHD avec caillebotis.
Caillebotis amovible en acier galvanisé ou en PEHD.
Passage de fourches sur 4 côtés.

Caractéristiques techniques :
Dim. Hors Tout (L x p x h) : **1380 x 1280 x 1000 mm**
Dim. Caillebotis (L x l) : **1300 x 1200 mm**
Coloris : **Noir** (TEIN008 - Proche RAL 9017)
Volume de rétention : **1100 L**
Capacité de charge (UR) : **1500 kg**
Nombre de pièces par pile : **7**

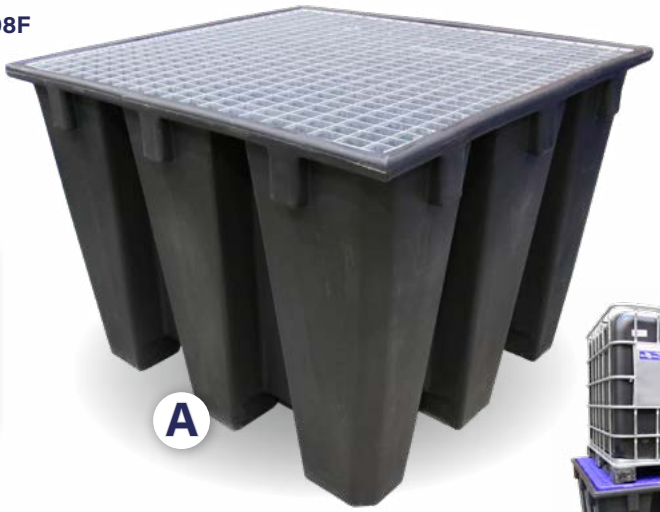



DIBt *Existe aussi en version DIBT (voir p. 13)*

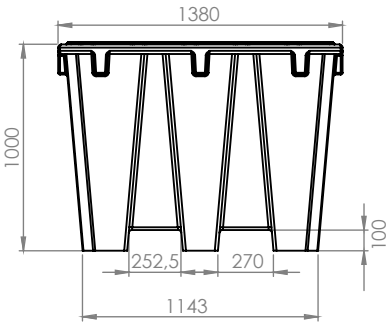

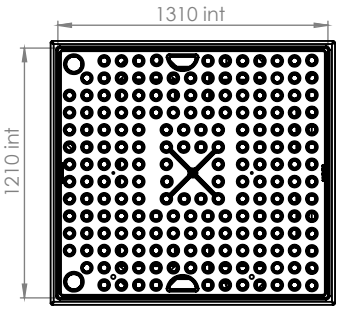

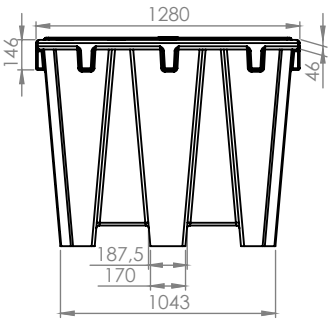



Bac 1 IBC – 1100 litres

Existe en 3 variantes :

A - Caillebotis acier galvanisé - Réf. MRG1100/SOUT006F
B - Caillebotis en PEHD - Réf. MRP1100/SOUT006F
C - Sans caillebotis - Réf. MR1100/SOUT006F

Design avec espace pour faciliter le soutirage.
Bac de rétention 100% PEHD avec ou sans caillebotis.
Caillebotis amovible en acier galvanisé
ou en PEHD.
Passage de fourches sur 2 côtés.

Caractéristiques techniques :
Dim. Hors Tout (L x p x h) : **1700 x 1300 x 940 mm**
Dim. Caillebotis (L x l) : **1200 x 1200 mm**
Coloris : **Jaune** (TEIN006 - Proche RAL 1028)
Volume de rétention : **1100 L**
Capacité de charge (UR) : 1**500 kg**
Nombre de pièces par pile : **2**







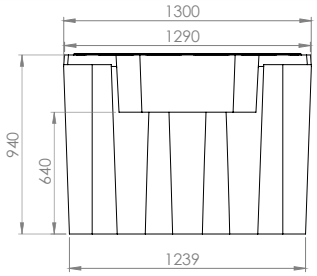

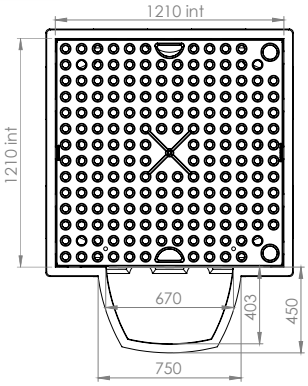

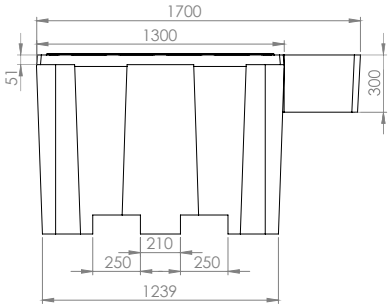

Bac 1 IBC à plan incliné – 1200 litres

Caillebotis en PEHD - Réf. MRP1200/SOUTPI06F

Surface de pose à plan incliné optimisant l'écoulement
du liquide lors du dépotage.
Bac de rétention 100% PEHD avec caillebotis.
Caillebotis amovible en PEHD.
Passage de fourches sur 2 côtés.
Emplacement dédié pour poser un bidon lors du soutirage.

Caractéristiques techniques :
Dim. Hors Tout (L x p x h) : **1600 x 1230 x 980/900 mm**
Dim. Caillebotis (L x l) : **1200 x 1200 mm**
Coloris : **Jaune** (TEIN006 - Proche RAL 1028)
Volume de rétention : **1200 L**
Capacité de charge (UR) : 1**500 kg**
Nombre de pièces par pile : **2**





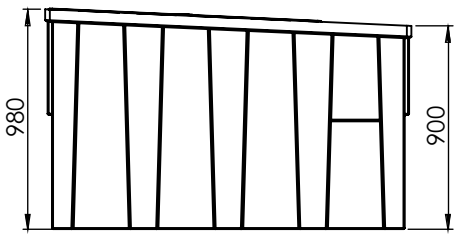

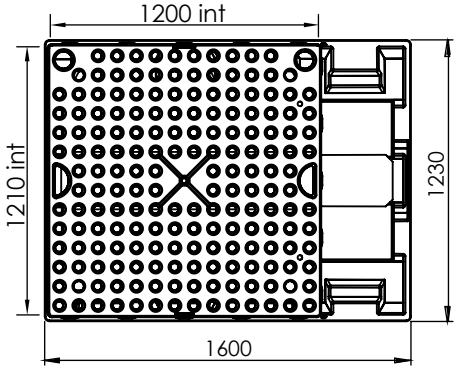

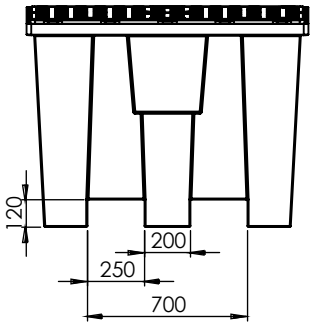

Options disponibles :
page 36

Bac 1 IBC – 1200 litres

Existe en 2 variantes :
A - Caillebotis acier galvanisé - Réf. MRG1200006F
B - Caillebotis en PEHD - Réf. MRP1200006F

Design compact pour un faible encombrement.
Bac de rétention 100% PEHD avec caillebotis.
Caillebotis amovible en acier galvanisé ou en PEHD.
Passage de fourches sur 4 côtés.

Caractéristiques techniques :
Dim. Hors Tout (L x p x h) : **1300 x 1300 x 900 mm**
Dim. Caillebotis (L x l) : **1200 x 1200 mm**
Coloris : **Jaune** (TEIN006 - Proche RAL 1028)
Volume de rétention : **1200 L**
Capacité de charge (UR) : **2000 kg**
Nombre de pièces par pile : **2**





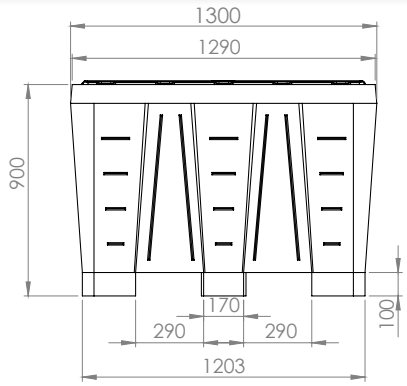

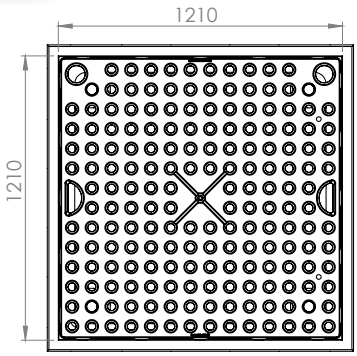

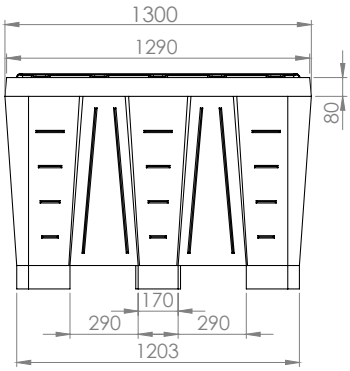

Bac 1 IBC – 1500 litres

Caillebotis en acier plastifié (Plastisol) - Réf. MRP1500006F

Avec renfort, capacité de charge de 3600 kg.
Bac de rétention 100% PEHD avec caillebotis.
Caillebotis amovible en acier plastifié (Plastisol).
Passage de fourches sur 4 côtés.

Caractéristiques techniques :
Dim. Hors Tout (L x p x h) : **1830 x 1830 x 640 mm**
Dim. Caillebotis (L x l) : **1750 x 1750 mm**
Coloris : **Jaune** (TEIN006 - Proche RAL 1028)
Volume de rétention : **1500 L**
Capacité de charge (UR) : **2000 kg**
Nombre de pièces par pile : **3**





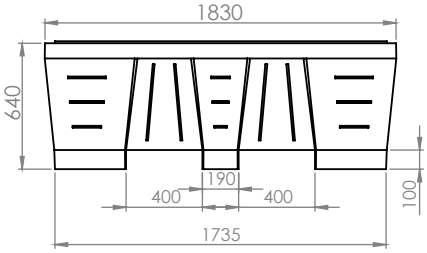

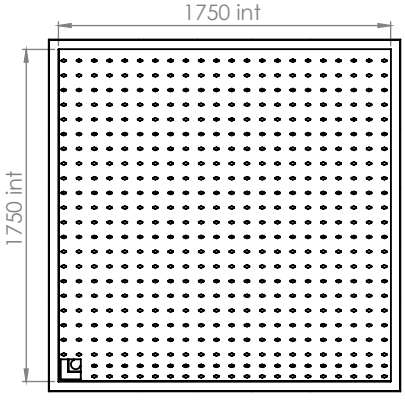

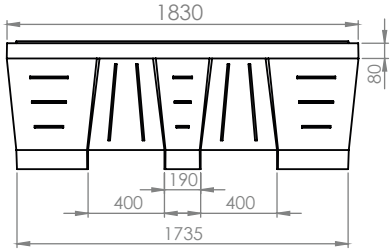

Option bâche pour bacs 1 ou 2 IBC

Existe en 2 variantes :
Pour bac 1 IBC - Réf : BAP1300/1300GF
Pour bac 2 IBC - Réf : BAP2500/1290GF

Bâche à poser

La solution économique pour le stockage en extérieur.
Fermeture éclair pour soutirage ou contrôle du niveau.
Maintien de la bâche par élastique sur le bord du bac.
Bâche PVC à poser sur le conteneur ou sur les fûts.

Caractéristiques techniques :
Dim : **1380 x 1380 x 1420 mm**
Coloris : **gris**



Option pour le bac 1 IBC 1500 litres

Réf : RENFORT3600008F
(Réf. MRP1500006F)

Renfort amovible intérieur

S'adapte sur le bac de rétention de 1500 litres pour accroître la capacité de 2000 à 3600 kg (UR).
Constitué de 4 plots amovibles.

Attention, une fois le renfort en place, le volume de rétention du bac 1500 litres passe à 1140 litres.

Caractéristiques techniques :
Dim. Hors Tout (L x p x h) : **1200 x 1200 x 405 mm**
Coloris : **Noir** (TEIN008 - Proche RAL9017)



Options pour les bacs IBC

Réhausse de soutirage

Réf : REHAUSSEMR008F

Plan incliné (de 405 à 370 mm) pour faciliter l'écoulement.
Surélève le conteneur pour le soutirage.
Fabriqué en 100% PEHD.

Caractéristiques techniques :
Dim. Hors Tout (L x p x h) : **1200 x 1220 x 407 / 370 mm**
Capacité de charge (UR) : **1500 kg**
Coloris : **Noir** (TEIN008 - Proche RAL9017)



Réceptacle pour soutirage

Existe en 2 variantes :
A - Réceptacle seul
(pour conteneur 2 IBC 1050L) **- Réf. RECEPMRBI006F**
B - Réceptacle + pied
(pour conteneur IBC 1000L, 1200L & 1500L) **- Réf. RECEPMR006F**

S'accroche sur le bord du bac.
S'adapte à tous les bacs avec ou sans pied de mise à niveau.
Fabriqué en 100% PEHD.

Caractéristiques techniques :
Dim. Hors Tout (L x p x h) : **630 x 575 x 475 mm**
Diamètre : **500 mm**
Coloris : **Jaune** (TEIN006 - Proche RAL1028)



Bac 2 IBC ou 8 fûts – 1050 litres

Existe en 2 variantes :

A - Caillebotis acier galvanisé - Réf. MRG1050/BI006F

B - Caillebotis en PEHD - Réf. MRP1050/BI006F

Jusqu'à 4600 kg de capacité de charge (UR).
Bac de rétention 100% PEHD avec caillebotis.
Caillebotis amovible en acier galvanisé ou en PEHD
Passage de fourches sur 2 côtés.

Caractéristiques techniques :
Dim. Hors Tout (L x p x h) : **2500 x 1300 x 490 mm**
Dim. Caillebotis (L x l) : **2400 x 1200 mm**
Coloris : **Jaune** (TEIN006 - Proche RAL 1028)
Volume de rétention : **1050 L**
Capacité de charge (UR) : **4600 kg**
Nombre de pièces par pile : **4**



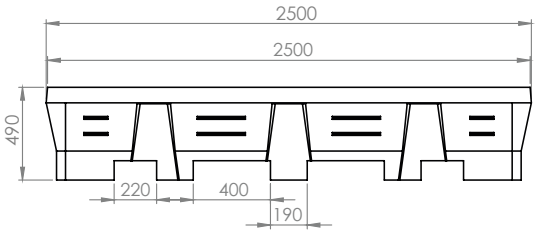

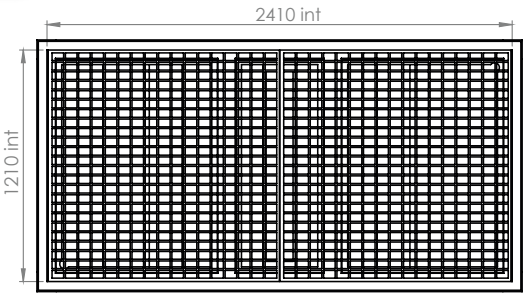

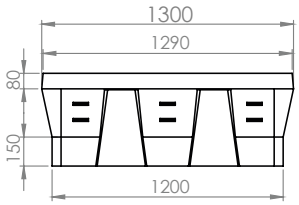

Bac 2 IBC ou 8 fûts – ÉCO-CONÇU 1050 litres

Existe en 2 variantes :

A - Caillebotis acier galvanisé - Réf. MRGECO1050/BI008F

B - Caillebotis en PEHD - Réf. MRPECO1050/BI008F

Emboîtable pour un gain de place dans le transport.
Bac de rétention 100% PEHD avec caillebotis.
Caillebotis amovible en acier galvanisé ou en PEHD.
Passage de fourches sur 2 côtés.

Caractéristiques techniques :
Dim. Hors Tout (L x p x h) : **2500 x 1300 x 530 mm**
Dim. Caillebotis (L x l) : **2400 x 1200 mm**
Coloris : **Noir** (TEIN008 - Proche RAL 9017)
Volume de rétention : **1050 L**
Capacité de charge (UR) : **3900 kg**
Nombre de pièces par pile : **6**



DIBt *Existe aussi en version DIBT (voir p. 14)*

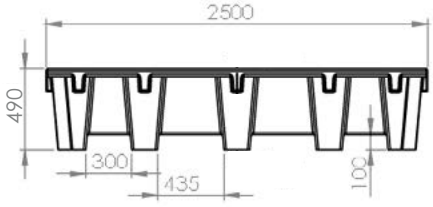

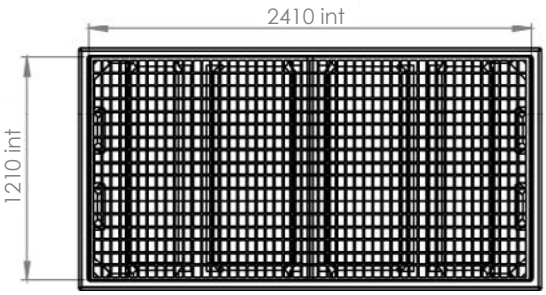

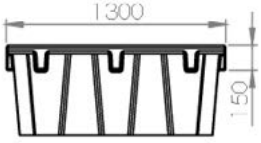

Bac 2 IBC – 1330 litres

Existe en 3 variantes :

B - Caillebotis en PEHD - Réf. BACRP1330/2680006F

C - Sans caillebotis - Réf. BACR1330/2680006F

Grande capacité de rétention.
Bac de rétention 100% PEHD avec ou sans caillebotis.
Caillebotis amovible en acier galvanisé ou en PEHD.
Passage de fourches sur 2 côtés.

Caractéristiques techniques :
Dim. Hors Tout (L x p x h) : **2680 x 1300 x 575 mm**
Dim. Caillebotis (L x l) : **2600 x 1200 mm**
Coloris : **Jaune** (TEIN006 - Proche RAL 1028)
Volume de rétention : **1330 L**
Capacité de charge (UR) : **4600 kg**
Nombre de pièces par pile : **4**





pour lisse longueur 2 700 mm



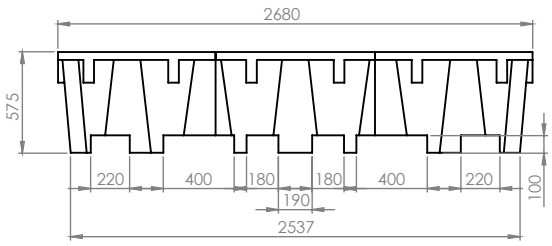

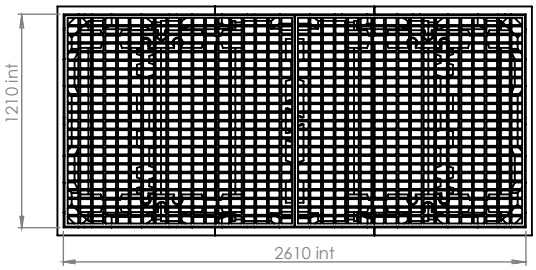

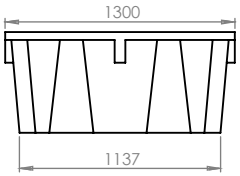

Bac 3 IBC – 1650 litres

Existe en 3 variantes :

B - Caillebotis en PEHD - Réf. BACRP1650/3280006F

C - Sans caillebotis - Réf. BACR1650/3280006F

Optimisez vos surfaces en mettant 3 IBC sur un même bac !
Bac de rétention 100% PEHD avec ou sans caillebotis.
Caillebotis amovible en acier galvanisé ou en PEHD.
Passage de fourches sur 2 côtés.

Caractéristiques techniques :
Dim. Hors Tout (L x p x h) : **3280 x 1300 x 575 mm**
Dim. Caillebotis (L x l) : **3200 x 1200 mm**
Coloris : **Jaune** (TEIN006 - Proche RAL 1028)
Volume de rétention : **1650 L**
Capacité de charge (UR) : **5700 kg**
Nombre de pièces par pile : **4**



pour lisse longueur 3 300 mm





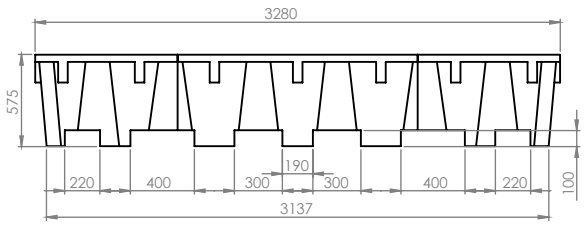

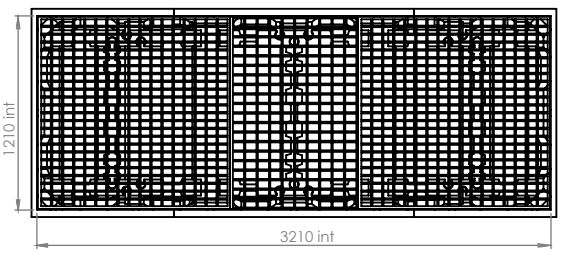

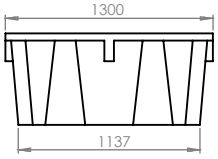

SYSTÈMES BÂCHÉS

Ce système de bâche existe en deux formats et s'adapte sur le bac de rétention pour un stockage en extérieur. Sa structure est en acier galvanisé démontable, la fixation sur les tubes se fait par bande velcro. Le rideau avant est relevable. Il est livré en kit.
Une bâche sans structure existe également pour un stockage en extérieur. Son rideau avant est relevable par fermeture éclair, elle est disponible en gris.

Système bâché – petit format

Réf : STRUCTB1300GF

Adaptable sur de nombreuses références (nous consulter).
Structure en acier galvanisé avec tubes de 30 mm.
Entièrement démontable.

Caractéristiques techniques :
Matériaux : **Toile PVC 650 g/m² traité anti-UV**
Coloris : **Gris**
Hauteur hors tout face avant : **1600 mm**
Hauteur hors tout face arrière : **1300 mm**
Hauteur ouverture : **1500 mm**
Largeur : **1300 mm**







Système bâché – grand format

Réf : STRUCTBMR1050F

Adaptable sur de nombreuses références (nous consulter).
Structure en acier galvanisé avec tubes de 30 mm.
Entièrement démontable.

Caractéristiques techniques :
Matériaux : **Toile PVC 650 g/m² traité anti-UV**
Coloris : **Gris**
Hauteur hors tout face avant : **1600 mm**
Hauteur hors tout face arrière : **1300 mm**
Hauteur ouverture : **1500 mm**
Largeur : **2500 mm**





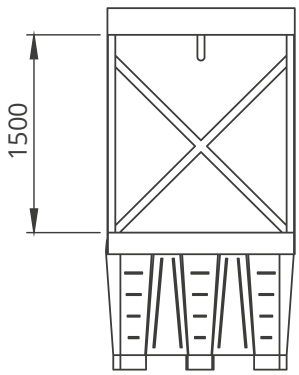

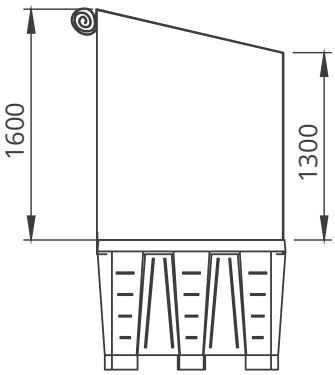

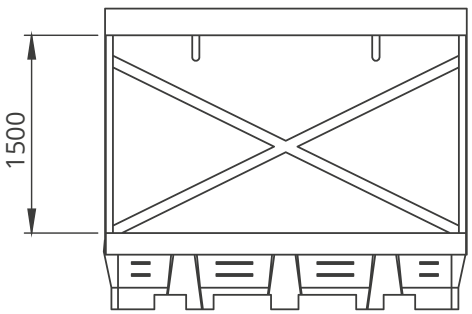

MINI - BACS ET PLATEAUX DE RÉTENTION



LES + PRODUITS

- Insensible à la corrosion
- Caillebotis amovible pour un nettoyage aisé
- Résistant à la plupart des liquides corrosifs
- Permet de prévenir tout risque de pollution

Garantie 5 ans contre tout vice de fabrication

EMP Le Rotomoulage

Variations dimensionnelles et volumiques possibles des cotes indiquées : +/- 4%
Variation de couleurs possible.
Les correspondances RAL sont données à titre indicatif et ne sont pas contractuelles.

Mini bac – 100 litres

Existe en 2 variantes :

A - Caillebotis en PP - Réf. PFCP100006F

B - Sans caillebotis - Réf. PF100006F

Mini bac 100% PEHD avec ou sans caillebotis.
Caillebotis amovible en PP.
Fond plat.

Caractéristiques techniques :
Dim. Hors Tout (L x p x h) : **990 x 645 x 145 mm**
Dim. Caillebotis (L x l) : **930 x 525 mm**
Coloris : **Jaune** (TEIN006 - Proche RAL 1028)
Volume de rétention : **100 L**
Capacité de charge (UR) : **150 kg**
Nombre de pièces par pile : **15**







DIBt *Existe aussi en version DIBT (voir p. 15)*

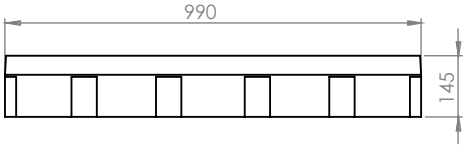

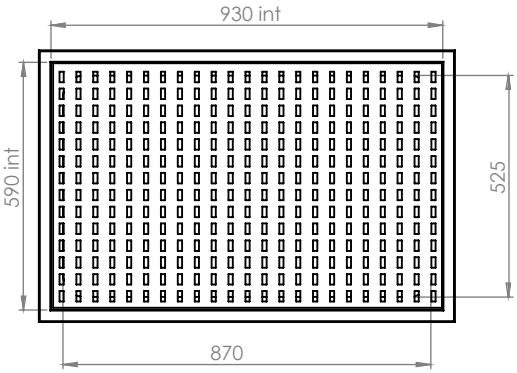

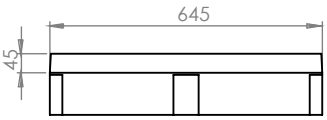

Mini bac – 200 litres

Existe en 2 variantes :

A - Caillebotis en PP - Réf. PFCP200006F

B - Sans caillebotis - Réf. PF200006F

Mini bac 100% PEHD avec ou sans caillebotis.
Caillebotis amovible en PP.
Fond plat.

Caractéristiques techniques :
Dim. Hors Tout (L x p x h) : **990 x 645 x 345 mm**
Dim. Caillebotis (L x l) : **930 x 525 mm**
Coloris : **Jaune** (TEIN006 - Proche RAL 1028)
Volume de rétention : **200 L**
Capacité de charge (UR) : **250 kg**
Nombre de pièces par pile : **6**





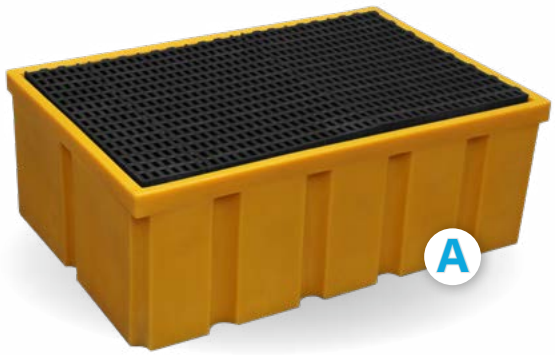

DIBt *Existe aussi en version DIBT (voir p. 14)*

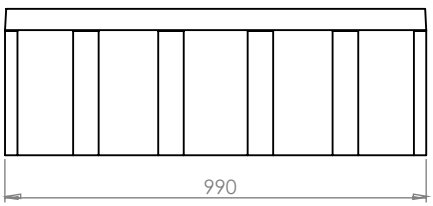

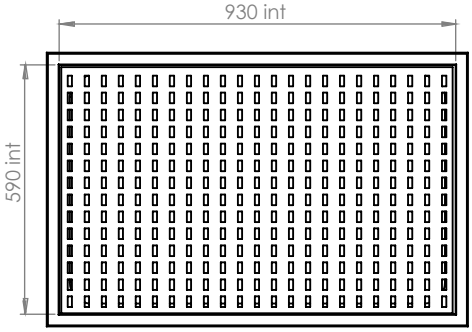

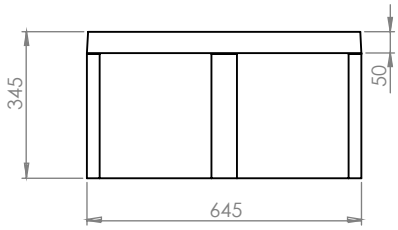

Mini bac – 120 litres

Existe en 3 variantes :

A - Caillebotis acier galvanisé - Réf. BRLG120/230006F
B - Caillebotis en PEHD - Réf. BRLP120/230006F
C - Sans caillebotis - Réf. BRL120/230006F

Possibilité de poser directement une palette sur le modèle sans caillebotis. Faible hauteur, facile d'accès.
Mini bac 100% PEHD avec ou sans caillebotis.
Caillebotis amovible en acier galvanisé ou en PEHD.
Passage de fourches sur 2 côtés.

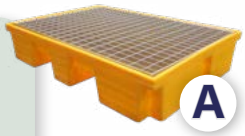

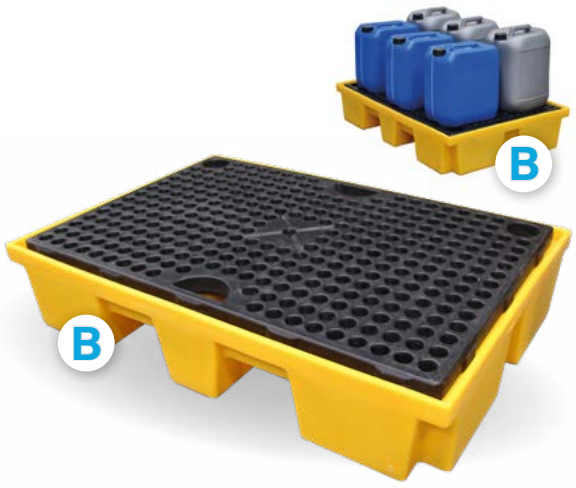

Caractéristiques techniques :
Dim. Hors Tout (L x p x h) : **1240 x 840 x 230 mm**
Dim. Caillebotis (L x l) : **1200 x 800 mm**
Coloris : **Jaune** (TEIN006 - Proche RAL 1028)
Volume de rétention : **120 L**
Capacité de charge (UR) : **650 kg**
Nombre de pièces par pile : **9**

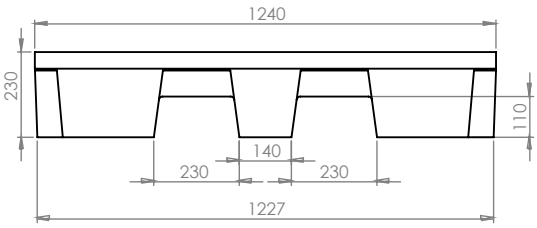

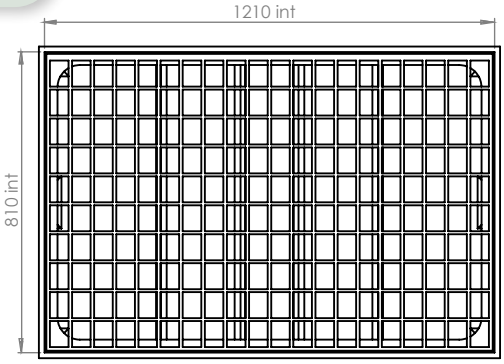

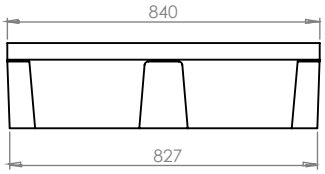

Mini bac – ÉCO-CONÇU 120 litres

Existe en 3 variantes :

A - Caillebotis acier galvanisé - Réf BRLECOG120/230008F
B - Caillebotis en PEHD - Réf. BRLECOPE120/230008F
C - Sans caillebotis - Réf. BRLECO120/230008F

Mini bac 100% PEHD avec ou sans caillebotis.
Caillebotis amovible en acier galvanisé ou en PEHD.
Passage de fourches sur 2 côtés.

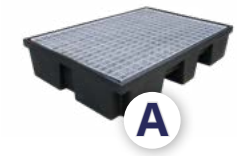





Caractéristiques techniques :
Dim. Hors Tout (L x p x h) : **1240 x 840 x 230 mm**
Dim. Caillebotis (L x l) : **1200 x 800 mm**
Coloris : **Noir** (TEIN008 - Proche RAL 9017)
Volume de rétention : **120 L**
Capacité de charge (UR) : **500 kg**
Nombre de pièces par pile : **9**

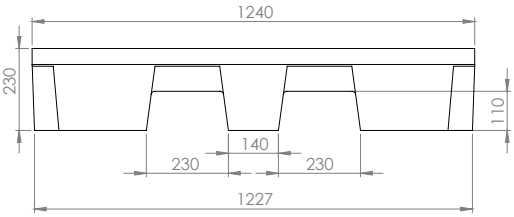

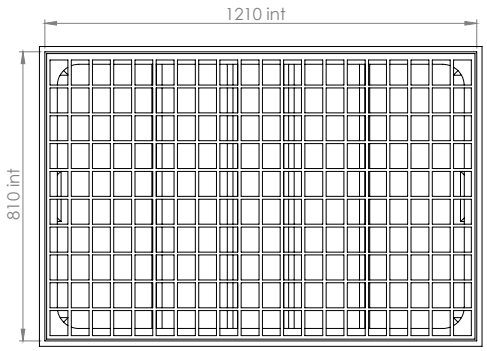

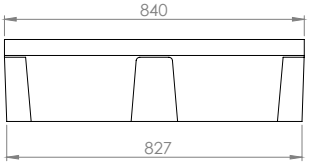

Mini bac – 70 litres

Existe en 2 variantes :

A - Caillebotis en PP - Réf. BRLP70006F

B - Sans caillebotis - Réf. BRL70006F

Mini bac 100% PEHD
avec ou sans caillebotis.
Caillebotis amovible en PP.
Passage de fourches sur 2 côtés.

Caractéristiques techniques :
Dim. Hors Tout (L x p x h) : **810 x 640 x 340 mm**
Dim. Caillebotis (L x l) : **800 x 625 mm**
Coloris : **Jaune** (TEIN006 - Proche RAL 1028)
Volume de rétention : **70 L**
Capacité de charge (UR) : **100 kg**
Nombre de pièces par pile : **12**



DIBt *Existe aussi en version DIBT (voir p. 16)*

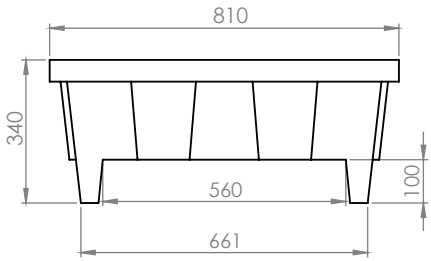

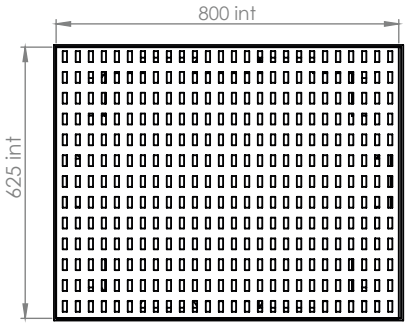

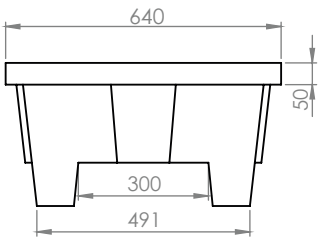

Mini bac – 70 litres

Existe en 2 variantes :

A - Caillebotis en PP - Réf. BRLP70/230006F

B - Sans caillebotis - Réf. BRL70/230006F

Mini bac 100% PEHD avec ou sans caillebotis.
Caillebotis amovible en PP.
Fond plat.

Caractéristiques techniques :
Dim. Hors Tout (L x p x h) : **810 x 640 x 230 mm**
Dim. Caillebotis (L x l) : **800 x 624 mm**
Coloris : **Jaune** (TEIN006 - Proche RAL 1028)
Volume de rétention : **70 L**
Capacité de charge (UR) : **100 kg**
Nombre de pièces par pile : **12**

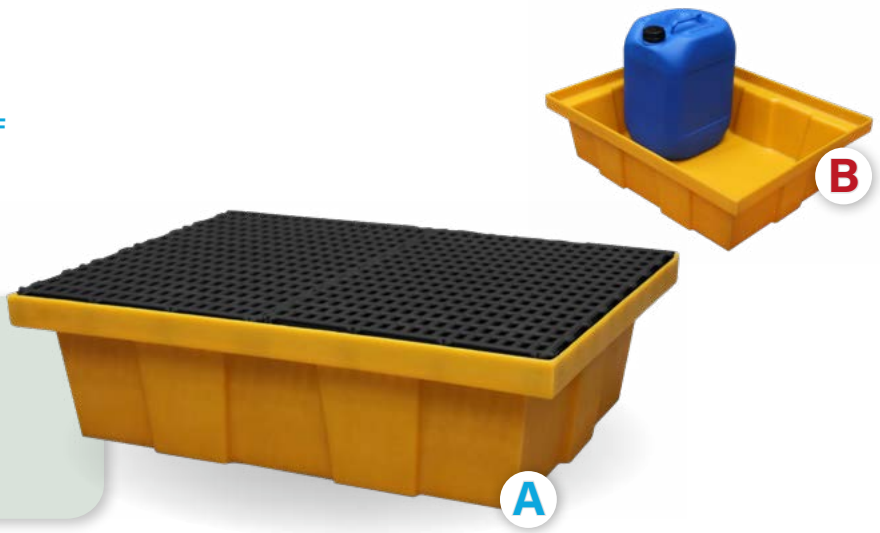

DIBt *Existe aussi en version DIBT (voir p. 17)*

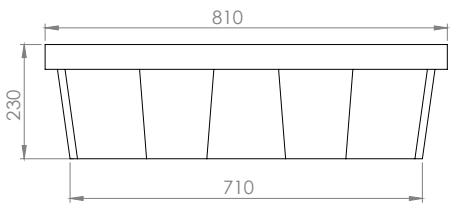

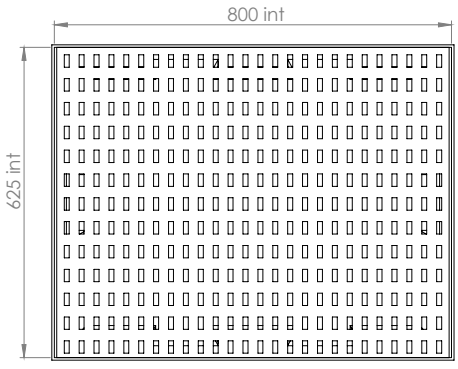

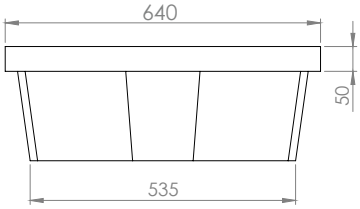

Bac à poser – de 18 à 55 litres

Avec un fond plat, s'utilisent sur un établi, un rayonnage ou au sol.
Mini bac 100% PEHD avec ou sans caillebotis.
Caillebotis amovible en PP.













	Références	Dim. Hors tout (L x p x h)	Dim. Caillebotis (L x l)	Coloris	Cap. de charge UR	Volume de rétention
A	BACETAGERE22014F	820 x 420 x 70 mm	Sans	Rouge (TEIN014) *Proche RAL 3020*	35 kg	18 L
B	BACETAGERE43014F	820 x 420 x135 mm	Sans	Rouge (TEIN014) *Proche RAL 3020*	45 kg	33 L
C	BACAPOSER41006F	930 x 600 x 90 mm	Sans	Jaune (TEIN006) *Proche RAL 1028*	55 kg	41 L
D	BACAPOSER41C006F	930 x 600 x 90 mm	890 x 560 mm	Jaune (TEIN006) *Proche RAL 1028*	55 kg	41 L
E	BACAPOSER55006F	1240 x 600 x 90 mm	Sans	Jaune (TEIN006) *Proche RAL 1028*	75 kg	55 L
F	BACAPOSER55C006F	1240 x 600 x 90mm	1200 x 560 mm	Jaune (TEIN006) *Proche RAL 1028*	75 kg	55 L

A

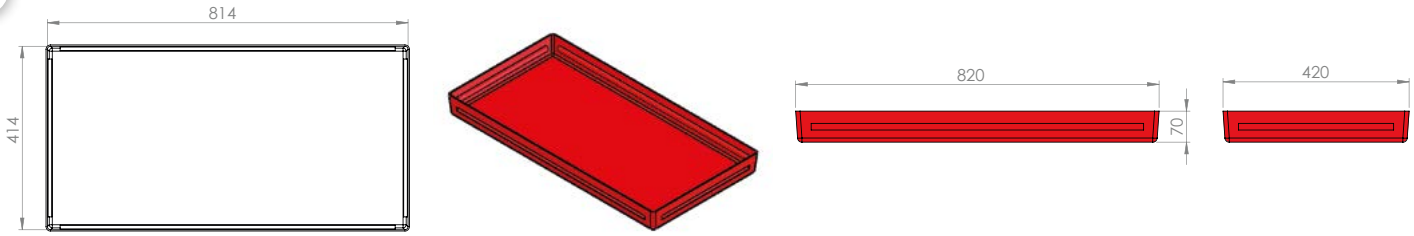
814
414
820
70
420

B

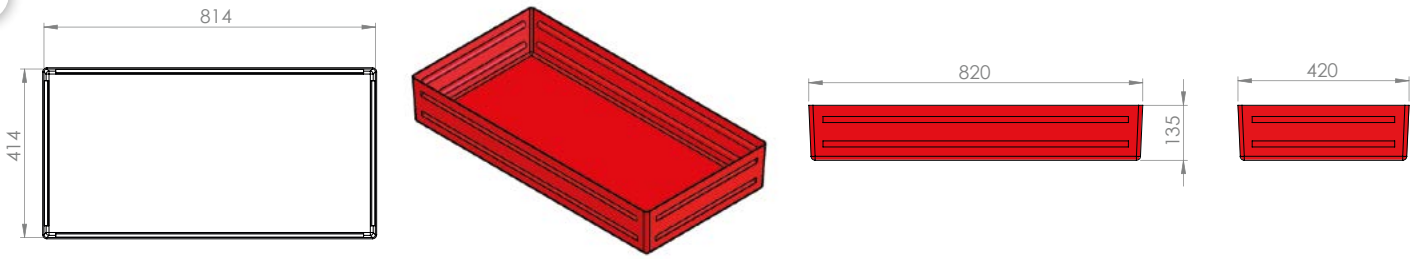
814
414
820
135
420

C

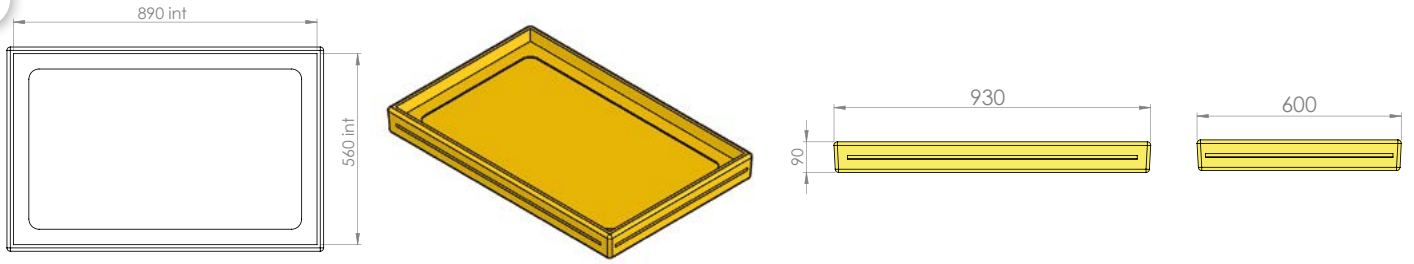
890 int
560 int
930
90
600

D

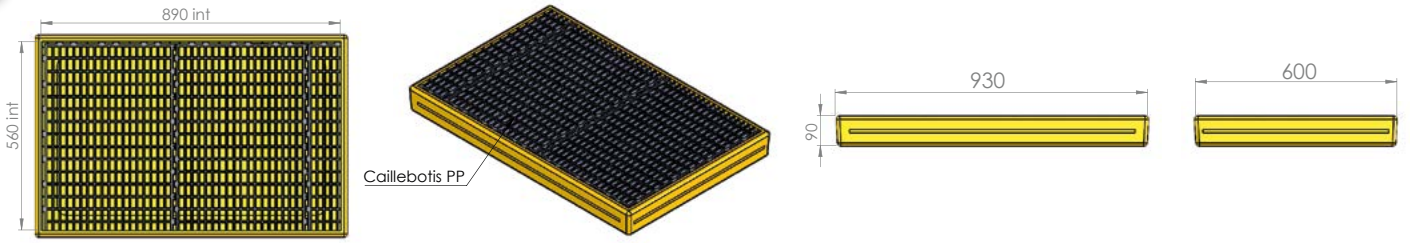
890 int
560 int
Caillebotis PP
930
90
600

E

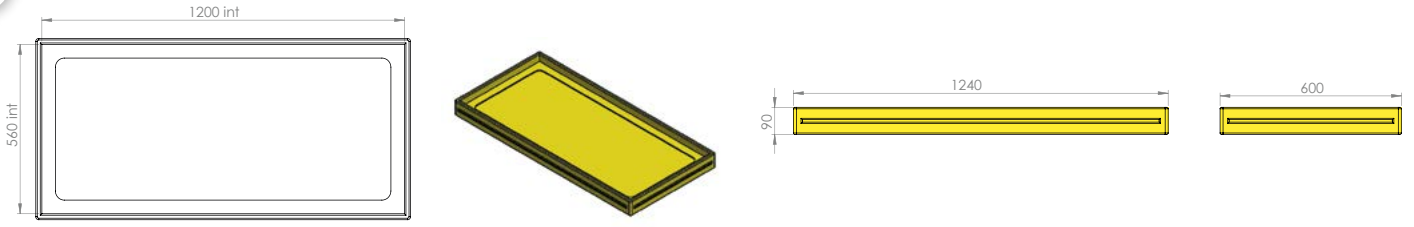
1200 int
560 int
1240
90
600

F

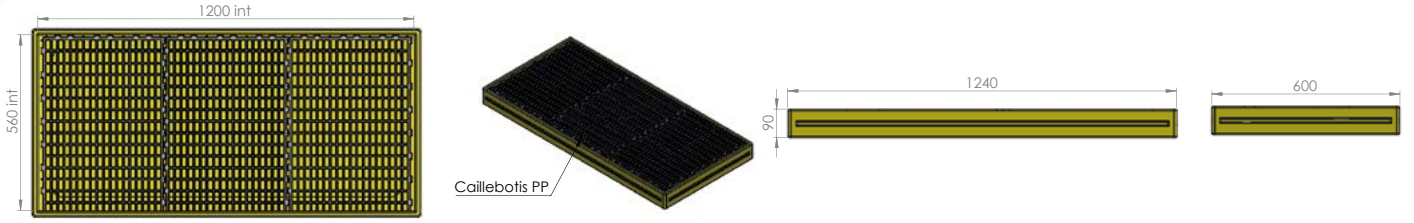
1200 int
560 int
Caillebotis PP
1240
90
600

PLATEAUX DE RÉTENTION «LABO-RÉTEN» - Plateaux allant de 5 à 40 litres

Finition soignée pour une utilisation dans les milieux comme les laboratoires, l'éducation... Design optimisé pour un nettoyage facilité. Plateaux 100% PEHD avec ou sans caillebotis. Caillebotis amovibles en PP avec surface anti-dérapante. Poignées moulées dans la forme du plateau (sauf modèles 5 et 8 litres).

Coloris : **Vert anis** (MP00012 - Proche Pantone 380 U) ou **Gris argent** (MP00056 - Proche RAL 7001)

Plateau – 5 litres

Existe en 4 variantes :

A1 - Vert anis - Caillebotis en PEHD - Réf. LABR5CNEWMP012F
A2 - Gris Argent - Caillebotis en PEHD - Réf. LABR5CNEWMP056F
B1 - Vert anis - Sans caillebotis - Réf. LABR5NEWMP012F
B2 - Gris argent - Sans caillebotis - Réf. LABR5NEWMP056F

Caractéristiques techniques :
Dim. Hors Tout (L x p x h) : **445 x 415 x 45 mm**
Dim. Caillebotis (L x l) : **424 x 394 mm**
Volume de rétention : **5 L**
Capacité de charge (UR) : **10 kg**







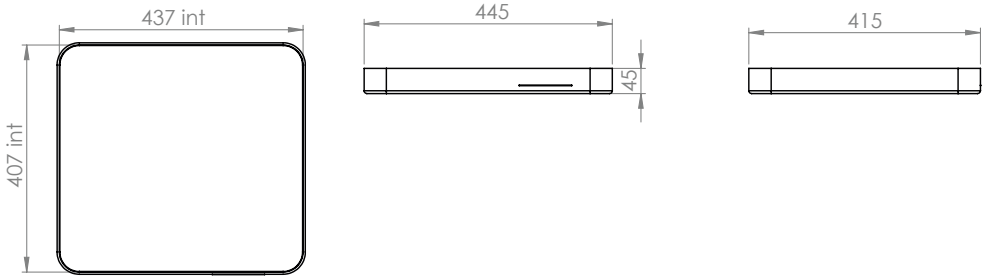

Plateau – 8 litres

Existe en 4 variantes :

A1 - Vert anis - Caillebotis en PEHD - Réf. LABR8CNEWMP012F
A2 - Gris Argent - Caillebotis en PEHD - Réf. LABR8CNEWMP056F
B1 - Vert anis - Sans caillebotis - Réf. LABR8NEWMP012F
B2 - Gris argent - Sans caillebotis - Réf. LABR8NEWMP056F

Caractéristiques techniques :
Dim. Hors Tout (L x p x h) : **635 x 410 x 50 mm**
Dim. Caillebotis (L x l) : **622 x 392 mm**
Volume de rétention : **8 L**
Capacité de charge (UR) : **36 kg**

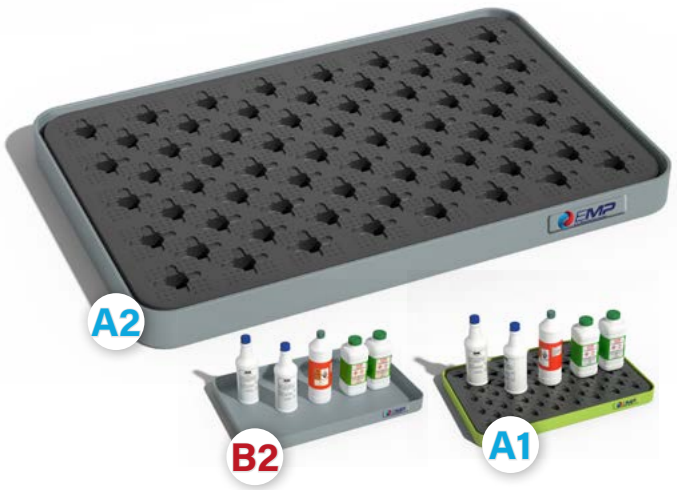

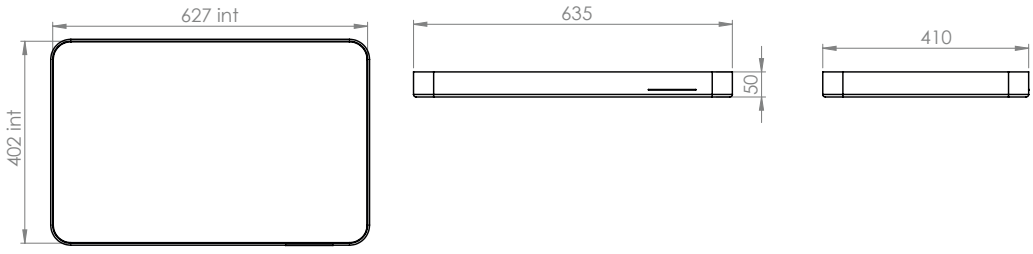

Plateau – 10 litres

Existe en 4 variantes :

A1 - Vert anis - Caillebotis en PEHD - Réf. LABR10CNEWMP012F
A2 - Gris Argent - Caillebotis en PEHD - Réf. LABR10CNEWMP056F
B1 - Vert anis - Sans caillebotis - Réf. LABR10NEWMP012F
B2 - Gris argent - Sans caillebotis - Réf. LABR10NEWMP056F

Caractéristiques techniques :
Dim. Hors Tout (L x p x h) : **445 x 415 x 90 mm**
Dim. Caillebotis (L x l) : **424 x 394 mm**
Volume de rétention : **10 L**
Capacité de charge (UR) : **35 kg**







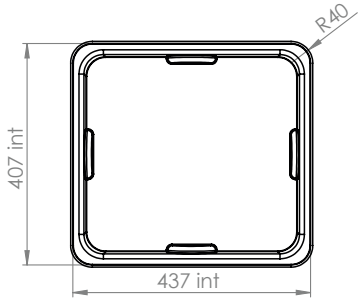

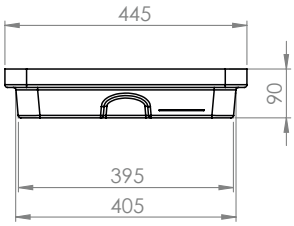

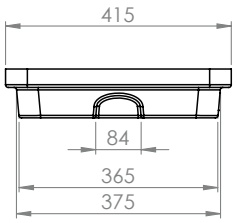

Plateau – 12 litres

NOUVEAUTÉ

Existe en 2 variantes :

A - Gris Argent - Caillebotis en PEHD - Réf. LABR12CARMOIRE18
B - Gris argent - Sans caillebotis - Réf. LABR12ARMOIRE18

Caractéristiques techniques :
Dim. Hors Tout (L x p x h) : **485 x 370 x 90 mm**
Dim. Caillebotis (L x l) : **470 x 355 mm**
Volume de rétention : **12 L**
Capacité de charge (UR) : **50 kg**



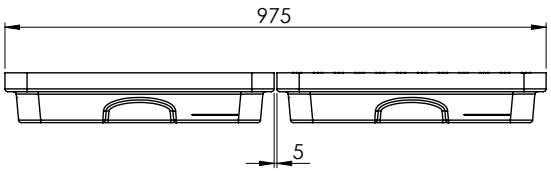

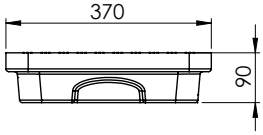



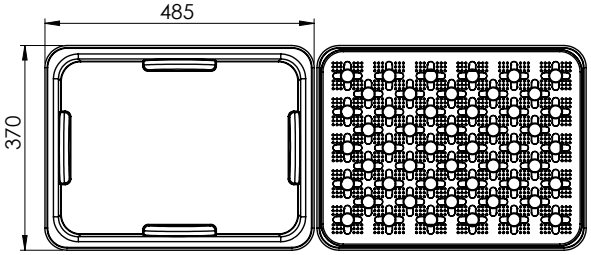

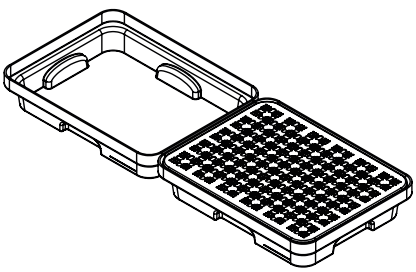

Plateau – 20 litres

Existe en 4 variantes :

A1 - Vert anis - Caillebotis en PEHD - Réf. LABR20CNEWMP012F
A2 - Gris Argent - Caillebotis en PEHD - Réf. LABR20CNEWMP056F
B1 - Vert anis - Sans caillebotis - Réf. LABR20NEWMP012F
B2 - Gris argent - Sans caillebotis - Réf. LABR20NEWMP056F

Caractéristiques techniques :
Dim. Hors Tout (L x p x h) : **635 x 410 x 115 mm**
Dim. Caillebotis (L x l) : **622 x 392 mm**
Volume de rétention : **20 L**
Capacité de charge (UR) : **50 kg**



DIBt *Existe aussi en version DIBT (voir p. 17)*





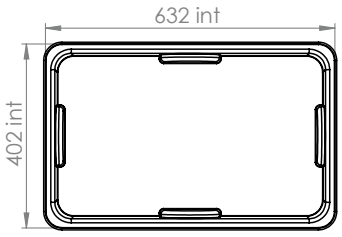

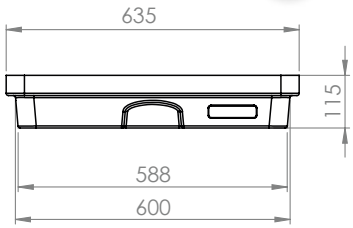

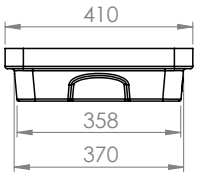

NOUVEAUTÉ

Plateau – 24 litres

Existe en 2 variantes :

A - Gris Argent - Caillebotis en PEHD - Réf. LABR24CARMOIRE18
B - Gris argent - Sans caillebotis - Réf. LABR24ARMOIRE18

Caractéristiques techniques :
Dim. Hors Tout (L x p x h) : **960 x 370 x 90 mm**
Dim. Caillebotis (L x l) : **940 x 355 mm**
Volume de rétention : **24 L**
Capacité de charge (UR) : **100 kg**



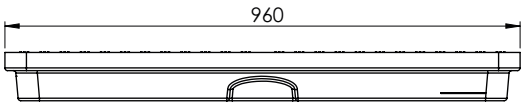

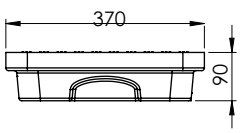



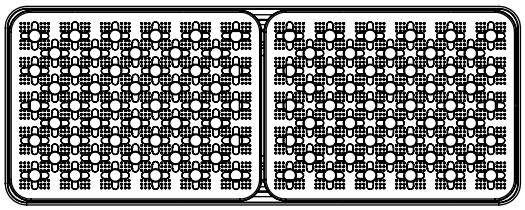

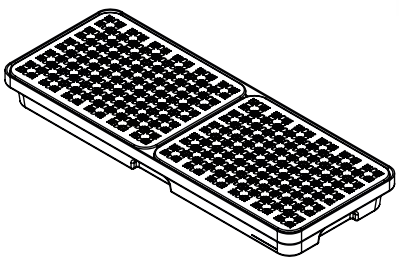

Plateau – 30 litres

Existe en 4 variantes :

A1 - Vert anis - Caillebotis en PEHD - Réf. LABR30CNEWMP012F
A2 - Gris Argent - Caillebotis en PEHD - Réf. LABR30CNEWMP056F
B1 - Vert anis - Sans caillebotis - Réf. LABR30NEWMP012F
B2 - Gris argent - Sans caillebotis - Réf. LABR30NEWMP056F





Caractéristiques techniques :
Dim. Hors Tout (L x p x h) : **635 x 410 x 165 mm**
Dim. Caillebotis (L x l) : **622 x 392 mm**
Volume de rétention : 3**0 L**
Capacité de charge (UR) : **60 kg**



DIBt *Existe aussi en version DIBT (voir p. 18)*

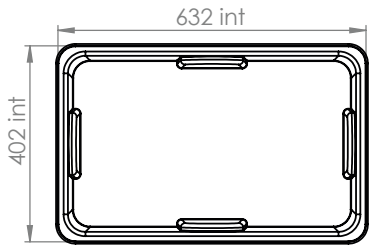

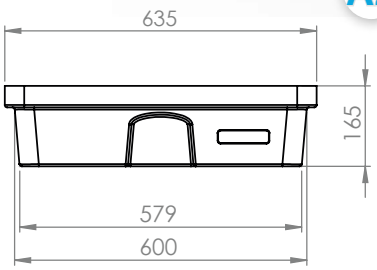

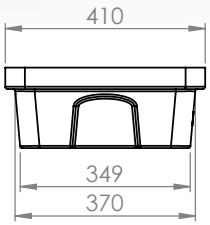

Plateau – 40 litres

Existe en 4 variantes :

A1 - Vert anis - Caillebotis en PEHD - Réf. LABR40CNEWMP012F
A2 - Gris Argent - Caillebotis en PEHD - Réf. LABR40CNEWMP056F
B1 - Vert anis - Sans caillebotis - Réf. LABR40NEWMP012F
B2 - Gris argent - Sans caillebotis - Réf. LABR40NEWMP056F





Caractéristiques techniques :
Dim. Hors Tout (L x p x h) : **635 x 410 x 220 mm**
Dim. Caillebotis (L x l) : **622 x 392 mm**
Volume de rétention : 4**0 L**
Capacité de charge (UR) : **100 kg**



DIBt *Existe aussi en version DIBT (voir p. 18)*

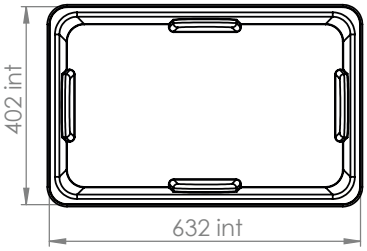

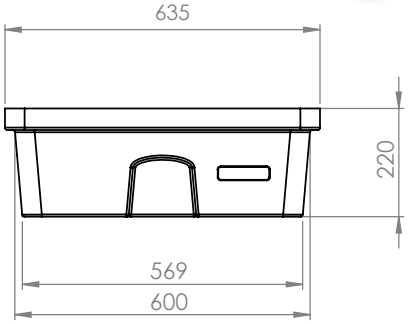

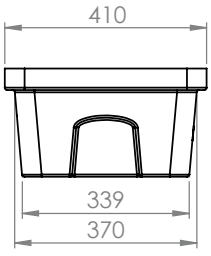

PLATEAUX DE RÉTENTION «LABO-RÉTEN» - Plateaux allant de 60 à 100 litres

Finition soignée pour une utilisation dans les milieux comme les laboratoires, l'éducation... Design optimisé pour un nettoyage facilité. Plateaux 100% PEHD avec ou sans caillebotis. Caillebotis amovibles en PP avec surface anti-dérapante. Poignées moulées dans la forme du plateau (sauf modèles 5 et 8 litres).

Coloris : **Vert anis** (MP00012 - Proche Pantone 380 U) ou **Gris argent** (MP00056 - Proche RAL 7001)

Plateau – 60 litres

Existe en 4 variantes :

A1 - Vert anis - Caillebotis en PEHD - Réf. LABR60CNEWMP012F
A2 - Gris Argent - Caillebotis en PEHD - Réf. LABR60CNEWMP056F
B1 - Vert anis - Sans caillebotis - Réf. LABR60NEWMP012F
B2 - Gris argent - Sans caillebotis - Réf. LABR60NEWMP056F





Caractéristiques techniques :
Dim. Hors Tout (L x p x h) : **805 x 640 x 150 mm**
Dim. Caillebotis (L x l) : **784 x 622 mm**
Volume de rétention : **60 L**
Capacité de charge (UR) : **100 kg**



DIBt *Existe aussi en version DIBT (voir p. 19)*

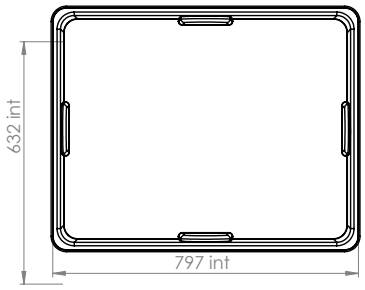

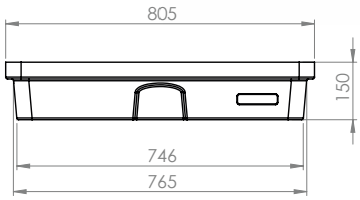

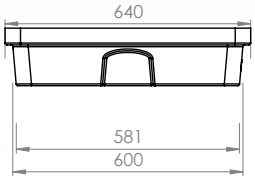

Plateau – 90/100 litres

Existe en 4 variantes :

A1 - Vert anis - Caillebotis en PEHD - Réf. LABR90CNEWMP012F
A2 - Gris Argent - Caillebotis en PEHD - Réf. LABR90CNEWMP056F
B1 - Vert anis - Sans caillebotis - Réf. LABR100NEWMP012F
B2 - Gris argent - Sans caillebotis - Réf. LABR100NEWMP056F





Caractéristiques techniques :
Dim. Hors Tout (L x p x h) : 1**200 x 640 x 160 mm**
Dim. Caillebotis (L x l) : **1176 x 622 mm**
Volume de rétention avec caillebotis : **90 L**
Volume de rétention sans caillebotis : **100 L**
Capacité de charge (UR) : **200 kg**



DIBt *Existe aussi en version DIBT (voir p. 19)*

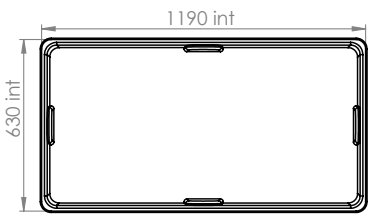

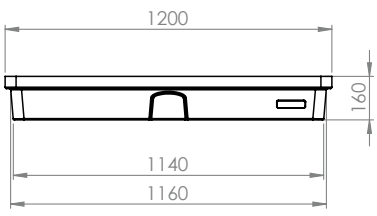

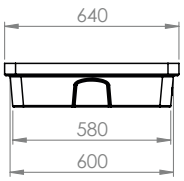

Plateaux de rétention «ÉCO-CONÇUS» 100% recyclés
Plateaux allant de 10 à 100 litres

Plateaux 100% PEHD sans caillebotis avec fond plat. Coloris : **Noir** (TEIN008 - Approch. RAL 9017).

Plateau – 10 litres

Réf. LABR10008F

Caractéristiques techniques :
Dim. Hors Tout (L x p x h) : **445 x 415 x 115 mm**
Volume de rétention : **10 L**
Capacité de charge (UR) : **35 kg**



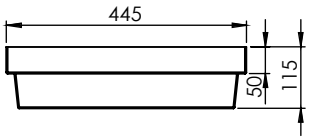

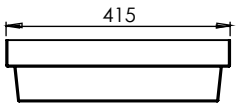

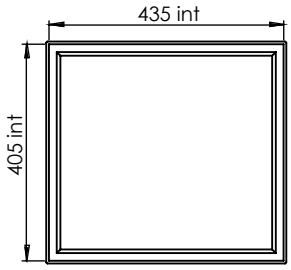

Plateau – 18 litres

Réf. LABR18008F

Caractéristiques techniques :
Dim. Hors Tout (L x p x h) : **430 x 410 x 155 mm**
Volume de rétention : **18 L**
Capacité de charge (UR) : **50 kg**







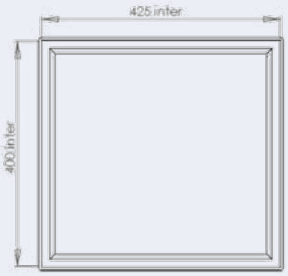

Plateau – 30 litres

Réf. LABR30008F

Caractéristiques techniques :
Dim. Hors Tout (L x p x h) : **610 x 410 x 150 mm**
Volume de rétention : **30 L**
Capacité de charge (UR) : **60 kg**



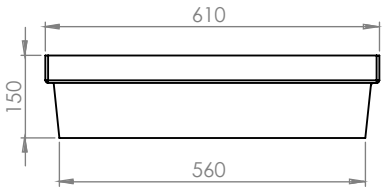

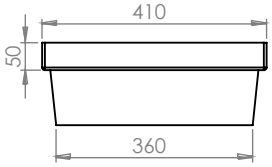

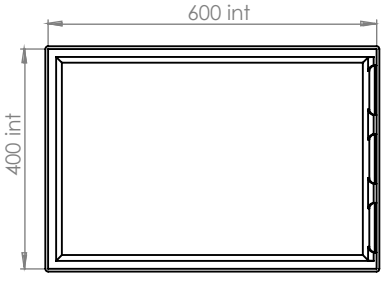

Plateau – 40 litres

Existe en 1 variante :
Réf. LABR40008F

Caractéristiques techniques :
Dim. Hors Tout (L x p x h) : **640x 420 x 205 mm**
Volume de rétention : **40 L**
Capacité de charge (UR) : **80 kg**



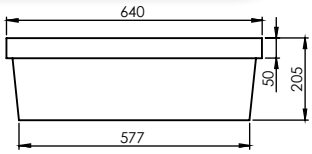

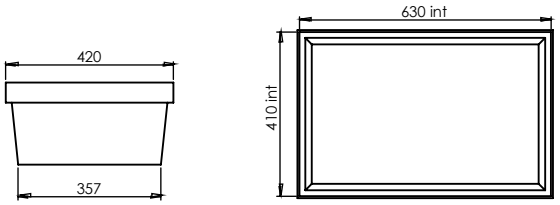

Plateau – 60 litres

Réf. LABR60008F

Caractéristiques techniques :
Dim. Hors Tout (L x p x h) : **810 x 640 x 150 mm**
Volume de rétention : **60 L**
Capacité de charge (UR) : **100 kg**



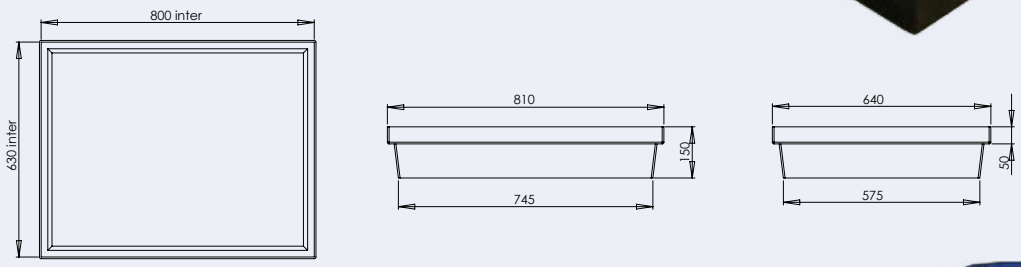

Plateau – 100 litres

Réf. LABR100008F

Caractéristiques techniques :
Dim. Hors Tout (L x p x h) : **1200 x 640 x 150 mm**
Volume de rétention : **100 L**
Capacité de charge (UR) : **200 kg**



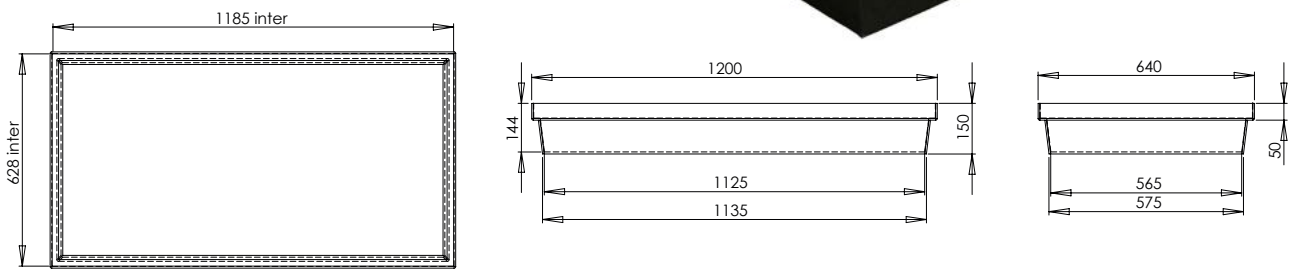

PLATEFORMES DE RÉTENTION



Garantie 5 ans contre tout vice de fabrication

EMP Le Rotomoulage

Variations dimensionnelles et volumiques possibles des cotes indiquées : +/- 4%
Variation de couleurs possible.
Les correspondances RAL sont données à titre indicatif et ne sont pas contractuelles.

PLATEFORMES DE RÉTENTION ULTRA-BASSES - Plateformes allant de 35 à 120 litres

Facilement accessibles grâce à leur faible hauteur.
Connectables entre elles grâce à des couvre-bordures en Inox. Rampe d'accès pour faciliter la manutention.

Coloris : **Jaune** (TEIN006 - Proche RAL1028)

Plateforme – 35 litres

Caillebotis en PP - Réf. PFLP35006F

Plateforme 100% PEHD avec caillebotis.
Caillebotis amovible en PP.

Caractéristiques techniques :
Dim. Hors Tout (L x p x h) : **710 x 660 x 115 mm**
Dim. Caillebotis (L x l) : **680 x 640 mm**
Volume de rétention : **35 L**
Capacité de charge (UR) : **400 kg**
Nombre de pièces par pile : **18**

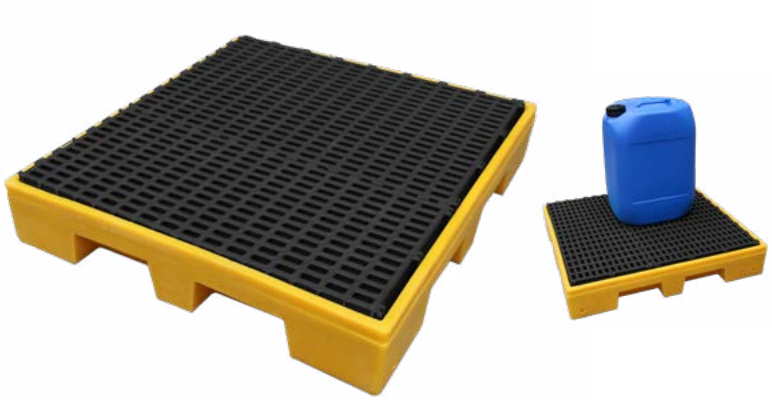

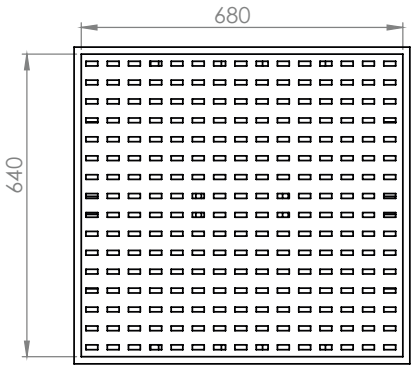

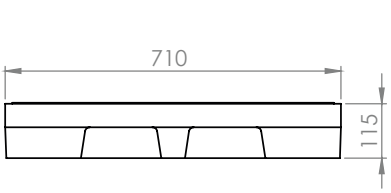

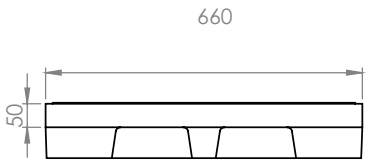

Plateforme – 60 litres

Existe en 2 variantes :
A - Caillebotis acier galvanisé - Réf. PFLG60006F
B - Caillebotis en PP - Réf. PFLP60006F

Plateforme 100% PEHD avec caillebotis.
Caillebotis amovible en PP.

Caractéristiques techniques :
Dim. Hors Tout (L x p x h) : **1245 x 625 x 115 mm**
Dim. Caillebotis (L x l) : **1210 x 590 mm**
Volume de rétention : **60 L**
Capacité de charge (UR) : **600 kg**
Nombre de pièces par pile : **18**

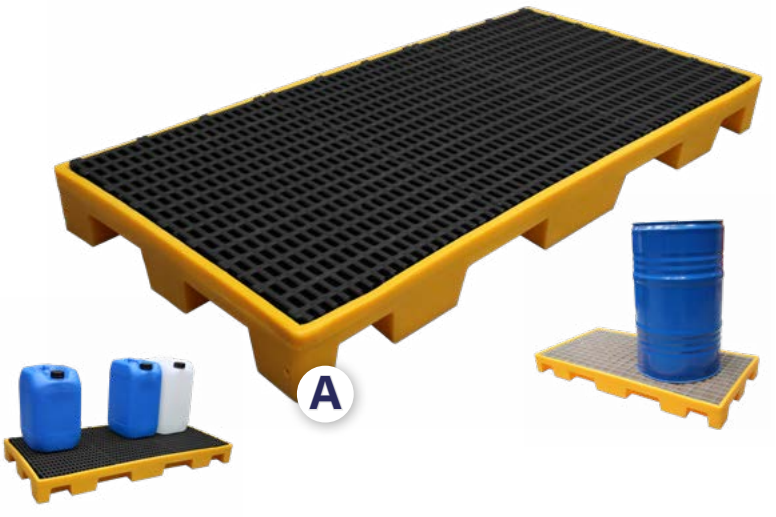

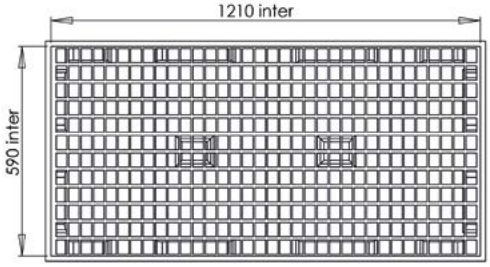

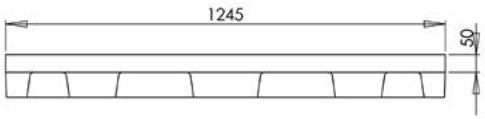

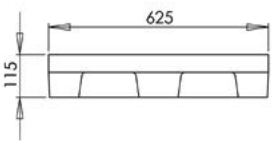

Plateforme – 120 litres

Existe en 2 variantes :

A - Caillebotis acier galvanisé - Réf. PFCG120/115006FF

B - Caillebotis en PP - Réf. PFCP120/115006F

Plateforme 100% PEHD avec caillebotis.
Caillebotis amovible en PP.

Caractéristiques techniques :
Dim. Hors Tout (L x p x h) : **1230 x 1230 x 115 mm**
Dim. Caillebotis (L x l) : **1200 x 1200 mm**
Volume de rétention : **120 L**
Capacité de charge (UR) : **1000 kg**
Nombre de pièces par pile : **18**

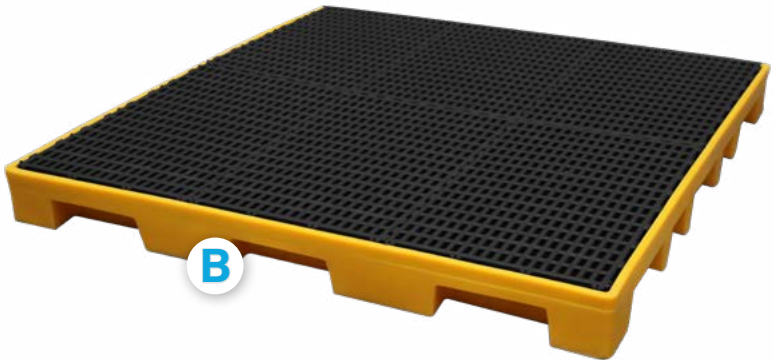





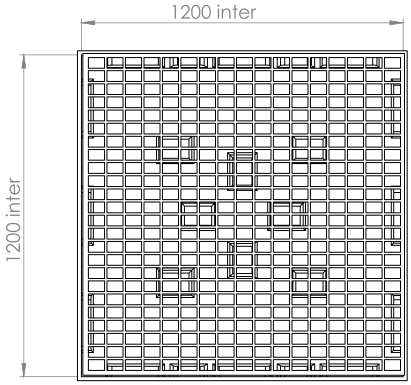

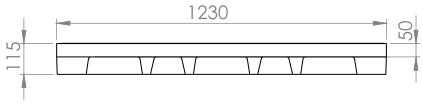

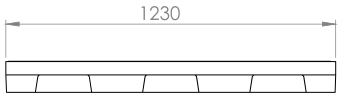

OPTIONS

Options pour plateformes ultra-basses

Rampe d'accès pour plateforme

Réf : RAMPEHT115008F

Permet l'accès aux plateformes
à du matériel roulant. 100% en PEHD.

Caractéristiques techniques :
Dim. Hors Tout (L x p x h) : **775 x 580 x 115 mm**
Coloris : **Noir** (TEIN008 - Proche RAL9017)

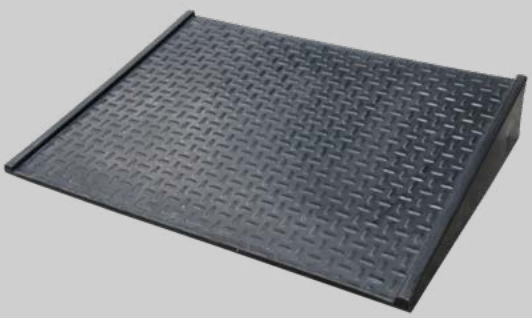

Couvre-bordures inox pour jonction de plateformes

Existe en 2 variantes :

A - Couvre-bordures pour côté 1230, 1245 mm - Réf. CJOINT1195F

B - Couvre-bordures pour côté 625 mm - Réf. CJOINT585F

Evitent l'écartement entre deux éléments.
Permettent de connecter entre elles des plateformes
de même hauteur.

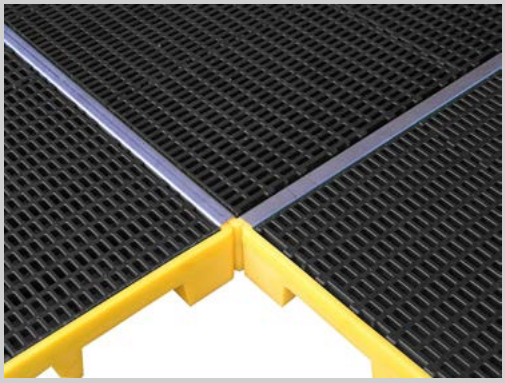

PLATEFORMES DE RÉTENTION STANDARDS 100% PEHD avec caillebotis amovibles en PP
Plateformes allant de 80 à 240 litres

- Volumes de rétention plus importants.
- Connectables entre elles grâce à des couvre-bordures en Inox.
- Hauteur : 150 mm, compatible avec la plupart des plateformes du marché.
- Plus grande résistance à la charge.
- Rampe d'accès pour faciliter la manutention.

Plateforme – 80 litres

Caillebotis en PP - Réf. PFRP80/150006F

Caractéristiques techniques :
Dim. Hors Tout (L x p x h) : **1220 x 660 x 150 mm**
Dim. Caillebotis (L x l) : **1190 x 630 mm**
Coloris : **Jaune** (TEIN006 - Proche RAL 1028)
Volume de rétention : **80 L**
Capacité de charge (UR) : **600 kg**
Nombre de pièces par pile : **14**

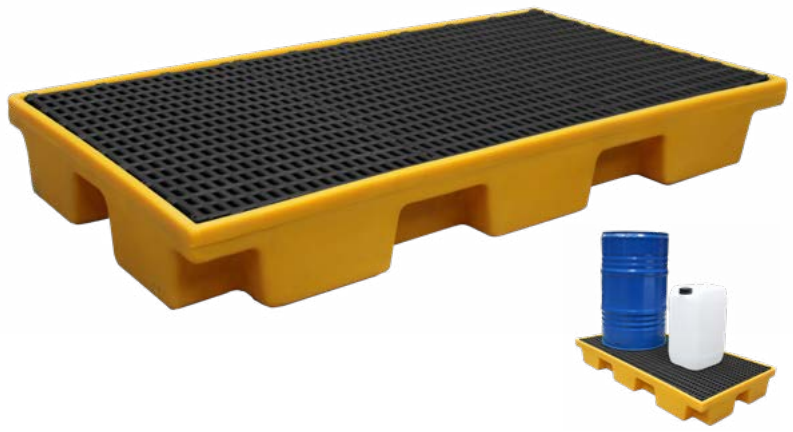

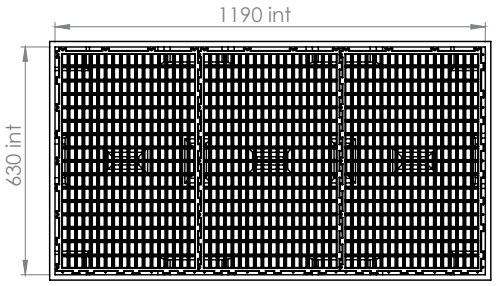

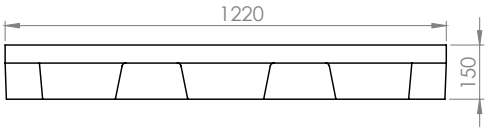

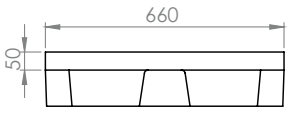

Plateforme – ÉCO-CONÇU 80 litres

Caillebotis en PP - Réf. PFRP80/150008F

Caractéristiques techniques :
Dim. Hors Tout (L x p x h) : **1220 x 660 x 150 mm**
Dim. Caillebotis (L x l) : **1190 x 630 mm**
Coloris : **Noir** (TEIN008 - Proche RAL 9017)
Volume de rétention : **80 L**
Capacité de charge (UR) : **450 kg**
Nombre de pièces par pile : **14**



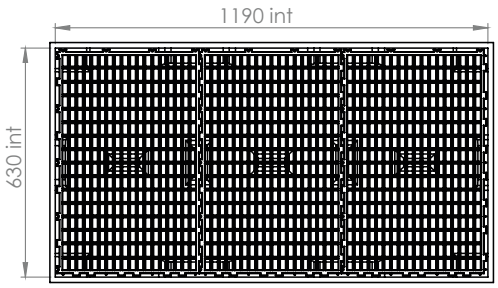

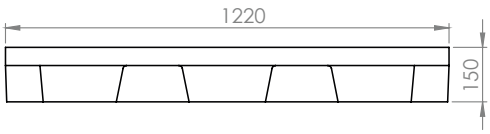

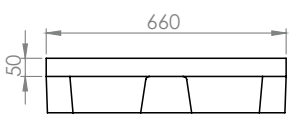

Options disponibles :
page 60

Plateforme – 120 litres

Caillebotis en PP - Réf. PFRP120/150006F

Permet de poser une palette Europe (1200x800).

Caractéristiques techniques :
Dim. Hors Tout (L x p x h) : **1270 x 825 x 150 mm**
Dim. Caillebotis (L x l) : **1240 x 795 mm**
Coloris : **Jaune** (TEIN006 - Proche RAL 1028)
Volume de rétention : **120 L**
Capacité de charge (UR) : **1100 kg**
Nombre de pièces par pile : **14**



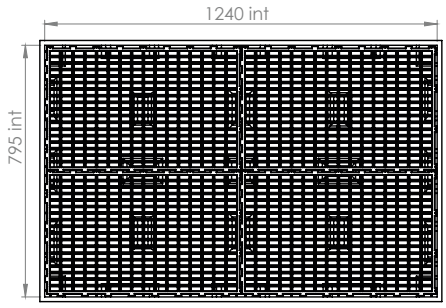

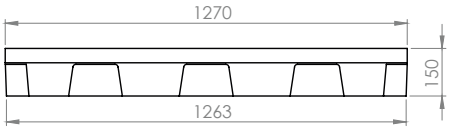

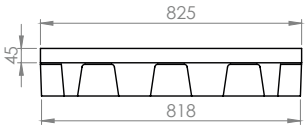

Plateforme – ÉCO-CONÇU 120 litres

Caillebotis en PP - Réf. PFRP120/150008F

Permet de poser une palette Europe (1200x800).

Caractéristiques techniques :
Dim. Hors Tout (L x p x h) : **1270 x 825 x 150 mm**
Dim. Caillebotis (L x l) : **1240 x 795 mm**
Coloris : **Noir** (TEIN008 - Proche RAL 9017)
Volume de rétention : **120 L**
Capacité de charge (UR) : **900 kg**
Nombre de pièces par pile : **14**





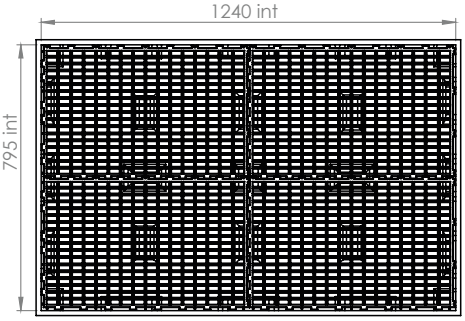

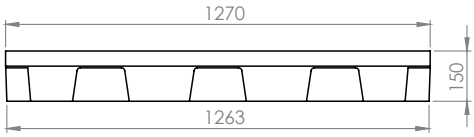

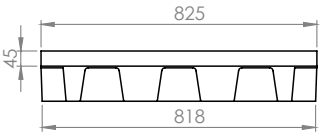

Plateforme – 180 litres

A - Caillebotis en PP - Réf. PFRP180/150006F

Permet de poser une palette Europe (1200x800).

Caractéristiques techniques :
Dim. Hors Tout (L x p x h) : **1280 x 1230 x 150 mm**
Dim. Caillebotis (L x l) : **1250 x 1200 mm**
Coloris : **Jaune** (TEIN006 - Proche RAL 1028)
Volume de rétention : **180 L**
Capacité de charge (UR) : **1000 kg**
Nombre de pièces par pile : **14**

Hauteur de 150 mm compatible avec la plupart des plateformes du marché

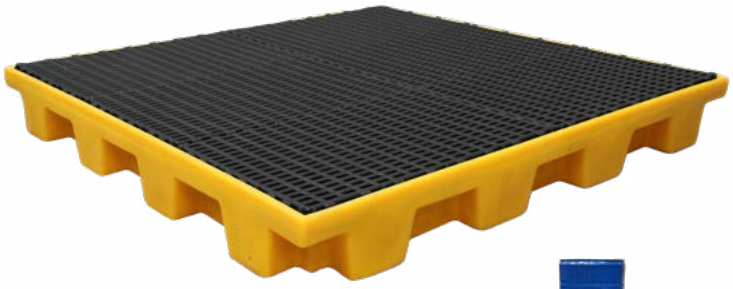



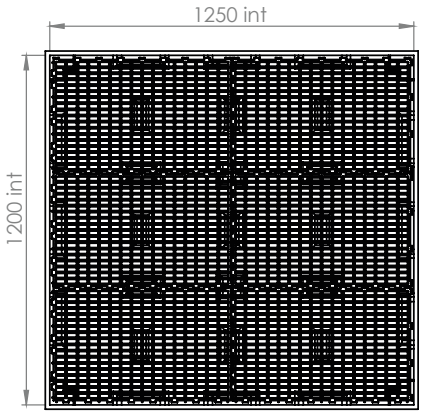

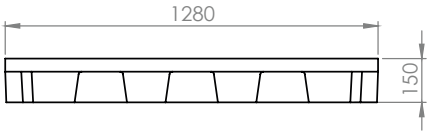

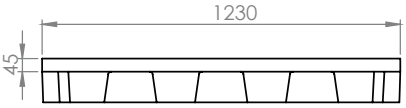

Plateforme – ÉCO-CONÇU 180 litres

A - Caillebotis en PP - Réf.PFRP180/150008F

Permet de poser une palette Europe (1200x800).

Caractéristiques techniques :
Dim. Hors Tout (L x p x h) : **1280 x 1230 x 150 mm**
Dim. Caillebotis (L x l) : **1250 x 1200 mm**
Coloris : **Noir** (TEIN008 - Proche RAL 9017)
Volume de rétention : **180 L**
Capacité de charge (UR) : **850 kg**
Nombre de pièces par pile : **14**





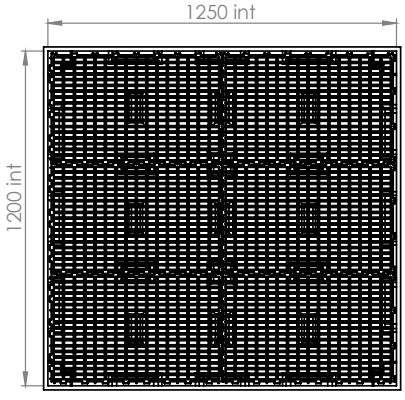

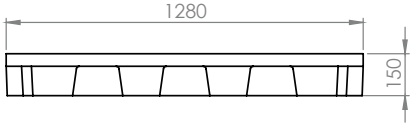

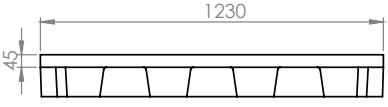

Options disponibles :
page 60

Plateforme – 240 litres

A - Caillebotis en PP - Réf. PFRP240/150006F

Permet de poser deux palettes Europe (1200x800).

Caractéristiques techniques :
Dim. Hors Tout (L x p x h) : **1610 x 1270 x 150 mm**
Dim. Caillebotis (L x l) : **1580 x 1240 mm**
Coloris : **Jaune** (TEIN006 - Proche RAL 1028)
Volume de rétention : **240 L**
Capacité de charge (UR) : **2000 kg**
Nombre de pièces par pile : **14**





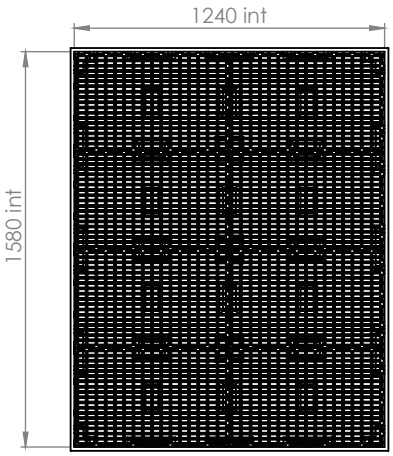

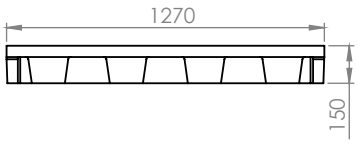

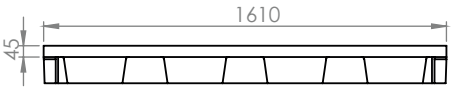

Plateforme – ÉCO-CONÇU 240 litres

A - Caillebotis en PP - Réf. PFRP240/150008F

Permet de poser deux palettes Europe (1200x800).

Caractéristiques techniques :
Dim. Hors Tout (L x p x h) : **1610 x 1270 x 150 mm**
Dim. Caillebotis (L x l) : **1580 x 1240 mm**
Coloris : **Noir** (TEIN008 - Proche RAL 9017)
Volume de rétention : **240 L**
Capacité de charge (UR) : **1800 kg**
Nombre de pièces par pile : **14**





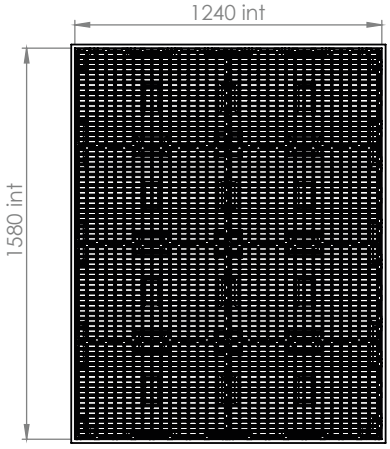

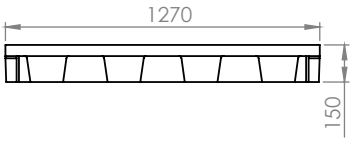

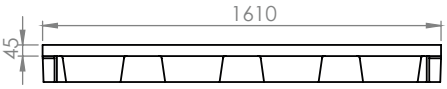

Plateforme – 360 litres

A - Caillebotis en PP - Réf. PFRP360/150006F

Volume de rétention plus important.
Plus grande résistance à la charge.
Connectables entre elles grâce à des couvres-bordures en inox.
Rampe d'accès pour faciliter la manutention.
Plateforme 100% PEHD avec caillebotis.
Caillebotis amovible en PP.
Permet de poser 2 palettes Europe (1200x1200).

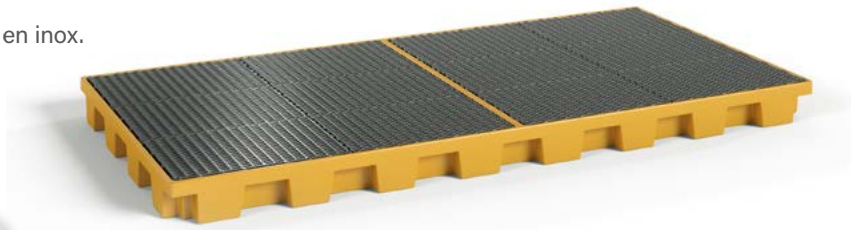

Caractéristiques techniques :
Dim. Hors Tout (L x p x h) : **2560 x 1230 x 150 mm**
Dim. Caillebotis (L x l) : **2500 x 1200 mm**
Coloris : **Jaune** (TEIN006 - Proche RAL 1028)
Volume de rétention : **360 L**
Capacité de charge (UR) : **2000 kg**
Nombre de pièces par pile : **14**



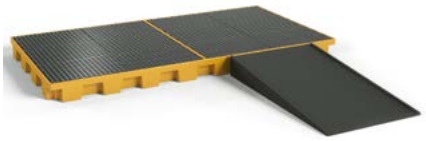

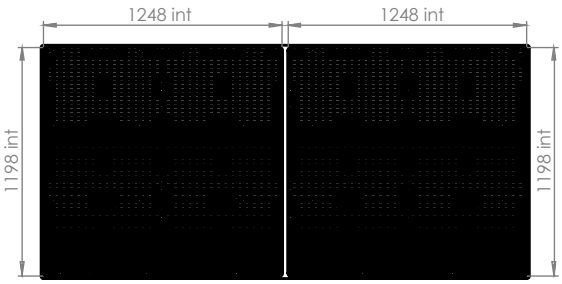



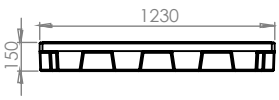

OPTIONS

Options pour plateformes standards

Rampe d'accès pour plateforme

Réf : RAMPEHT150008F

Permet l'accès aux plateformes
à du matériel roulant. 100% en PEHD.

Caractéristiques techniques :
Dim. Hors Tout (L x p x h) : **1200 x 800 x 150 mm**
Coloris : **Noir** (TEIN008 - Proche RAL9017)



Couvre-bordures inox pour jonction de plateformes

Existe en 3 variantes :
A - Couvre-bordures pour côté 660 mm - Réf. CJOINT585F
B - Couvre-bordures pour côté 1220, 1230, 1270, 1280 mm - Réf. CJOINT1195F
C - Couvre-bordures pour côté 1610 mm - Réf. CJOINT1535F

Evitent l'écartement entre deux éléments.
Permettent de connecter entre elles des plateformes
de même hauteur.

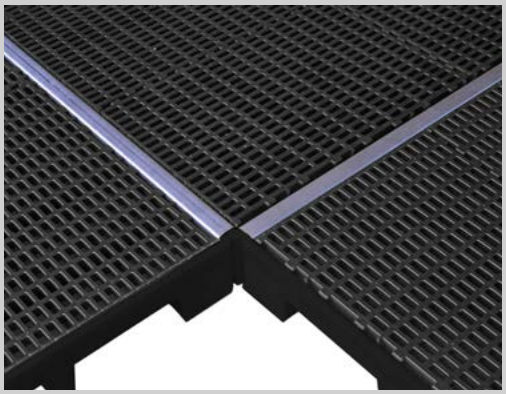

BACS DE RAYONNAGE



LES + PRODUITS

- Insensible à la corrosion
- Caillebotis amovible pour un nettoyage aisé
- Résistant à la plupart des liquides corrosifs
- Permet de prévenir tout risque de pollution

Garantie 5 ans contre tout vice de fabrication

EMP Le Rotomoulage

Variations dimensionnelles et volumiques possibles des cotes indiquées : +/- 4%
Variation de couleurs possible.
Les correspondances RAL sont données à titre indicatif et ne sont pas contractuelles.

Bac de rayonnage – 41 litres pour rayonnage - Largeur 1 000 mm

Existe en 2 variantes :

A - Caillebotis en PEHD - Réf. BACAPOSER41C006F

B - Sans caillebotis - Réf. BACAPOSER41006F

Bac de rétention 100% PEHD avec ou sans caillebotis.
Caillebotis amovible et antidérapant en PP.
Fond plat.
Permet d'intégrer de la rétention dans un rayonnage classique.

Caractéristiques techniques :
Dim. Hors Tout (L x p x h) : **930 x 600 x 90 mm**
Dim. Caillebotis (L x l) : **890 x 560 mm**
Coloris : **Jaune** (TEIN006 - Proche RAL 1028)
Volume de rétention : **41 L**
Capacité de charge (UR) : **55 kg**





S'adapte parfaitement à un niveau de rayonnage de largeur 1 000 mm et profondeur 600 mm



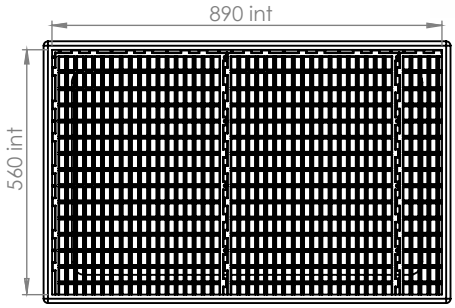

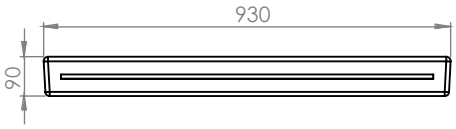

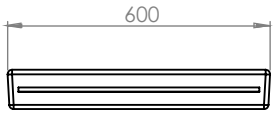

Bac de rayonnage - 55 litres pour rayonnage - Largeur 1 250 mm

Existe en 2 variantes :

A - Caillebotis en PEHD - Réf. BACAPOSER55C006F

B - Sans caillebotis - Réf. BACAPOSER55006F

Bac de rétention 100% PEHD avec ou sans caillebotis.
Caillebotis amovible et antidérapant en PP.
Fond plat.
Permet d'intégrer de la rétention dans un rayonnage classique.

Caractéristiques techniques :
Dim. Hors Tout (L x p x h) : **1240 x 600 x 90 mm**
Dim. Caillebotis (L x l) : **1200 x 560 mm**
Coloris : **Jaune** (TEIN006 - Proche RAL 1028)
Volume de rétention : **55 L**
Capacité de charge (UR) : **55 kg**



S'adapte parfaitement à un niveau de rayonnage de largeur 1 250 mm et profondeur 600 mm. Dans le cas d'une utilisation dans un rayonnage mi-lourd de largeur 2,25 m, utiliser la combinaison d'un bac en 930 mm et 1 230 mm de long.

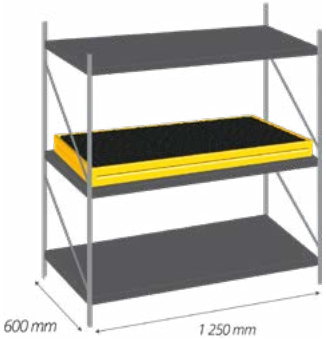

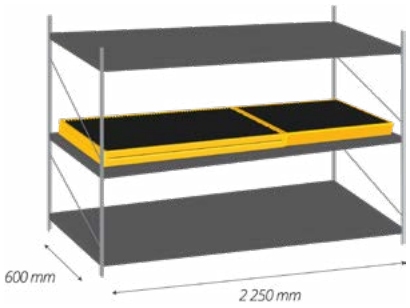

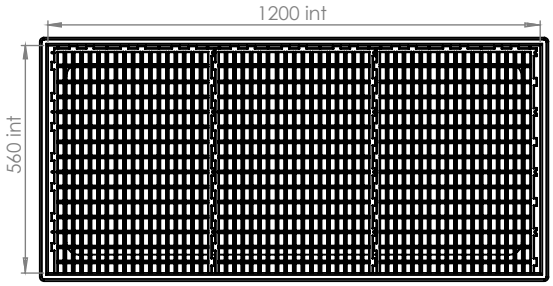

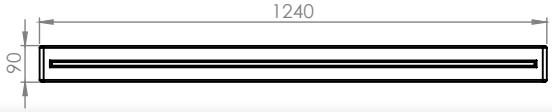

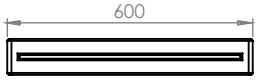

Rayonnages légers à 4 niveaux équipés de 4 bacs de rétention

2 configurations possibles :

A - Rayonnage dim. 1000x600x2000 mm (Largxprofxht)
Equipé de 4 bacs de rétention de 41 litres, sans caillebotis.
Capacité de charge par niveau : 182 kg. - **Réf. KITRAYONNAGE1000**
B - Rayonnage dim. 1290x600x2000 mm (Largxprofxht)
Equipé de 4 bacs de rétention de 55 litres, sans caillebotis.
Capacité de charge par niveau : 130 kg. - **Réf. KITRAYONNAGE1290**

Les bacs de rétention à fond plat (détails bacs page 58) reposent sur les étagères tubulaires.
Ils sont maintenus par deux accroches (voir photo).
Les bacs sont sans caillebotis.

Caractéristiques techniques :
Rayonnages d'une largeur de **1000 ou 1290 mm**
Equipés de 4 tablettes tubulaires réglable en hauteur, au pas de 50 mm
Coloris : montants bleus et étagères grises.
Livrés démontés.



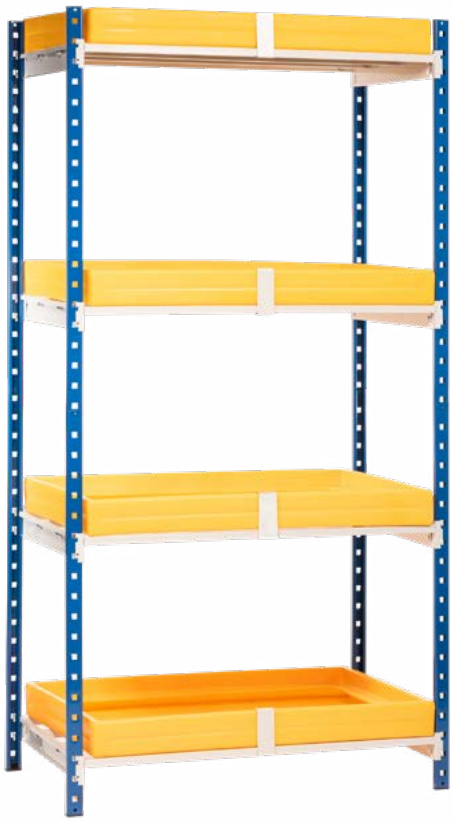

Stucture en acier pour bacs

Réf : ETAGERERAYF

En acier galvanisé à chaud pour la structure.
Permet d'accueillir les mini bacs 100 L et 200 L sur 3 niveaux (page 41).

Caractéristiques techniques :
Dim. Hors Tout (L x p x h) : **1010 x 670 x 2000 mm**
Plateformes non fournies.

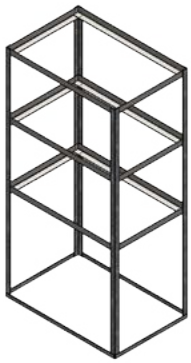

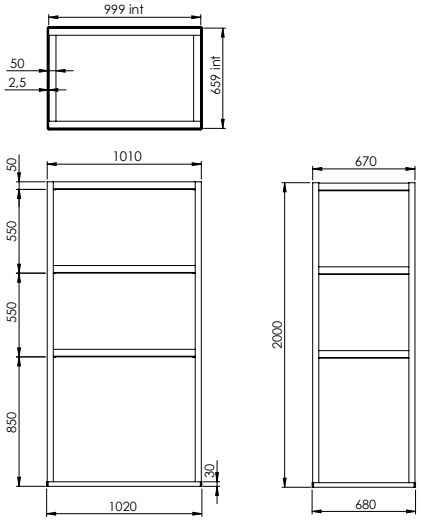



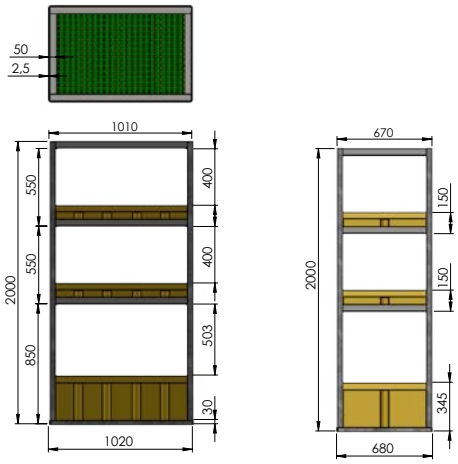

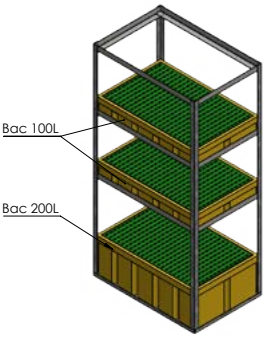

Bac au sol – 1050 litres

Existe en 3 variantes :

A - Caillebotis acier galvanisé - Réf. BACRG1050/2180006F
B - Caillebotis en PEHD - Réf. BACRP1050/2180006F
C - Sans caillebotis - Réf. BACR1050/2180006F

Bac de rétention 100% PEHD avec ou sans caillebotis.
Caillebotis amovible en acier galvanisé ou en PP.
Passage de fourches sur 2 côtés.
Largeur adaptée à la profondeur des rayonnages.

Caractéristiques techniques :
Dim. Hors Tout (L x p x h) : **2180 x 1300 x 575 mm**
Dim. Caillebotis (L x l) : **2100 x 1200 mm**
Coloris : **Jaune** (TEIN006 - Proche RAL 1028)
Volume de rétention : **1050 L**
Capacité de charge (UR) : **2500 kg**



Pour lisse de 2225 mm

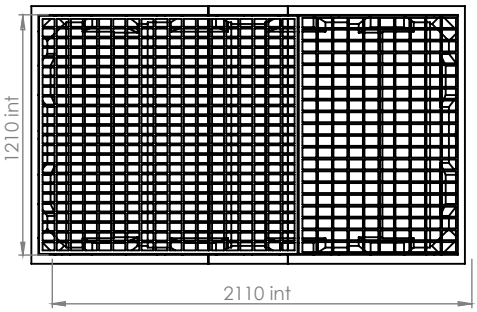

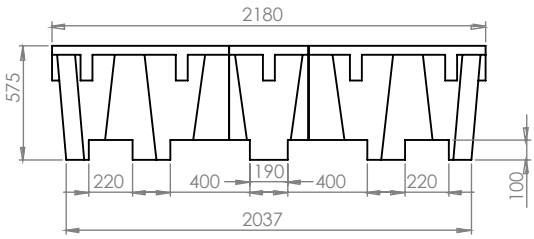

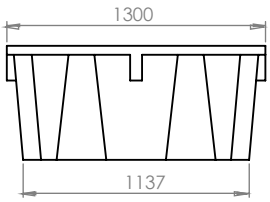

Bac au sol – 1330 litres

Existe en 3 variantes :

A - Caillebotis acier galvanisé - Réf. BACRG1330/2680006F
B - Caillebotis en PEHD - Réf. BACRP1330/2680006F
C - Sans caillebotis - Réf. BACR1330/2680006F

Bac de rétention 100% PEHD avec ou sans caillebotis.
Caillebotis amovible en acier galvanisé ou en PP.
Passage de fourches sur 2 côtés.
Largeur adaptée à la profondeur des rayonnages.

Caractéristiques techniques :
Dim. Hors Tout (L x p x h) : **2680 x 1300 x 575 mm**
Dim. Caillebotis (L x l) : **2600 x 1200 mm**
Coloris : **Jaune** (TEIN006 - Proche RAL 1028)
Volume de rétention : **1330 L**
Capacité de charge (UR) : **4600 kg**

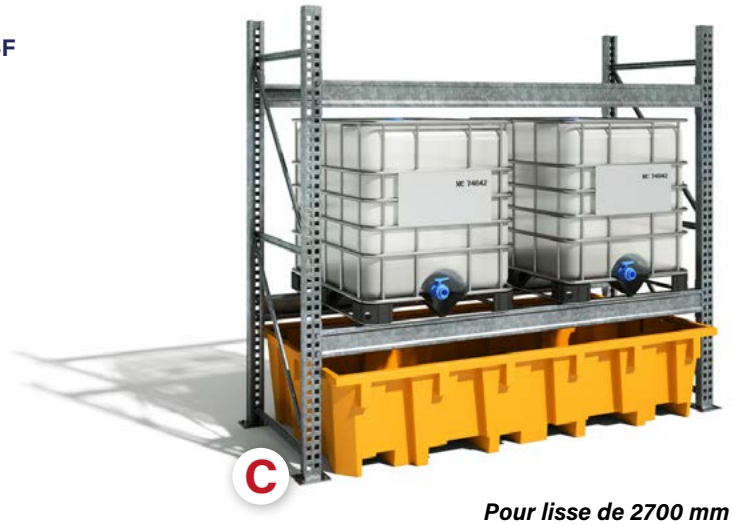

Pour lisse de 2700 mm

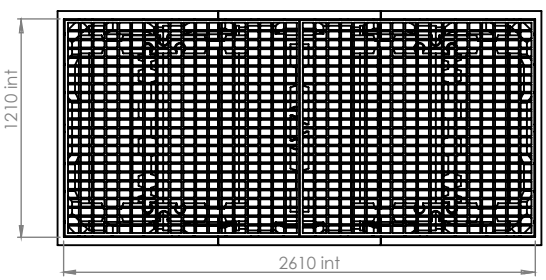

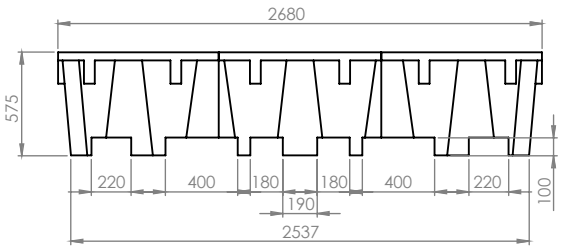

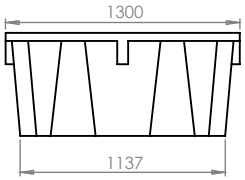

Bac au sol – 1650 litres

Existe en 3 variantes :
A - Caillebotis acier galvanisé - Réf. BACRG1650/3280006F
B - Caillebotis en PEHD - Réf. BACRP1650/3280006F
C - Sans caillebotis - Réf. BACR1650/3280006F

Bac de rétention 100% PEHD avec ou sans caillebotis.
Caillebotis amovible en acier galvanisé ou en PP.
Passage de fourches sur 2 côtés.
Largeur adaptée à la profondeur des rayonnages.

Caractéristiques techniques :
Dim. Hors Tout (L x p x h) : **3280 x 1300 x 575 mm**
Dim. Caillebotis (L x l) : **3200 x 1200 mm**
Coloris : **Jaune** (TEIN006 - Proche RAL 1028)
Volume de rétention : **1650 L**
Capacité de charge (UR) : **5700 kg**

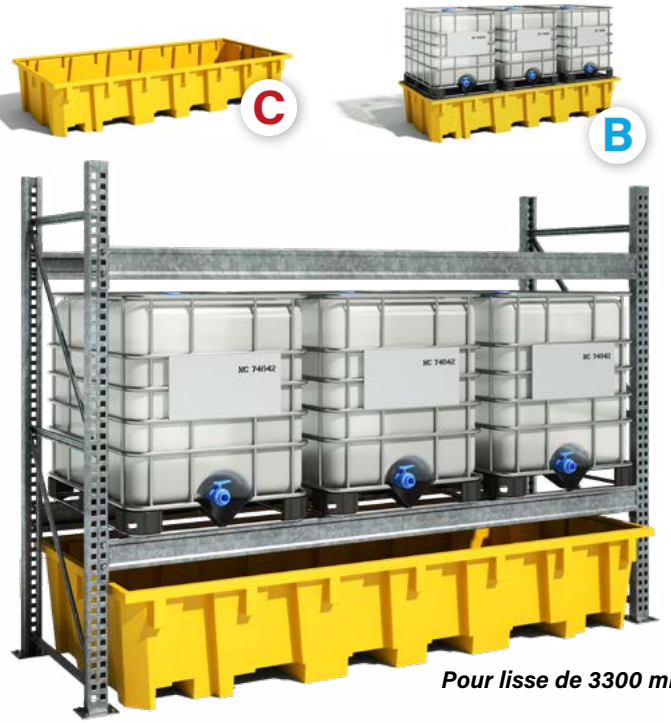

Pour lisse de 3300 mm

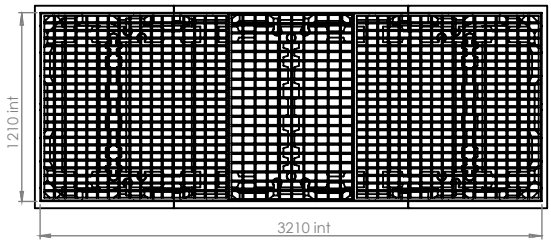

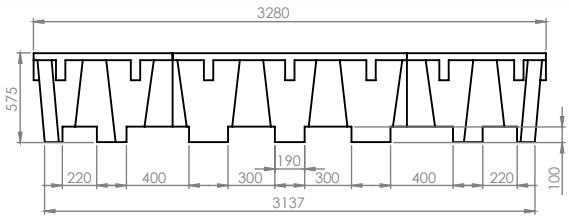

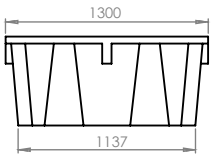

Bac à poser sur lisse – 260 litres

Réf. BRC260LISSE006F

Bac de rétention 100% PEHD sans caillebotis.
Se pose sur les lisses d'un rack à palette.
Assure une rétention pour chaque palette.
Largeur adaptée à la profondeur des rayonnages jusqu'à 1200 mm de profondeur.
Permet de réceptionner une palette de 1200x800 ou 1200x1000 mm.
Il est impératif que la palette repose sur les lisses pour la reprise de charge.

Caractéristiques techniques :
Dim. Hors Tout (L x p x h) : **1300 x 1310 x 320 mm**
Dim. Emplacement palette (L x l) : **1250 x 1200 mm**
Coloris : **Jaune** (TEIN006 - Proche RAL 1028)
Volume de rétention : **260 L**
Capacité de charge (UR) : **600 kg**





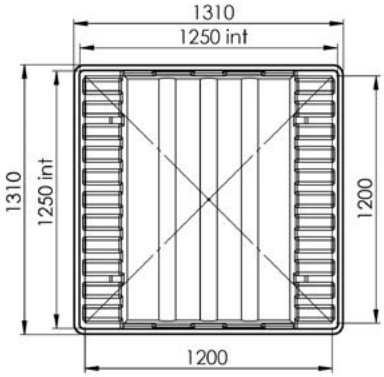

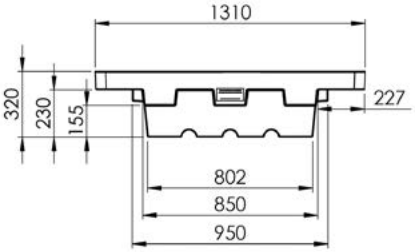

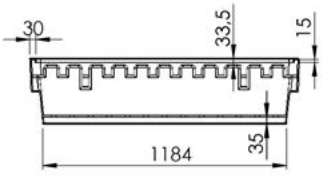

SUPPORTS & ACCESSOIRES



LES + PRODUITS

- Sécurise le soutirage
- Insensible à la corrosion
- Résistant à la plupart des liquides corrosifs
- S'adapte à tous les bacs de rétention du marché

Garantie 5 ans contre tout vice de fabrication

EMP Le Rotomoulage

Variations dimensionnelles et volumiques possibles des cotes indiquées : +/- 4%
Variation de couleurs possible.
Les correspondances RAL sont données à titre indicatif et ne sont pas contractuelles.

Support de fût réversible – 60/220 litres

Existe en 2 variantes :

A - Coloris Vert Menthe (TEIN012 - Proche RAL 6029) - Réf. SF60/220012F

B - Coloris Noir (TEIN008 - Proche RAL 9017) - Réf. SF60/220008F

Permet le positionnement d'un fût de 60 L
comme d'un fût de 220 L.

Caractéristiques techniques :
Dim. Hors Tout (L x p x h) : **495 x 495 x 390 mm**

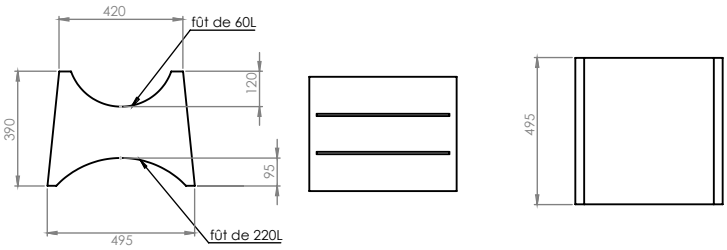







Support de fût amovible – 60 litres

Coloris Vert Menthe (TEIN012 - Proche RAL 6029) - Réf. SFA1/60012F

Permet le positionnement d'un fût de 60 L.

Caractéristiques techniques :
Dim. Hors Tout (L x p x h) : **500 x 390 x 390 mm**





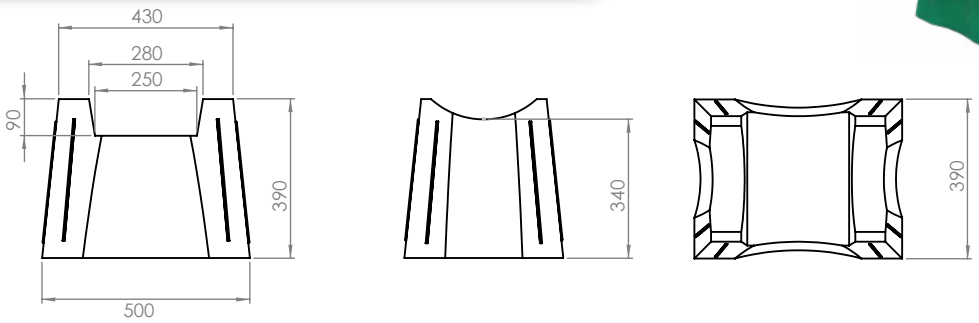

Support de fûts gerbable – 2 x 60 litres

Coloris Jaune (TEIN006 - Proche RAL 1028) - Réf. SFG2/60006F

Permet le positionnement de 2 fûts de 60 L.

Caractéristiques techniques :
Dim. Hors Tout (L x p x h) : **860 x 390 x 390 mm**



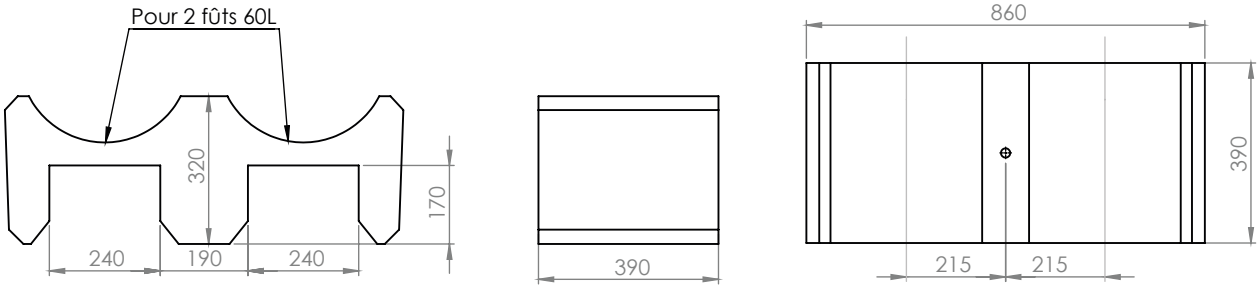

Support de fût amovible – 220 litres

Coloris Vert Menthe (TEIN012 - Proche RAL 6029) - Réf. SFA1/220012F

Permet le positionnement d'un fût de 220 L.

Caractéristiques techniques :
Dim. Hors Tout (L x p x h) : **782 x 580 x 580 mm**



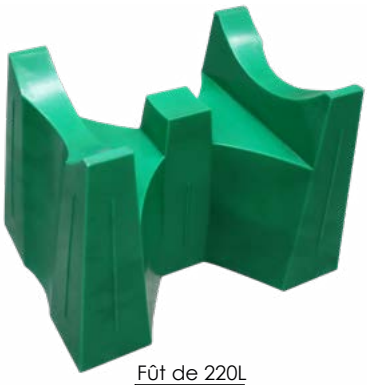

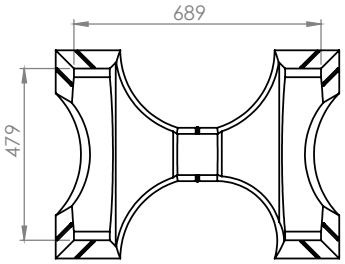

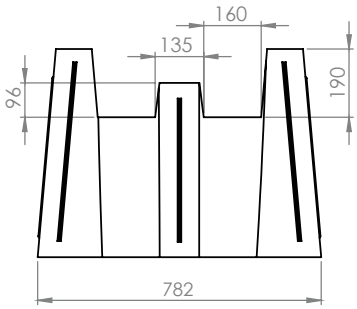

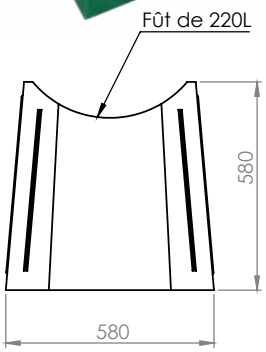

Support de fûts gerbable – 2 x 220 litres

Coloris Vert Menthe (TEIN012 - Proche RAL 6029) - Réf. SFG2/220006F

Permet le positionnement de 2 fûts de 220 L.

Caractéristiques techniques :
Dim. Hors Tout (L x p x h) : **1245 x 585 x 388 mm**





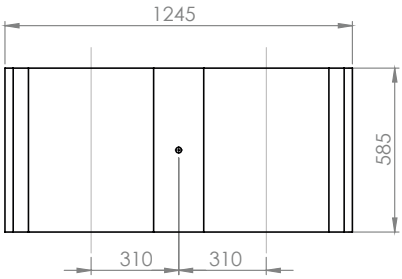

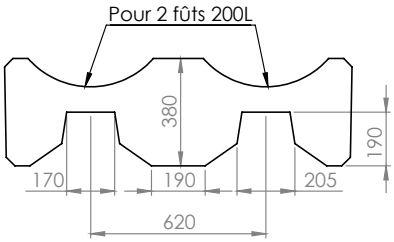

Support pour IBC

Coloris noir (TEIN008 - Proche RAL 9017) - Réf : CGM1/1000RENF008

Caractéristiques techniques :
Dim. Hors Tout (L x l x h) : **1300 x 1300 x 700 mm**
Capacité de charge : **1500 kg**





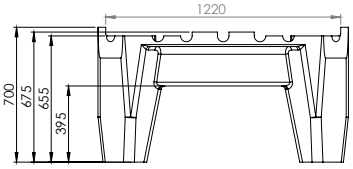

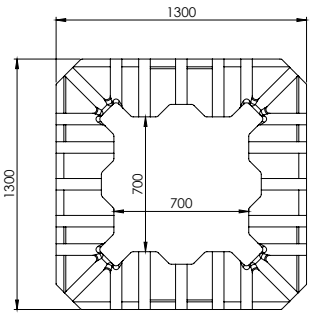

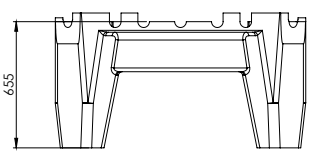

Support pour un IBC facilitant le sous-tirage
Grande surface de pose pour la manutention

Entonnoir Ø 550 mm polyvalent pour fût

Existe en 2 variantes :

A - Avec couvercle - Réf. EPCEP545012F

B - Sans couvercle - Réf. EP545012F

Rebord intérieur limitant les éclaboussures.

Caractéristiques techniques :
Dimensions :
Ø écoulement : **40 mm**
Ø **550 mm** - Hauteur : **190/150 mm**
Coloris : **Vert Menthe** (TEIN012 - Proche RAL 6029)
Volume : **32 L**

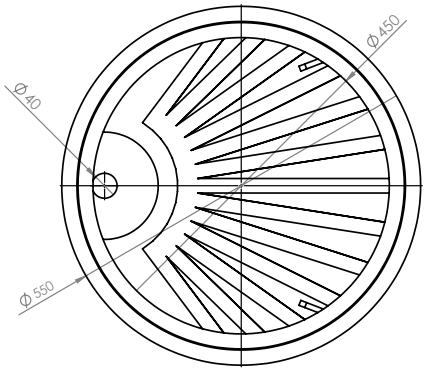

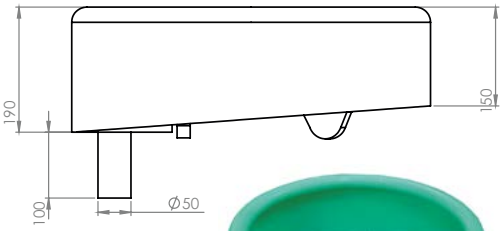



Couvercle pour entonnoir Ø 550 mm ou sur-fût 80

Existe en 2 variantes :

A - Coloris Vert Menthe (TEIN012 - Proche RAL 6029) Réf. CEP545006F

B - Coloris Jaune (TEIN006 - Proche RAL 1028) Réf. CEP545012F

Rebord intérieur limitant les éclaboussures.

Caractéristiques techniques :
Dimensions : Ø **560 mm** - Hauteur : **135 mm**

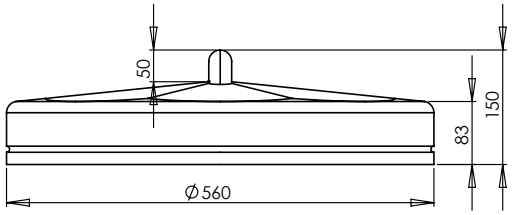



Entonnoir Ø 650 mm polyvalent pour fût

Coloris Vert Menthe (TEIN012 - Proche RAL 6029) - Réf. ME650012F

Recouvre l'ensemble du fût.

Caractéristiques techniques :
Dimensions :
Ø écoulement : **35 mm**
Ø **650 mm** - Hauteur : **160 mm**
Volume : **32 L**

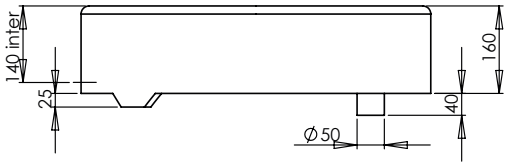

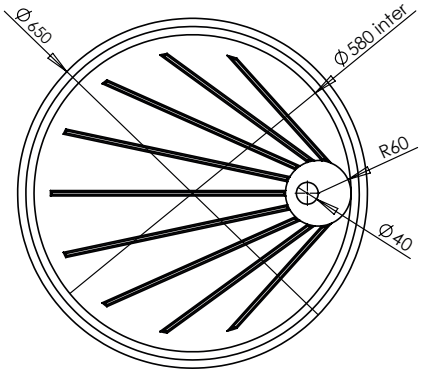



Entonnoir avec couvercle – 220 litres

Coloris Jaune (TEIN006 - Proche RAL 1028)
Réf. ENTCOUV40006F

À poser sur un fût de 220 litres.
Recouvrement total du fût.
Couvercle solidaire et cadenassable.
Fond incliné pour un meilleur écoulement des liquides.
Equipé d'une grille pour récupérer les plus gros déchets.

Caractéristiques techniques :
Dim. Hors Tout (Ø x h) : **640 x 290**
Dim. Int. (Ø) : **580 mm**
Dim. Sortie (Ø x l) : **50 x 100 mm**
Volume : **40 L**





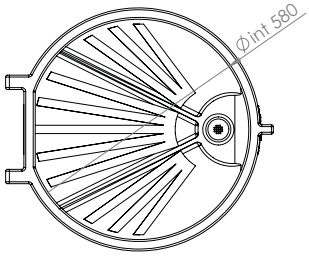





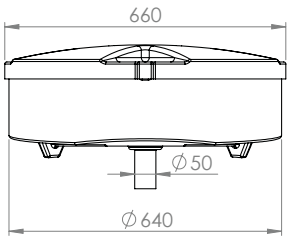

Casquette Ø 610 mm pour fût 220 L

Existe en 5 variantes :

A - Coloris Noir (TEIN008 - Proche RAL 9017) - Réf. CASQUETTE220008F
B - Coloris Rouge (TEIN014 - Proche RAL 3020) - Réf. CASQUETTE220014F
C - Coloris Vert Menthe (TEIN012 - Proche RAL 6029) - Réf. CASQUETTE220012F
D - Coloris Jaune (TEIN006 - Proche RAL 1028) - Réf. CASQUETTE220006F
E - Coloris bleu gentiane (TEIN002 - similaire à RAL 5010) - Réf. CASQUETTE220002F

Évite la rétention d'eau dans le rebord du fût métallique.

Caractéristiques techniques :
Dimensions :
Ø : **610 mm**
Hauteur : **100 mm**



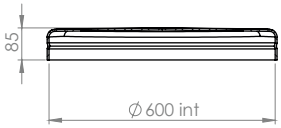

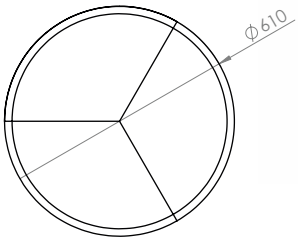











Roule 1 fût avec timon

Coloris Vert Menthe (TEIN012 - Proche RAL 6029) - Réf. ROULE1FT012F

Monté sur 4 roulettes pivotantes 360°.



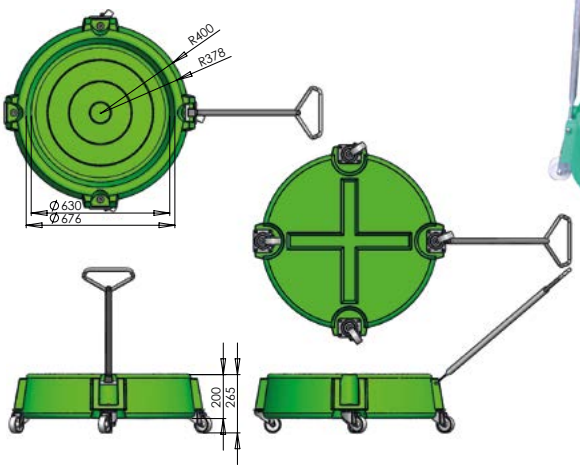

Caractéristiques techniques :
Capacité : **47 L (sans fût) ; 7 L (avec fût)**
Dimensions ext. : Ø : **860 mm**, hauteur : **230 mm**
Dimensions int. : Ø **650 mm** - Hauteur : **190 mm**

Chariot de rétention 100 – 200 l

Existe en 2 variantes :

A - Avec rétention 100 L (TEIN002 - proche RAL 5010)
Réf. KITCHARIOT100L

B - Avec rétention 200 L (TEIN002 - proche RAL 5010)
Réf. KITCHARIOT200L

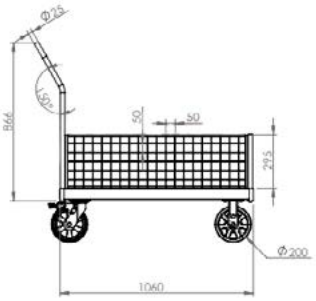

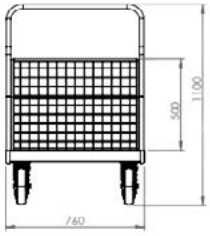

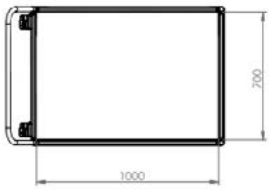



Chariot en acier laqué bleu.
4 côtés grillagés (hauteur 295/500 mm).
Maille 50x50 mm.
Equipé de 4 roulettes à bandage caoutchouc gris ø 200 mm.
2 pivotantes dont 1 à frein à l'arrière et 2 fixes à l'avant.
Plateau bois (ép. 15mm).
Le chariot est équipé soit d'un bac de rétention 100 l
soit d'un bac 200 l sans caillebotis.
Livré démonté.

Caractéristiques techniques :
Dimensions hors tout (L x l x Ht) : **1200 x 760 x 1100 mm**
Plateau : **1000 x 700 mm**
Capacité de charge : **500 kg**





Bac polyvalent 100 L

Coloris Vert Menthe (TEIN012 - Proche RAL 6029)
Réf. BACPOLY100012F

Caractéristiques techniques :
Capacité : **100 L**
Dimensions :
Ø ext. : **770 mm** - Ø int. : **680 mm**
Hauteur : **320 mm**



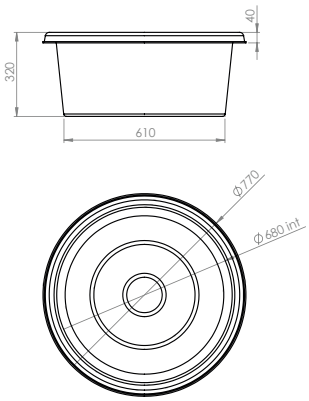

Bac polyvalent 300 L

Coloris Jaune (TEIN006 - Proche RAL 1028)
Réf. BACPOLY300006F

Caractéristiques techniques :
Capacité : **300 L**
Dimensions :
Ø ext. : **1000 mm** - Ø int. : **900 mm**
Hauteur : **470 mm**



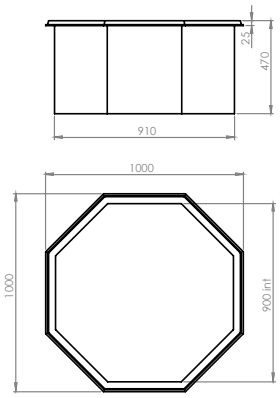

Sur-fût 360 L

Existe en 2 variantes :
A - Coloris Vert Menthe (TEIN012 - Proche RAL 6029)
Réf. REF220012F
B - Coloris Jaune (TEIN006 - Proche RAL 1028)
Réf. RF22006F

Caractéristiques techniques :
Capacité : **360 L**
Dimensions :
Ø passage fût : **670 mm**
Ø couvercle : **780 mm**
Ø fond : **630 mm** - Hauteur : **1010 mm**



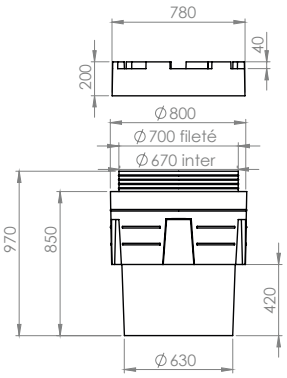

Sur-fût 100 L

Existe en 1 variante avec 1 option :
Coloris Jaune (TEIN006 - Proche RAL 1028) - Réf. RF60006F
Option diponible : Couvercle / Réf. RF220012F

Caractéristiques techniques :
Dimensions :
Ø ext. : **550 mm** - Ø int. : **440 mm** - Hauteur : **650 mm**



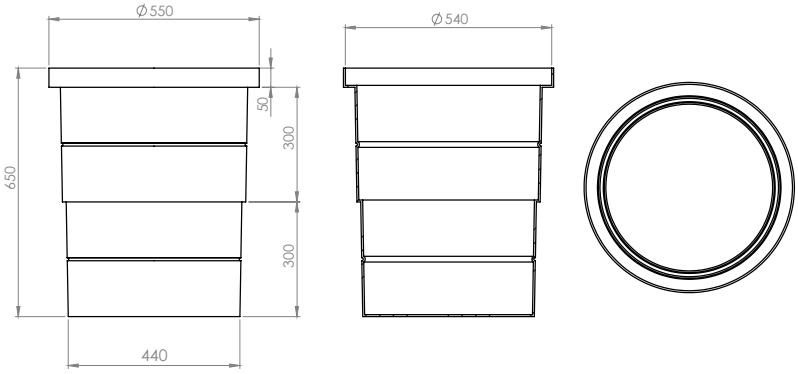

CONTENEURS & ARMOIRES DE RÉTENTION



SÉCURITÉ DE STOCKAGE

Les conteneurs et armoires de rétention permettent de **sécuriser le stockage** (aussi bien en intérieur qu'en extérieur) des liquides polluants et dangereux contenus dans vos fûts, jerricans, bidons, etc.

Garantie 5 ans contre tout vice de fabrication

EMP Le Rotomoulage

Variations dimensionnelles et volumiques possibles des cotes indiquées : +/- 4%
Variation de couleurs possible.
Les correspondances RAL sont données à titre indicatif et ne sont pas contractuelles.

Conteneur de rétention pour IBC – 1000 litres

Coloris Gris (TEIN005 - Proche RAL 7016) - Réf. CGM1/100004F



Conteneur 100 % en PEHD.
L'IBC repose sur un support.
Permet de stocker un IBC à l'extérieur.
Large ouverture pour faciliter l'accès.
2 portes battantes avec fermeture à clé.
Passage de fourches sur 2 côtés.
Toit bombé pour éviter la stagnation d'eau.
Aération haute et basse en option.

En option : Un caillebotis PEHD peut être posé sur le support IBC pour receptionner des fûts.

Caractéristiques techniques :
Dim. Hors Tout (L x p x h) : **1500 x 1500 x 2200 mm**
Dim. utiles (L x p x h) : **1400 x 1400 x 1360 mm**
Volume de rétention : **1100 L**
Capacité de charge (UR) : **1500 kg**





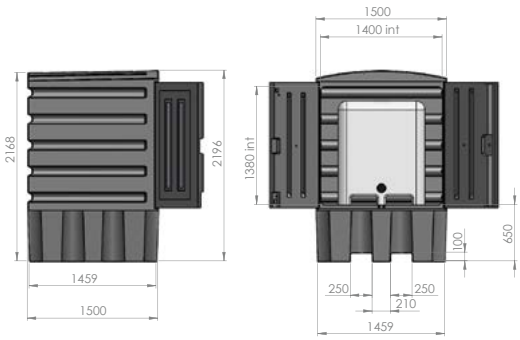

Conteneur de rétention pour 2 fûts – 280 litres

Coloris Gris (TEIN005 - Proche RAL 7016) - Réf. CGM1/280004F



Conteneur 100 % en PEHD.
Caillebotis amovible en PEHD.
Permet de stocker 2 fûts à l'extérieur.
Large ouverture pour faciliter l'accès.
Possibilité de stocker sur une palette 1200 x 800 mm.
2 portes battantes avec fermeture à clé.
Passage de fourches sur 2 côtés.
Toit bombé pour éviter la stagnation d'eau.
Aération haute et basse en option.

Caractéristiques techniques :
Dim. Hors Tout (L x p x h) : **1500 x 1040 x 1900 mm**
Dim. utiles (L x p x h) : **1300 x 910 x 1400 mm**
Volume de rétention : **280 L**
Capacité de charge (UR) : **600 kg**

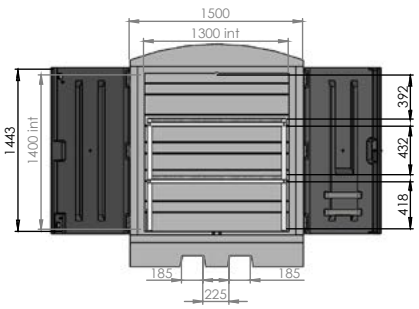

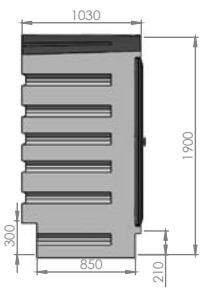

OPTIONS

Option Étagère

Réf. **CGM1/ETAGERESF**

Structure en acier galvanisé avec 3 niveaux de pose.
Etagères en caillebotis acier amovibles.
Charge par niveau : 150 kg.





Conteneur de rétention pour 2 IBC – 2800 litres

Existe en 2 variantes :
A - Coloris Gris (TEIN004 - Proche RAL 7016) - Réf. CGM2/100004F
B - Option caillebotis - Réf. CGM2/1000CAIL

Conteneur 100 % en PEHD.
Les IBC reposent sur un support. (voir descriptif page 68)
Permet de stocker 2 IBC à l'extérieur.
Large ouverture pour faciliter l'accès
(dim utiles : 1370 x ht 1370 mm).
2 portes coulissantes avec fermeture à clé.
Les portes coulissent sur des glissières inox
pour faciliter l'ouverture.
Passage de fourches pour chariot élévateur et gerbeur.
Toit avec dispositif pour l'évacuation de l'eau.
100 % recyclable.
Livré monté.

En option : un caillebotis peut être posé sur les supports IBC pour réceptionner des fûts (B).

Caractéristiques techniques :
Dim. Hors Tout (L x p x h) : **3200 x 1600 x 2200 mm**
Dim. utiles (L x p x h) : **1338 x 1200 x 1368 mm**
Volume de rétention : **2800 L**
Capacité de charge (UR) : **1500 kg par emplacement**







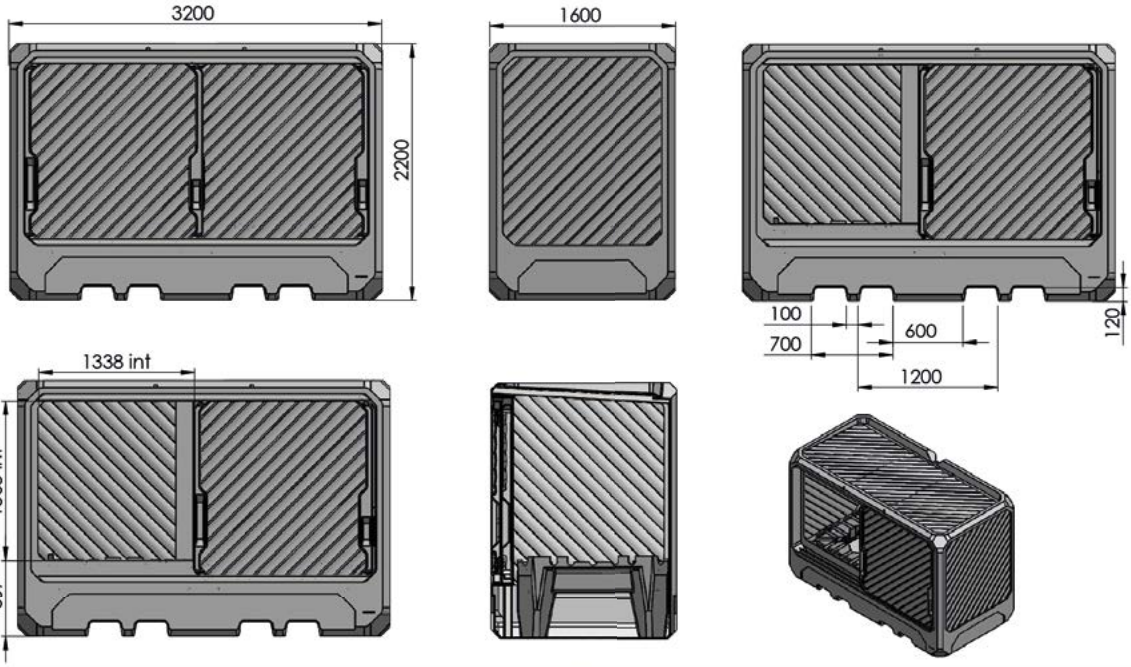

Armoire/desserte de sécurité mobile

Réf. ARMDESS012F

Armoire 100% PEHD équipée de 4 roulettes pivotantes
(dont 1 avec frein) en caoutchouc (Ø160 mm)
Sur le dessus, une surface de pose avec rebord (410 x 550 mm)
- Une étagère amovible
- 1 porte avec serrure et porte-document à l'intérieur
- 2 poignées à l'arrière pour le déplacement

Caractéristiques techniques :
Dim. Hors Tout (L x p x h) : **600 x 470 x 1040 mm**
Coloris : corps gris (TEIN004 - Proche RAL7016)
et porte rouge (TEIN014 - Proche RAL3020





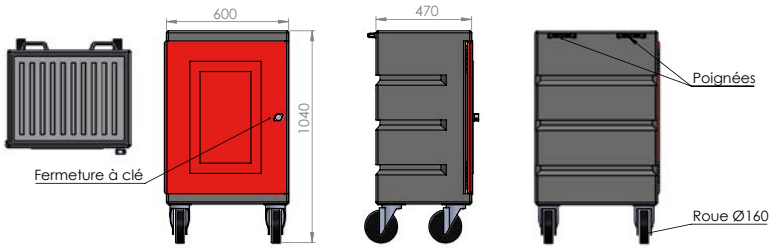

Armoire de sécurité

Réf. ARMSECU002F

Armoire 100% PEHD équipée de 2 étagères en acier inoxydable.
1 porte avec fermeture à clé. À poser ou à fixer au mur.
Porte document à l'intérieur de la porte..

Caractéristiques techniques :
Dim. Hors Tout (L x p x h) : **600 x 470 x 850 mm**
Coloris : Corps **Naturel**
Portes : **Bleu** (TEIN002 - Proche RAL 5010)
Volume de rétention (bas de l'armoire) : **20 L**
Capacité de charge par étagère :
Posée au sol : **75 kg** / Fixée au mur : **20 kg**



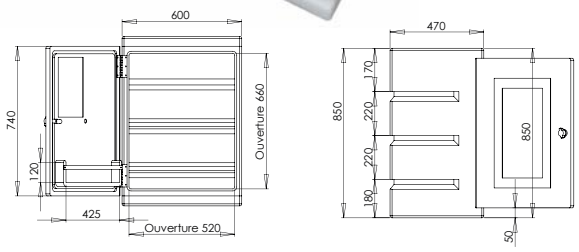

Armoire de rétention Petit Modèle

Réf. APM1002F

Armoire 100% PEHD équipée de 2 étagères en acier inoxydable.
2 portes battantes avec fermeture à clé.
Toit bombé pour éviter la stagnation d'eau.

Caractéristiques techniques :
Dim. Hors Tout (L x p x h) : **975 x 520 x 1180 mm**
Dim. Passage (L x p x h) : **810 x 440 x 820 mm**
Coloris : Corps **Naturel**
Portes : **Bleu** (TEIN002 - Proche RAL 5010)
Volume de rétention (bas de l'armoire) : **47 L**
Capacité de charge (UR) : **50 kg**



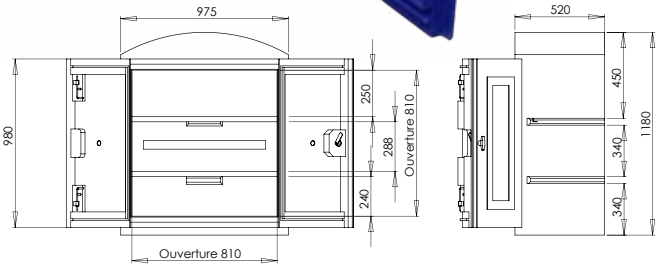

Armoire de rétention Grand Modèle

Réf. AGM1002F

Armoire 100% PEHD équipée de 3 étagères en acier inoxydable.
2 portes battantes avec fermeture à clé.
Toit bombé pour éviter la stagnation d'eau.
En option : bac de rétention 53 litres

Caractéristiques techniques :
Dim. Hors Tout (L x p x h) : **975 x 520 x 1660 mm**
Dim. Passage (L x p x h) : **820 x 460 x 1490 mm**
Coloris : Corps **Naturel**
Portes : **Bleu** (TEIN002 - Proche RAL 5010)
Volume de rétention (bas de l'armoire) : **28 L**
Capacité de charge (UR) : **50 kg**



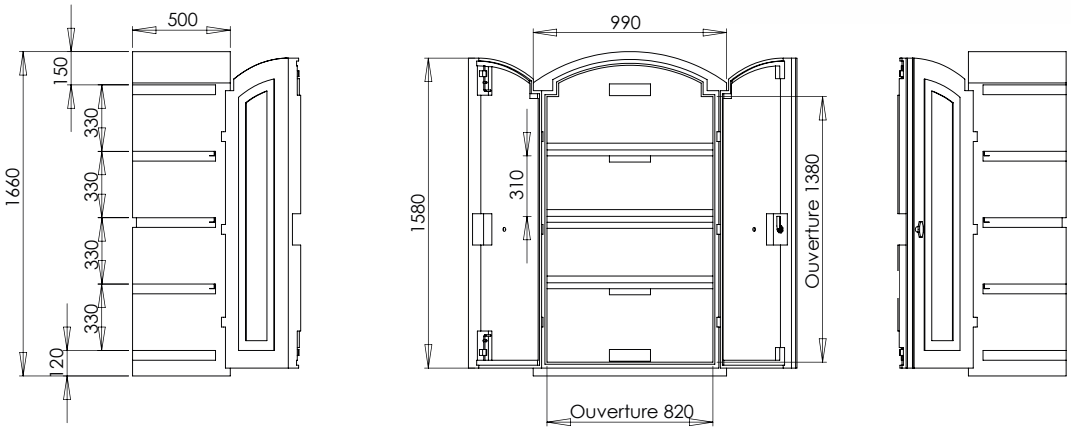

OPTIONS

Option commune

4 pieds vissés surélevant l'armoire de 95 mm

Réf. PIEDARMOIRE002F

Lot de 4 pieds pour armoires de rétention.
Compatibles avec :
Armoire de rétention Petit Modèle : **APM1002F**
Armoire de rétention Grand Modèle : **AGM1002F**
Coloris : **Bleu** (TEIN002 - Proche RAL5010)





Options pour l'armoire grand modèle AGM1

Bacs pour étagère 18 et 33 litres

(Voir page 44)

Bac 18 L :

Réf. BACETAGERE22014F

Dimensions : **820 x 420 x 70 mm**
Coloris : **Rouge** (TEIN014 - Proche RAL 3020)



Bac 33 L :

Réf. BACETAGERE43014F

Dimensions : **820 x 420 x 135 mm**
Coloris : **Rouge** (TEIN014 - Proche RAL 3020)

Bac de rétention à poser sous l'armoire

Réf. BACAGM1002F

Caractéristiques techniques :
Dimensions : **1040 x 510 x 175 mm**
Coloris : **Bleu** (TEIN002 - Proche RAL5010)
Volume : 53 L

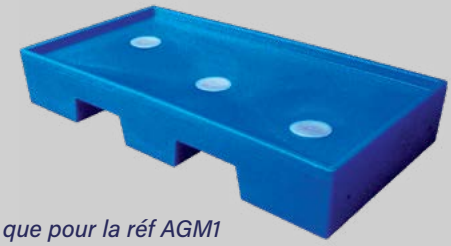

Ne convient que pour la réf AGM1

LES INDISPENSABLES EMP

Le Rotomoulage

Bacs de stockage EASYBAC

4 volumes (de 115 à 585 L),
4 couleurs, 3 finitions,
soit plus de 60 combinaisons !



Couvercle amovible fourni avec chaque bac

Forme conique encastrable à vide

Options roulettes ou pieds pour adapter le produit à tous vos besoins

Insert 3/4" pour positionner un robinet de vidange

Bac en matière 100% recyclable

À retrouver de la page 79 à 82 !

STOCKAGE & MANUTENTION



UTILISATION MULTI-SECTEURS

Ces bacs de stockage permettent un très grand nombre d'utilisations. Ils peuvent aussi bien être utilisés pour stocker des liquides ou des déchets que des produits.
Ils peuvent accueillir des produits finis comme du vrac...

Garantie 5 ans contre tout vice de fabrication

EMP Le Rotomoulage

Variations dimensionnelles et volumiques possibles des cotes indiquées : +/- 4%
Variation de couleurs possible.
Les correspondances RAL sont données à titre indicatif et ne sont pas contractuelles.

BACS DE STOCKAGE «EASYBAC» - Bacs allant de 115 à 585 litres

- 100% PEHD - 100% recyclable
- Utilisation de -30 à 60°C
- **Types d'utilisation :** stockage et manutention des vracs et liquides, chariot, poubelles, tri sélectif...
- Couvercle fourni en standard
- Insert surmoulé pour fixé un robinet
- Encastrable pour le transport à vide
- Existe en 4 coloris :

Bac de stockage – 115 litres

Caractéristiques techniques :
Dim. Hors Tout (L x p x h) : **600 x 500 x 650 mm**
Volume : **115 L**
Capacité de charge statique : **70 kg**
Capacité de charge dynamique : **50 kg**
Encastrable par pile de 10 bacs pour le transport.





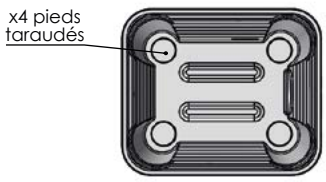

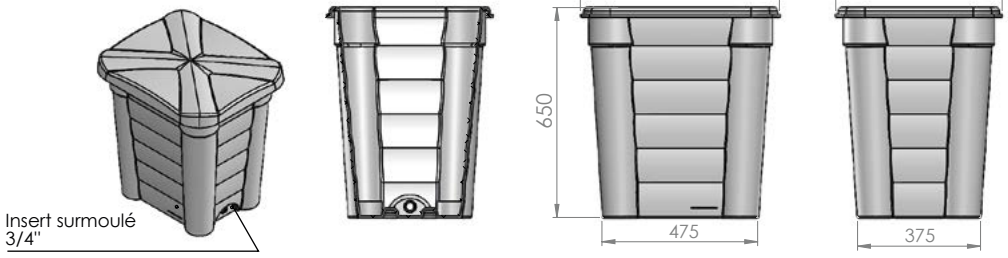

Bac de stockage – 200 litres

Caractéristiques techniques :
Dim. Hors Tout (L x p x h) : **800 x 600 x 650 mm**
Volume : **200 L**
Capacité de charge statique : **120 kg**
Capacité de charge dynamique : **100 kg**
Encastrable par pile de 11 bacs pour le transport.





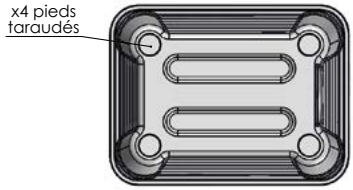

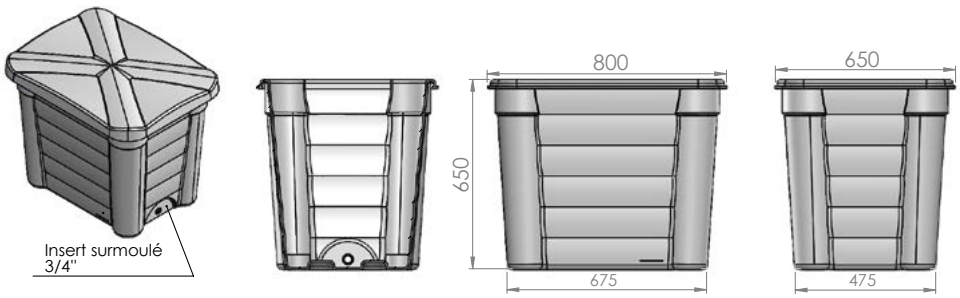

Bac de stockage – 325 litres

Caractéristiques techniques :
Dim. Hors Tout (L x p x h) : **1000 x 660 x 740 mm**
Volume : **325 L**
Capacité de charge statique : **200 kg**
Capacité de charge dynamique : **150 kg**
Encastrable par pile de 9 bacs pour le transport.





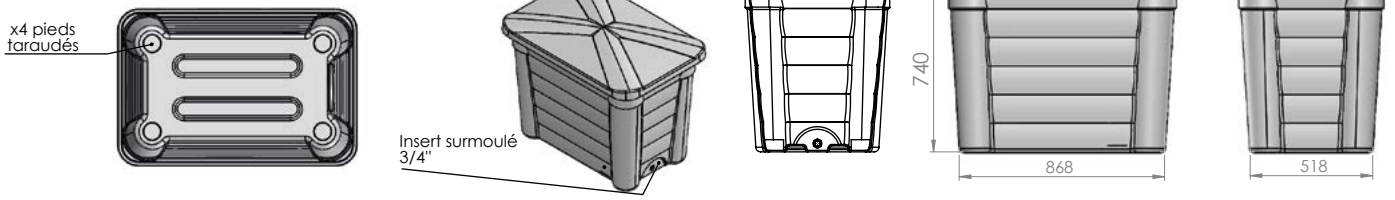

Bac de stockage – 585 litres

Caractéristiques techniques :
Dim. Hors Tout (L x p x h) : **1200 x 780 x 900 mm**
Volume : **585 L**
Capacité de charge statique : **350 kg**
Capacité de charge dynamique : **250 kg**
Encastrable par pile de 9 bacs pour le transport.





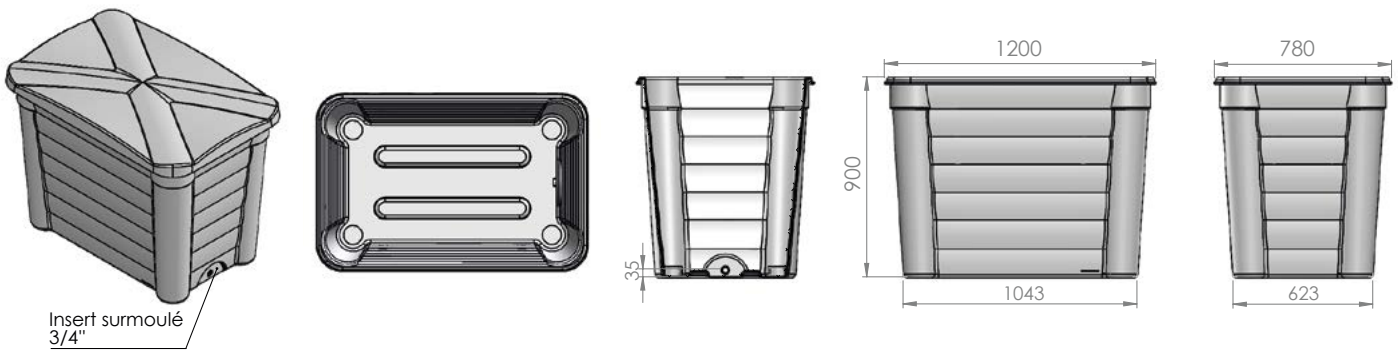

Options pour la Gamme Easybac

Robinet

Permet l'évacuation des liquides pouvant se trouver dans le bac. Chaque bac est équipé d'un perçage avec insert 3/4" et d'un bouchon étanche.

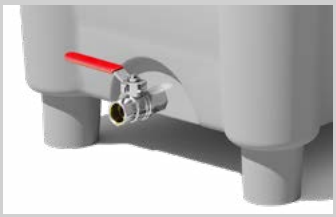

Pieds en PEHD

4 pieds 100% PEHD.
Réalisés dans la même couleur que le bac.
Les pieds se vissent dans le fond du bac.
Hauteur pieds : 95 mm.





Roulettes

4 roulettes à oeil pivotantes dont une à frein.
Bandage polyamide Ø 80 mm.
Hauteur roulette : 140 mm. La roulette se fixe sur un support se vissant au fond du bac. Supports de roulettes réalisés dans la même couleur que le bac





Références produits :

Dimensions (hors-tout) du modèle simple	Coloris	Capacités	Références		
			Modèles simples	Modèles avec pieds	Modèles avec roulettes
600 x 500 x 650(h) mm	Rouge Signal	115 Litres	BACSTO115L014F	BACSTO115LP014F	BACSTO115LR014F
	Bleu Gentiane		BACSTO115L002F	BACSTO115LP002F	BACSTO115LR002F
	Gris Argent		BACSTO115L018F	BACSTO115LP018F	BACSTO115LR018F
	Naturel Blanc		BACSTO115L000F	BACSTO115LP000F	BACSTO115LR000F
800 x 600 x 650(h) mm	Rouge Signal	200 Litres	BACSTO200L014F	BACSTO200LP014F	BACSTO200LR014F
	Bleu Gentiane		BACSTO200L002F	BACSTO200LP002F	BACSTO200LR002F
	Gris Argent		BACSTO200L018F	BACSTO200LP018F	BACSTO200LR018F
	Naturel Blanc		BACSTO200L000F	BACSTO200LP000F	BACSTO200LR000F
1000 x 650 x 750(h) mm	Rouge Signal	325 Litres	BACSTO325L014F	BACSTO325LP014F	BACSTO325LR014F
	Bleu Gentiane		BACSTO325L002F	BACSTO325LP002F	BACSTO325LR002F
	Gris Argent		BACSTO325L018F	BACSTO325LP018F	BACSTO325LR018F
	Naturel Blanc		BACSTO325L000F	BACSTO325LP000F	BACSTO325LR000F
1200 x 780 x 900(h) mm	Rouge Signal	585 Litres	BACSTO585L014F	BACSTO585LP014F	BACSTO585LR014F
	Bleu Gentiane		BACSTO585L002F	BACSTO585LP002F	BACSTO585LR002F
	Gris Argent		BACSTO585L018F	BACSTO585LP018F	BACSTO585LR018F
	Naturel Blanc		BACSTO585L000F	BACSTO585LP000F	BACSTO585LR000F
Option Robinet			ASS0255		

CHARIOTS POUR LE TRANSPORT DE VRAC

Tous nos chariots sont équipés d'une cuve monobloc en Pehd haute densité.
Les éléments de fixation sont en inox pour une meilleure résistance à la corrosion.
Le positionnement des roulettes pivotantes à l'arrière permet une grande maniabilité.

Chariot – 150 litres

Existe en 2 variantes :
A - Coloris Noir (TEIN008 - Proche RAL 1028) - Réf. CHARAL150/3008F
B - Coloris Vert Menthe (TEIN012 - Proche RAL 6029) - Réf. CHARAL150/3012F





Chariot à faible encombrement, seulement 510 mm de largeur.
Bac 100 % en PEHD.
Equipé de : 3 roues :
- 1 roulette pivotante à l'arrière (ø 125 mm) pour assurer la direction.
- 2 roues à bandage caoutchouc à l'avant, fixe (ø 400 mm).
Le bandage caoutchouc évite les crevaisons et l'usure prématuré.
Le chariot peut s'utiliser à l'intérieur et à l'extérieur.

Caractéristiques techniques :
Dim hors tout (Lxlxh) : **1080x510x750 mm.**
Volume du bac : **150 litres**
Capacité de charge : **150 kg.**

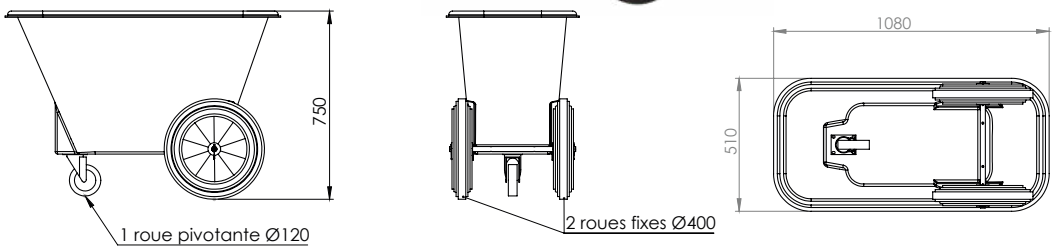

Chariot – 200 litres

Existe en 2 variantes :
A - Coloris Noir (TEIN008 - Proche RAL 1028) - Réf. CHARAL200/4008F
B - Coloris Vert Mousse (TEIN013 - Proche RAL 6005) - Réf. CHARAL200/4013F



Chariot à largeur réduite mais avec une hauteur optimisée pour augmenter le volume.
Bac 100 % en PEHD.
Equipé de :
- 2 roulettes pivotantes à l'arrière dont 1 à frein (ø 125 mm) pour assurer la direction.
- 2 roues pneumatiques à l'avant, fixe (ø 400 mm), idéal pour une utilisation extérieure.

Caractéristiques techniques :
Dim hors tout (Lxlxh) : **800x650x900 mm.**
Volume du bac : **200 litres**
Capacité de charge : **200 kg.**

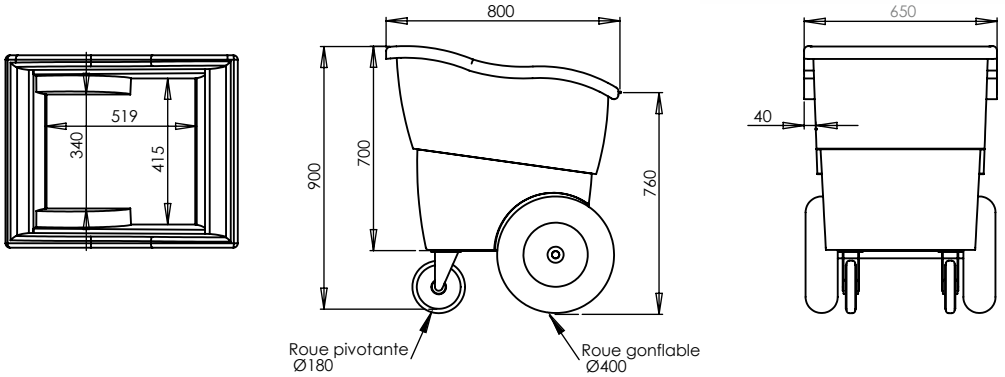

Chariot – 220 litres

Existe en 2 variantes :

A - Coloris Noir (TEIN008 - Proche RAL 1028) - Réf. CHARAL220/3008F

B - Coloris Vert Menthe (TEIN012 - Proche RAL 6029) - Réf. CHARAL220/3012F

Chariot à faible encombrement.
Bac 100 % en PEHD.
Equipé de :
- 1 roulettes pivotantes à l'arrière (ø 120 mm) pour assurer la direction.
- 2 roues fixe à bandage caoutchouc à l'avant (ø 400 mm).

Les roues pneumatiques sont idéales pour une utilisation à l'extérieur.



Caractéristiques techniques :
Dim hors tout (Lxlxh) : **1160x630x750 mm.**
Volume du bac : **220 litres**
Capacité de charge : **220 kg.**

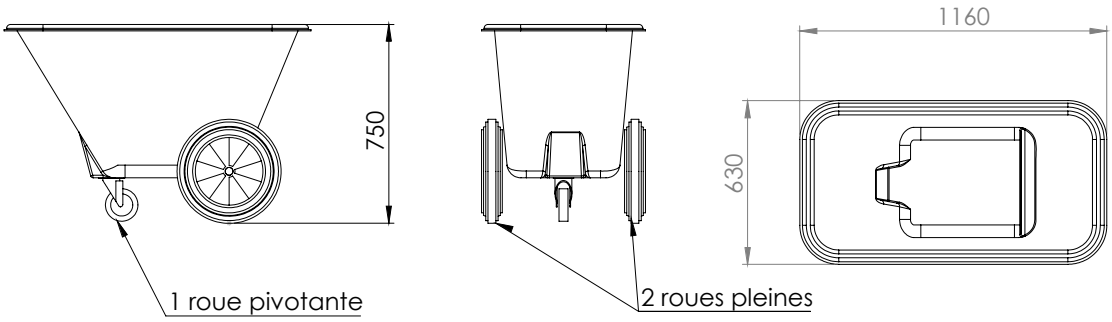

Chariot – 350 litres

Existe en 2 variantes :

A - Coloris Noir (TEIN008 - Proche RAL 1028)
Réf. CHARAL350/4008F

B - Coloris Vert Mousse (TEIN013 - Proche RAL 6005)
Réf. CHARAL350/4013F

Chariot à largeur réduite mais avec une hauteur optimisée pour augmenter le volume.
Bac 100 % en PEHD.
Equipé de :
- 2 roulettes pivotantes à l'arrière dont 1 à frein (ø 160 mm) pour assurer la direction.
- 2 roues pneumatiques à l'avant, fixe (ø 400 mm).

Idéal pour une utilisation extérieure.





Caractéristiques techniques :
Dim hors tout (Lxlxh) : **1225x800x900 mm.**
Volume du bac : **350 litres**
Capacité de charge : **300 kg.**

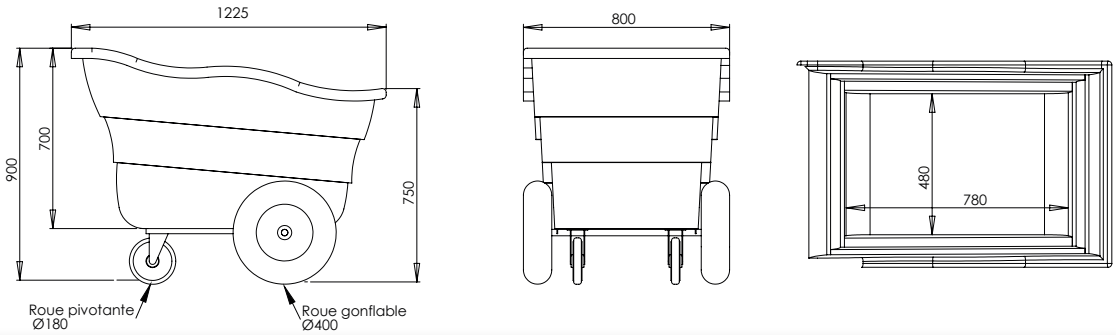

BACS À SEL & SABLE



Bacs à sel/sable à faible encombrement
50 à 200 litres

Existe en 3 variantes (Rouge) :

A - Modèle 50 L - Réf. BACSEL50ST014F
B - Modèle 100 L - Réf.BACSEL100ST014F
C - Modèle 200 L - Réf. BACSEL200ST014F

Existe en 3 variantes (Jaune) :

A' - Modèle 50 L - Réf : BACSEL50ST006F
B' - Modèle 100 L - Réf. BACSEL100ST006F
C' - Modèle 200 L - Réf : BACSEL200ST006F

Coffres à fond plat.
100% en PEHD.
Couvercle avec charnière pour une ouverture totale.
Coloris : rouge Signalisation (TEIN014 – Proche RAL 3020).





Caractéristiques techniques :
Modèle **50 Litres**
Dim. Hors Tout (L x p x h) : **558 x 497 x 500 mm**
Modèle **100 Litres**
Dim. Hors Tout (L x p x h) : **750 x 670 x 420 mm**
Modèle **200 Litres**
Dim. Hors Tout (L x l x h) : **743 x 644 x 690 mm**

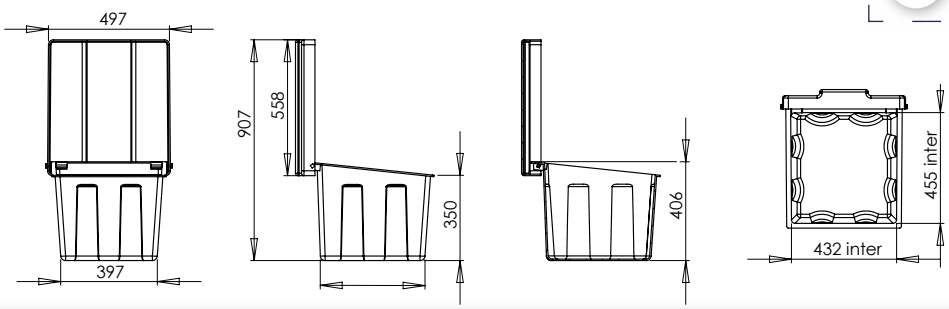

Egalement utilisable pour le stockage des absorbants

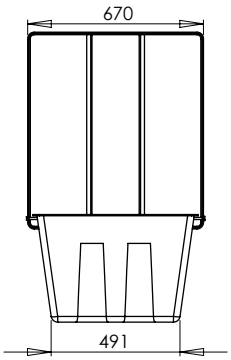

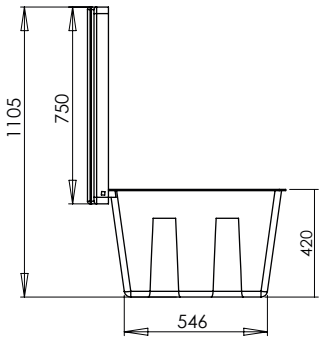

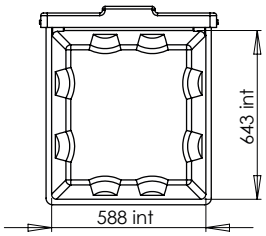





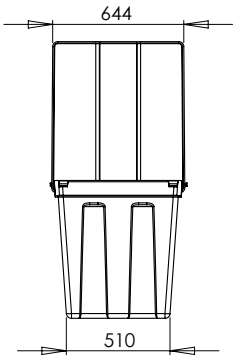

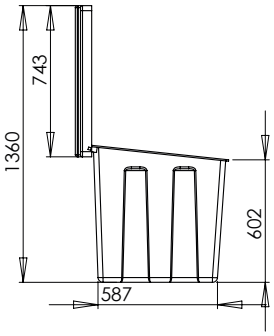

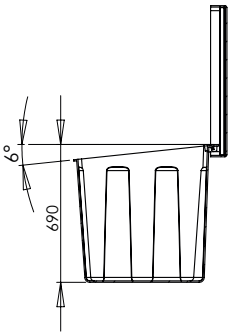

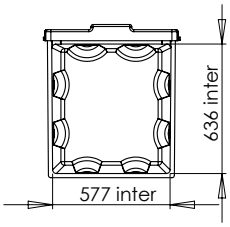



OPTION

Pelle rétractable

Coloris Rouge (TEIN014 - Proche RAL 3020)

Réf : PELLERF

Pelle rétractable plastique
avec manche en aluminium.
Inoxydable.

Caractéristiques techniques :
Dim. Déployée : **L 750 x l 215 x H 85 mm**
Dim. Repliée : **L 480 x l 215 x H 80 mm**





Bac à sel premium - 200 litres

Existe en 2 variantes :

A - Coloris Rouge (TEIN014 - Proche RAL 3020) - Réf. BACSEL200P014F

B - Coloris Jaune (TEIN006 - Proche RAL 1028) - Réf. BACSEL200P006

Passage de fourches.
À l'intérieur du couvercle des emplacements pour une pelle (en option), des gants et un gilet (non fournis).
Joint d'étanchéité à l'intérieur du couvercle.
Couvercle à charnières avec fermeture par grenouillère.

Caractéristiques techniques :
Capacité 200 L
Dim. Hors Tout (L x l x h) : **1200 x 850 x 507 mm**





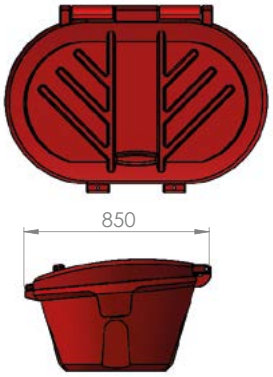

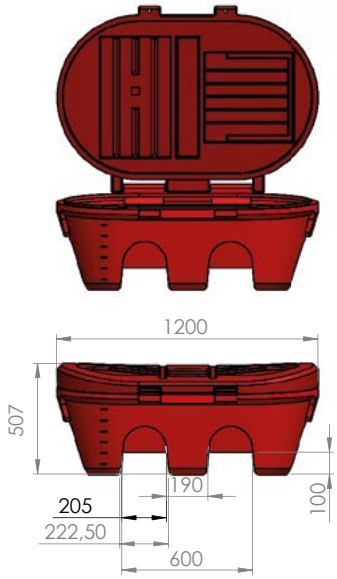

Bac à sel premium - 300 litres

Existe en 2 variantes :

A - Coloris Rouge (TEIN014 - Proche RAL 3020) - Réf. BACSEL300P014F

B - Coloris Jaune (TEIN006 - Proche RAL 1028) - Réf. BACSEL300P006

Passage de fourches.
À l'intérieur du couvercle des emplacements pour une pelle (en option), des gants et un gilet (non fournis).
Joint d'étanchéité à l'intérieur du couvercle.
Couvercle à charnières avec fermeture par grenouillère.

Caractéristiques techniques :
Capacité 300 L
Dim. Hors Tout (L x l x h) : **1200 x 900 x 707 mm**









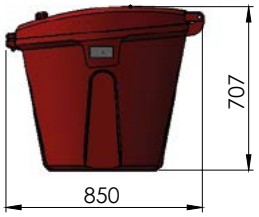

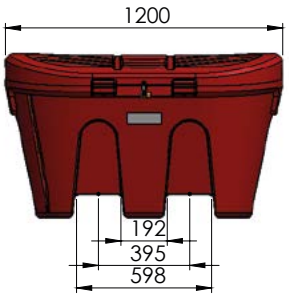

Coffres à sel/sable grands volumes
180 à 500 litres

Existe en 2 variantes :

A - Modèle 180 L - Réf. BACSEL180002F
B - Modèle 300 L - Réf.BACSEL300002F
C - Modèle 500 L - Réf. BACSEL500002F



Passage de fourches (2 côtés) pour transpalette (sauf modèle 500 litres).
100% en PEHD.
Couvercle recouvrant.
Coloris : corps jaune (TEIN006 – Proche RAL 1028).
couvercle bleu (TEIN002 – Proche RAL 5010).

Caractéristiques techniques :
Modèle **180 Litres**
Dim. Hors Tout (L x p x h) : **1030 x 630 x 690 mm**
Modèle **300 Litres**
Dim. Hors Tout (L x p x h) : **1255 x 750 x 850 mm**
Modèle **500 Litres**
Dim. Hors Tout (L x p x h) : **1255 x 750 x 1050 mm**



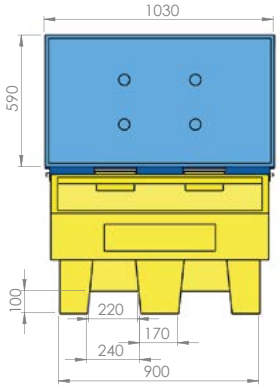

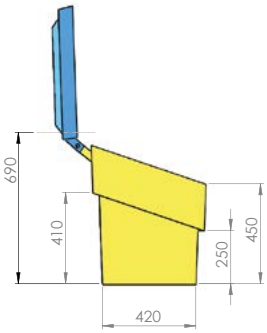

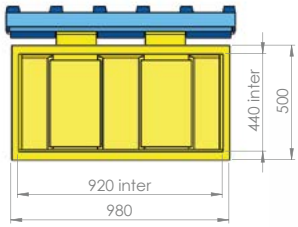

1255

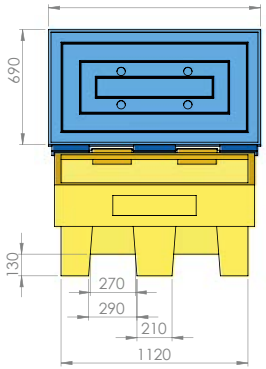

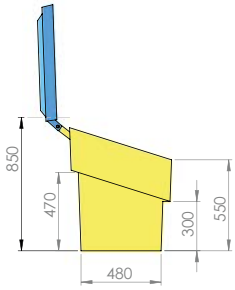

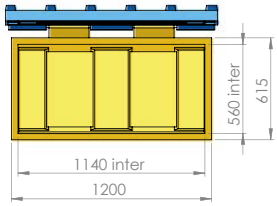



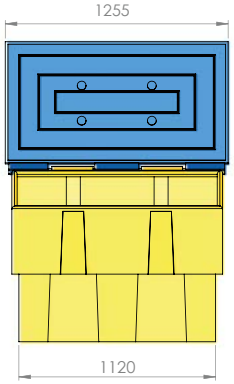

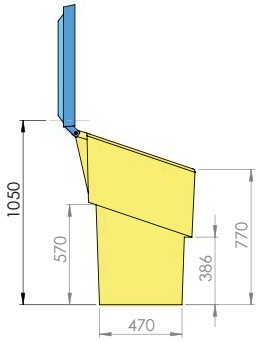

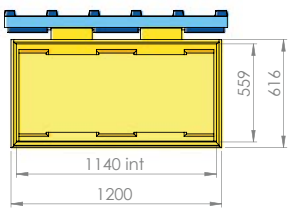



Coffres de rangement - 50 à 180 litres

Existe en 3 variantes :

A - Modèle 50 L - Réf. CR50006F
B - Modèle 120 L - Réf.CR120006F
C - Modèle 180 L - Réf. CR180006F

Coffres robustes multi-usages, cuve étanche.
Passage de fourches (2 côtés) pour modèles 120 L et 180 L.
2 poignées latérales intégrées.
Coloris : **Jaune** (TEIN006 - Proche RAL 1028).

Caractéristiques techniques :
Coffre de rangement **50 L**
Capacité : **50 L**
Dim. Hors Tout (L x p x h) : **550 x 520 x 400 mm**
Coffre de rangement **120 L**
Capacité : **120 L**
Dim. Hors Tout (L x p x h) : **880 x 610 x 500 mm**
Coffre de rangement **180 L**
Capacité : **180 L**
Dim. Hors Tout (L x p x h) : **880 x 610 x 600 mm**





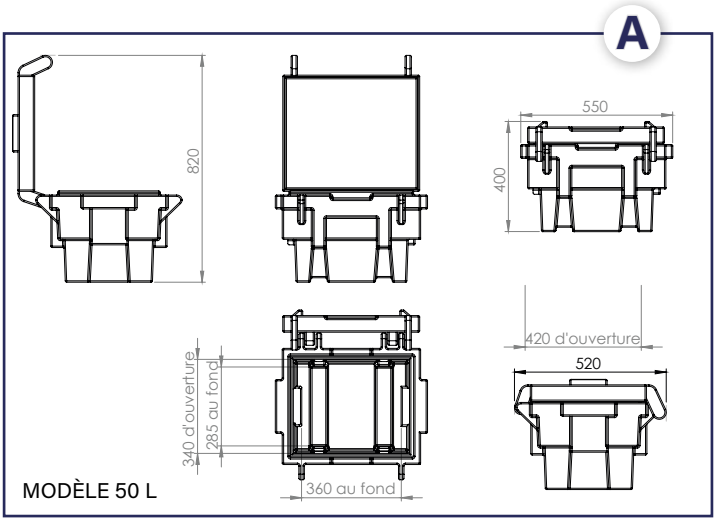

MODÈLE 50 L

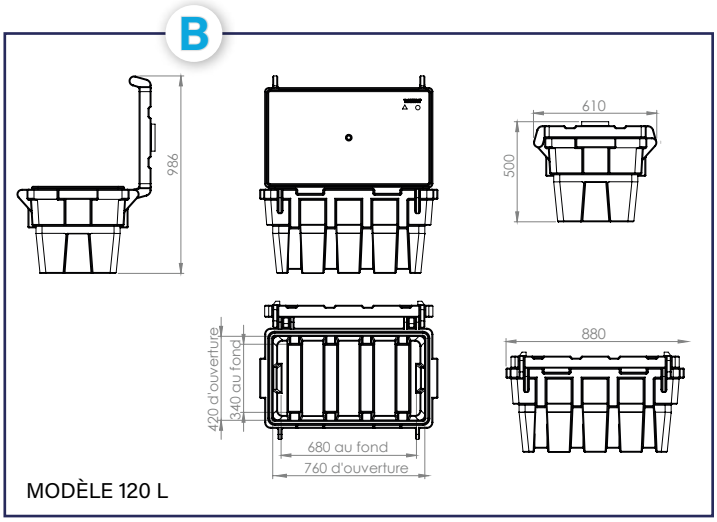

MODÈLE 120 L

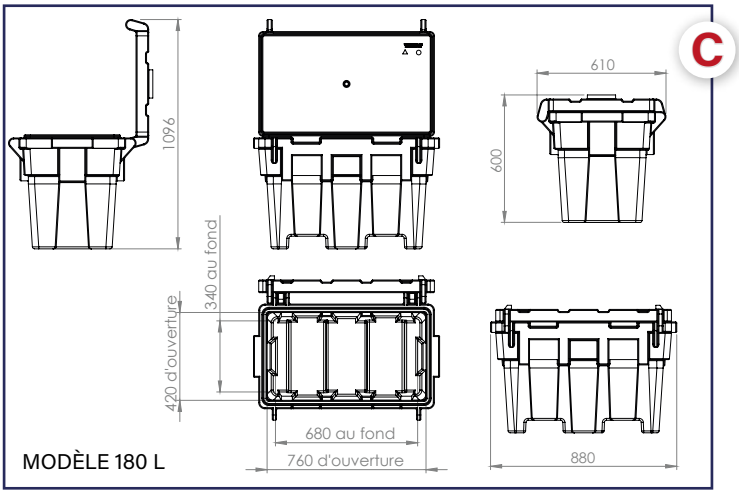

MODÈLE 180 L



Système de fermeture

Réf : OPTIONFERMETUREF

Composé de 2 grenouillères avec crochets et rivets inox (sans cadenas)



Cadenas

Réf : CD31174F

Inox
Diamètre 6 mm



Conteneurs pour absorbants

Existe en 2 variantes :

A - Coloris Jaune (TEIN006 - Proche RAL 1028) - Réf. CONTABSGM006F

B - Coloris Rouge (TEIN014 – Proche RAL 3020) - Réf. CONTABSGM014F

Coffres / Conteneurs avec couvercle pour le stockage des absorbants.
Peut également servir de poubelle pour les absorbants souillés ou chiffons.
Fermeture à clé.
Faible encombrement au sol, dos plat à positionner contre un mur.
En face avant une large surface pour coller des étiquettes d'avertissement.

Caractéristiques techniques :
Dim. Hors Tout (L x p x h) : **630 x 350 x 833 mm**
Volume : **130 L**



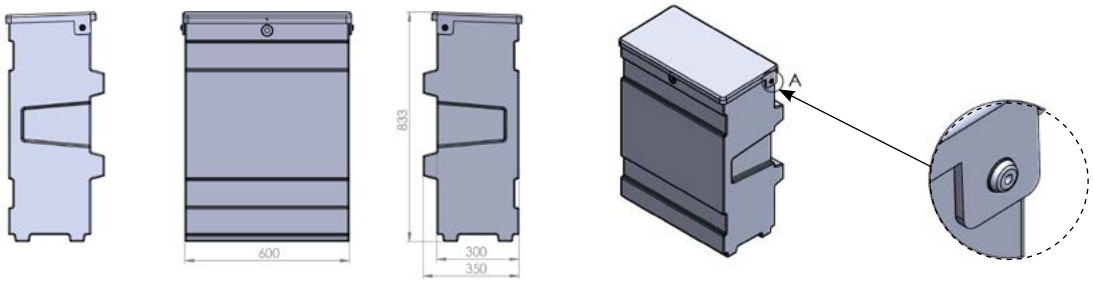

Établi avec rétention

Coloris Jaune - Réf. KITETABLI60L

Établi équipé d'un bac de rétention 60 litres avec caillebotis permettant de créer une surface de travail sécurisée pour la manipulation des liquides.
Idéal pour les transvasements, nettoyage de pièces...
Le bac de rétention est 100 % PEHD.
Volume de rétention : 60 litres.
Dimensions de la surface de travail : 1210 x 590 mm.
Il est encastré dans la structure pour une meilleure stabilité.
Les pieds sont équipés de platines.

Caractéristiques techniques :
Dim. Hors Tout (L x p x h) : **1263 x 668 x 1072,50 mm**
Finition laquée bleu
Livré démonté
Capacité de charge : **150 kg**





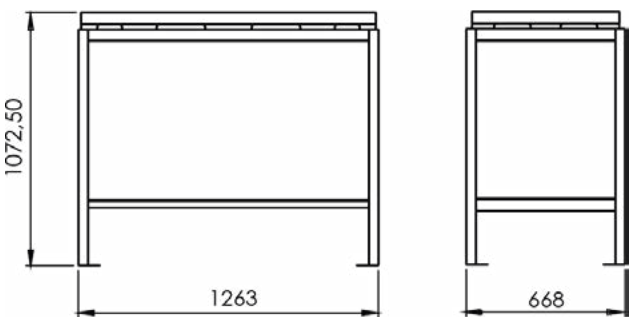

Collecteurs de tubes néon

Uniques sur le marché, pour le transport et le stockage des tubes néon usagés. Évitent les risques de casse et d'échappements de gaz et poussières nocifs. Pratiques lors du changement des néons par nacelle, sécurisent la manutention.

- Poignée de transport centrale rabattable.
- Fermeture du bouchon par double lien élastique fixé sur le fût pour plus de sécurité.
- Coloris : Jaune Melon (TEIN006 - Proche RAL 1028) & Bouchon Noir (TEIN008 - Proche RAL 9017).

Collecteur 600

A - Modèle 600 - Réf. CTN600MP00014F

Convient pour néons longueur 600 mm.

Caractéristiques techniques :
Contenance : **50 néons Ø 25 mm**
Dimensions : Longueur : **665 mm**
Ø extérieur bouchon : **300 mm**
Ø extérieur fût : **220 mm**



Collecteur 1200

B - Modèle 1200 / Réf. CTN1200MP00014F

Convient pour néons longueur 1200 mm.

Caractéristiques techniques :
Contenance : **50 néons Ø 25 mm**
Dimensions : Longueur : **1265 mm**
Ø extérieur bouchon : **300 mm**
Ø extérieur fût : **220 mm**

Collecteur 1500

C - Modèle 1500 / Réf. CTN1500MP00014F

Convient pour néons longueur 1500 mm.

Caractéristiques techniques :
Contenance : **50 néons Ø 25 mm**
Dimensions : Longueur : **1565 mm**
Ø extérieur bouchon : **300 mm**
Ø extérieur fût : **220 mm**

A

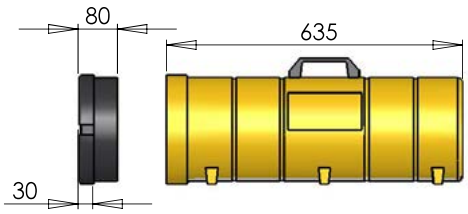

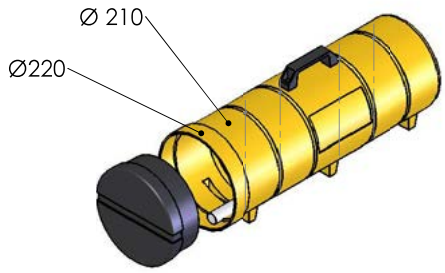

B

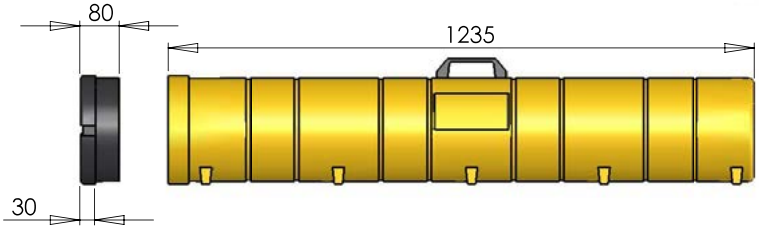

C

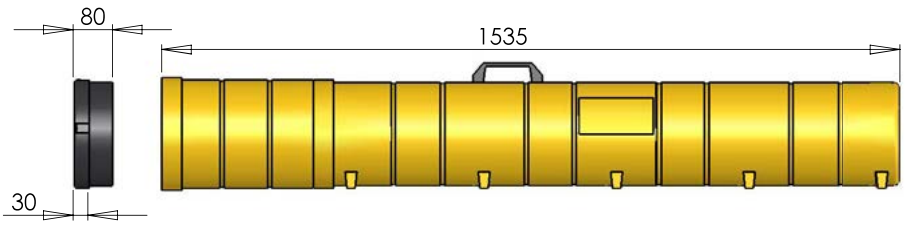

CITERNES & CUVES



Garantie 5 ans contre tout vice de fabrication

EMP Le Rotomoulage

Variations dimensionnelles et volumiques possibles des cotes indiquées : +/- 4%
Variation de couleurs possible.
Les correspondances RAL sont données à titre indicatif et ne sont pas contractuelles.



LE STOCKAGE DE L'EAU

La valorisation des eaux pluviales (mise à jour : août 2008)

Extrait du 21 Août 2008 - JO n°5 du 29 Août 2008, relatif à la récupération des eaux de pluie et à leur usage à l'intérieur et à l'extérieur des bâtiments.

I. - L'eau de pluie collectée à l'aval de toitures inaccessibles peut être utilisée pour des usages domestiques extérieurs au bâtiment. L'arrosage des espaces verts accessibles au public est effectué en dehors des périodes de fréquentation du public.
II. - À l'intérieur d'un bâtiment, l'eau de pluie collectée à l'aval de toitures inaccessibles, autres qu'en amiante-ciment ou en plomb, peut être utilisée uniquement pour l'évacuation des excrétas et le lavage des sols.
III. - L'utilisation d'eau de pluie collectée à l'aval de toiture inaccessible est autorisée, à titre expérimental, pour le lavage du linge, sous réserve de mise en œuvre de dispositifs de traitement de l'eau adaptés et :

- que la personne qui met sur le marché le dispositif de traitement de l'eau déclare auprès du ministère en charge de la santé les types de dispositifs adaptés qu'il compte installer;
- que l'installateur conserve la liste des installations concernées par l'expérimentation, tenue à disposition du ministère en charge de la santé.

IV. - Les usages professionnels et industriels de l'eau de pluie sont autorisés, à l'exception de ceux qui requièrent l'emploi d'eau destinée à la consommation humaine telle que définie à l'article R. 1321-1 du code de la santé publique, dans le respect des réglementations spécifiques en vigueur, et notamment le règlement (CE)n°852/2004 du 29 avril 2004 du Parlement européen et du Conseil relatif à l'hygiène des denrées alimentaires.

Extrait du bulletin officiel des impôts 5 B-18-07 - N°96 du 3 Août 2007

«L'article 49 de la loi sur l'eau et les milieux aquatiques (n°2006-1772 du 30 décembre 2006) étend le champ d'application de **ce crédit d'impôt au coût d'équipement de récupération et de traitemnt des eaux pluviales.**
Les dépenses relatives à cette nouvelle catégorie ouvrent droit à un crédit d'impôt égal à 25% du montant de celles-ci.
La liste de ces équipements a été fixée par l'arrêté conjoint des Ministres de l'écologie, du logement, du budget et de la santé en date du 4 mai 2007, publié au Journal officiel n°105 du 5 mai 2007. Ces nouvelles dispositions s'appliquent aux dépenses payées entre le 1er janvier 2007 et le 31 décembre 2009.

TVA réduite à 5,5%
Se référer au Bulletin Officiel des impôts N°202 du 8 Décembre 2006 - 3C-7-06

Cuves aériennes

5 tailles de cuves en polyéthilène pour tous vos besoins.
Couvercle noir (TEIN008 - Proche RAL 9017)
Disponible en deux coloris : Bleu gentiane (TEIN002 - Proche RAL 5010) ou Gris anthracite (TEIN004 - Proche RAL 7016)

- 3 zones hautes de piquage permettant l'optimisation du remplissage de la cuve (sauf pour la cuve 12 500 litres).
- 4 passages de sangles répartis uniformément pour faciliter la mise en place (manipulation à vide uniquement).
- Soupape d'aération double effet (évent*) prévue pour l'utilisation de système de pompage dont **le débit est inférieur à 10 m³/h.**
- Graduation en litres, dans la masse, sur toute la hauteur de la cuve.
- Plat pour pose d'échelle (sauf pour la cuve 12 500).
- Couvercle avec évent, passage «trou d'homme».



3 000 litres **5 000 litres** **7 500 litres** **10 000 litres** **12 500 litres**

Nos cuves aériennes existent également en qualité ACS pour le stockage d'eau potable.

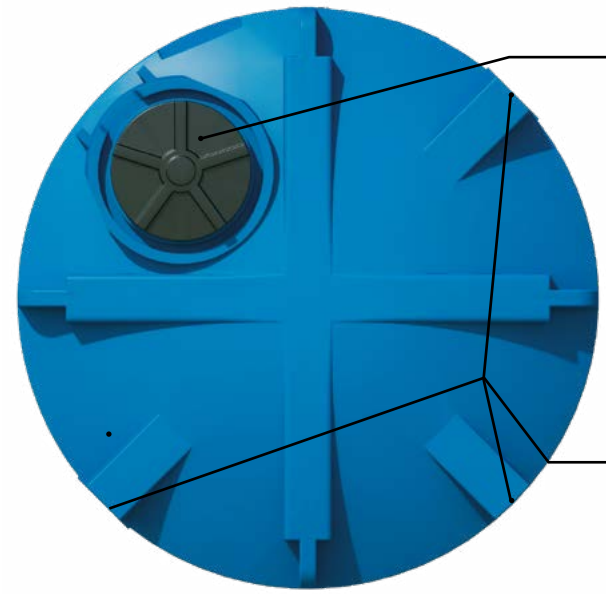

Passages «trou d'homme» de diamètres :
- Ø 400 mm pour la cuve 3 000 litres
- Ø 400 mm pour la cuve 5 000 litres
- Ø 400 mm pour la cuve 7 500 litres
- Ø 550 mm pour la cuve 10 000 litres
- Ø 550 mm pour la cuve 12 500 litres



Soupape d'aération double effet (évent) prévue pour l'utilisation de système de pompage dont le débit est inférieur à 10 m³/h.
Au delà, l'intégrité du produit pourrait être mise en péril (fissuration de la cuve possible).

3 zones hautes de piquage permettant l'optimisation du remplissage de la cuve.
Attention, 1 seul plat sur la cuve 10 000 litres, et pas de plat sur la cuve 12 500 litres.



Zone prévue pour la fixation d'une échelle crinoline (pour les cuves 7 500, 10 000 et 12 000 litres uniquement).

Plat pour pose d'échelle
Attention, ce plat n'existe pas sur la cuve 12 500 litres.

Graduation
en litres, dans la masse, sur toute la hauteur de la cuve.

Plat principal face couvercle
avec insert surmoulé (mâle) laiton 2» uniquement pour les cuves 7 500, 10 000 et 12 500 litres.





4 passages de sangles répartis uniformément
afin de faciliter la mise en place de la cuve *.

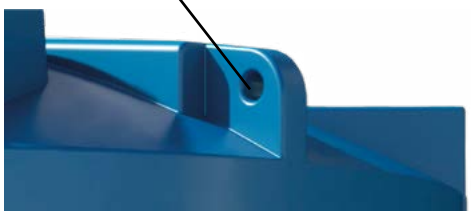

* Attention, les cuves doivent impérativement être manipulées à vide.

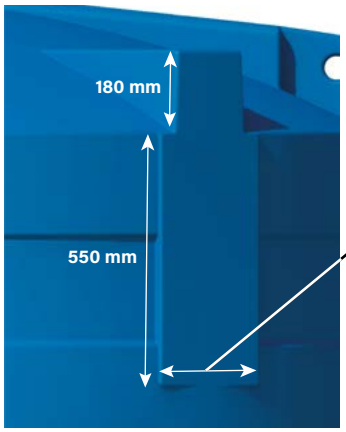

Dimensions des plats
150 mm
pour la cuve 3 000 litres,
et 200 mm
pour les cuves 5 000,
7 500 et 10 000 litres.



Plats pour passage de vanne
4 plats sont répartis uniformément autour de la cuve.
Le plat principal est équipé d'un insert laiton 2»
surmoulé pour les cuves 7 500, 10 000 et 12 500 litres.

8 amorces de passage de fourches
permettant de faciliter la manipulation et le déplacement à vide de la cuve.

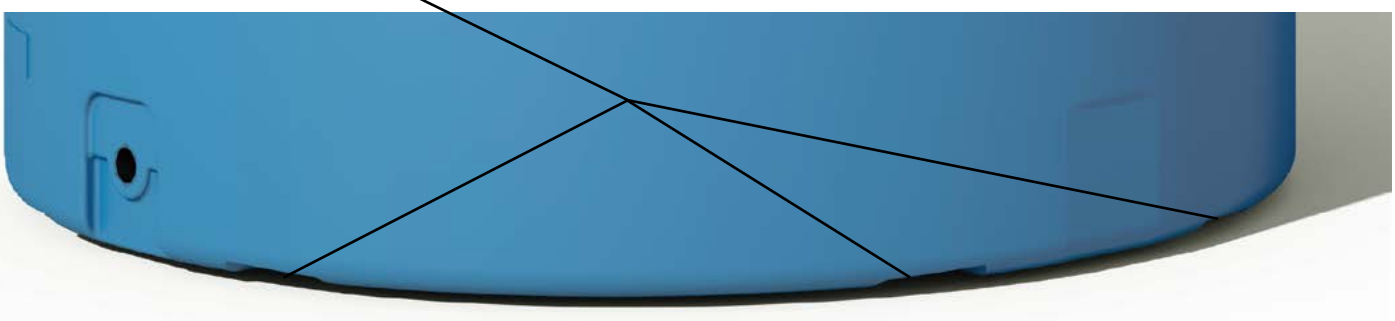

Cuve aérienne - 3 000 litres

Existe en 3 variantes :

A - Coloris Bleu gentiane (TEIN002 - Proche RAL 5010) - Réf. CUVEAER3000L002F
B - Coloris Gris anthracite (TEIN004 - Proche RAL 7016) - Réf. CUVEAR3000L004F
C - Cuve qualité ACS. (TEIN002 - Proche RAL 5010) - Réf. CUVEAER3000LACS002F

Caractéristiques techniques :
Dimensions : **Ø: 1 700mm x hauteur : 1 810 mm**
Poids brut : **80 kg**
Trou d'homme de **400 mm**

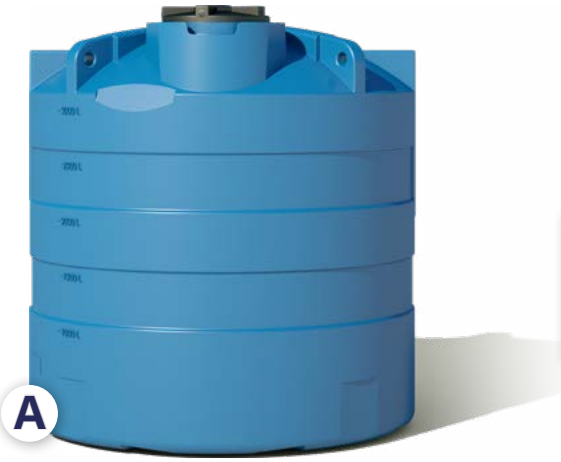

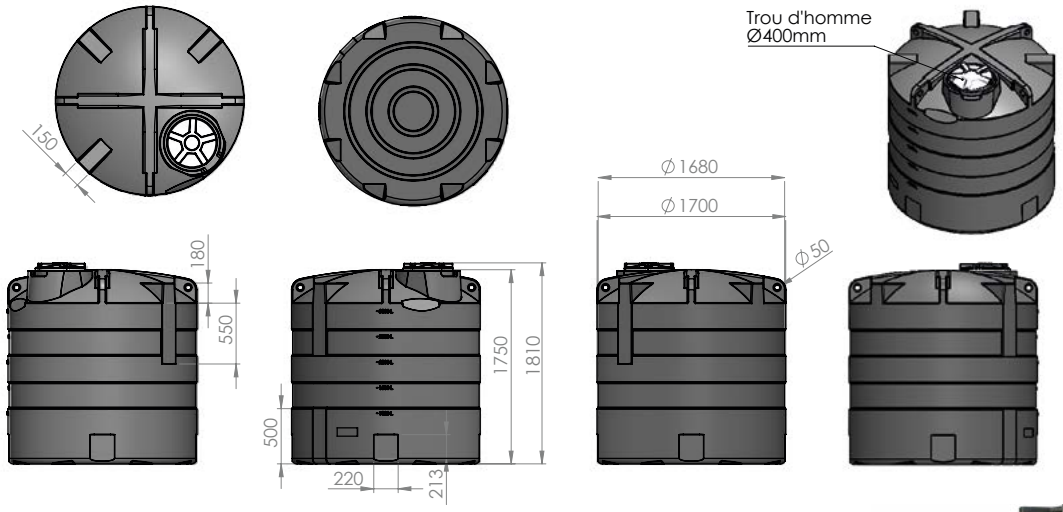

Cuve aérienne - 5 000 litres

Existe en 2 variantes :

A - Coloris Bleu gentiane (TEIN002 - Proche RAL 5010) - Réf. CUVEAER5000L002F
B - Coloris Gris anthracite (TEIN004 - Proche RAL 7016) - Réf. CUVEAR5000L004F
C - Cuve qualité ACS. (TEIN002 - Proche RAL 5010) - Réf. CUVEAER5000LACS002F

Caractéristiques techniques :
Dimensions : **Ø: 1 900 mm x hauteur : 2 160 mm**
Poids brut : **130 kg**
Trou d'homme de **400 mm**



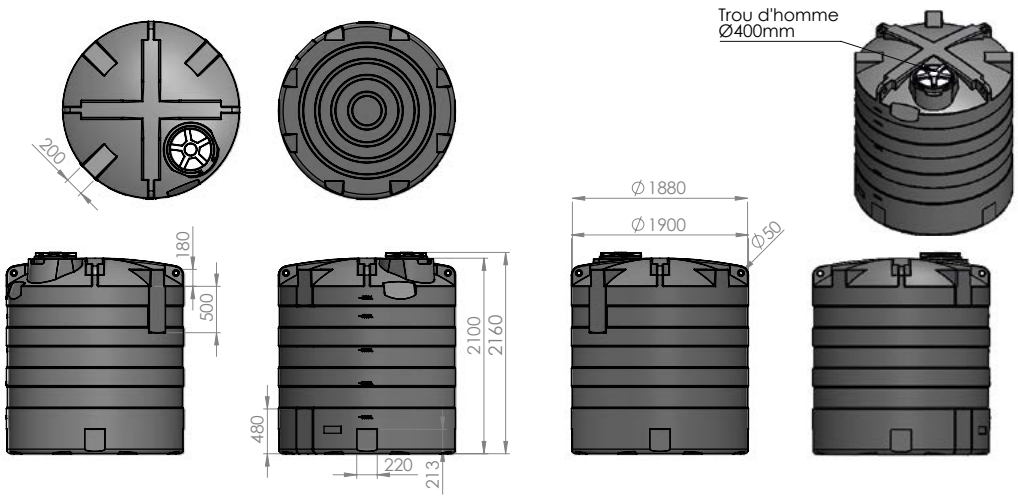

Cuve aérienne - 7 500 litres

Existe en 2 variantes :

A - Coloris Bleu gentiane (TEIN002 - Proche RAL 5010) - Réf. CUVEAER7500L002F
B - Coloris Gris anthracite (TEIN004 - Proche RAL 7016) - Réf. CUVEAR7500L004F
C - Cuve qualité ACS. (TEIN002 - Proche RAL 5010) - Réf. CUVEAER7500LACS002F

Caractéristiques techniques :
Dimensions : **Ø: 2 150mm x hauteur : 2 460 mm**
Poids brut : **180 kg**
Trou d'homme de **400 mm**



- Proche RAL 5010

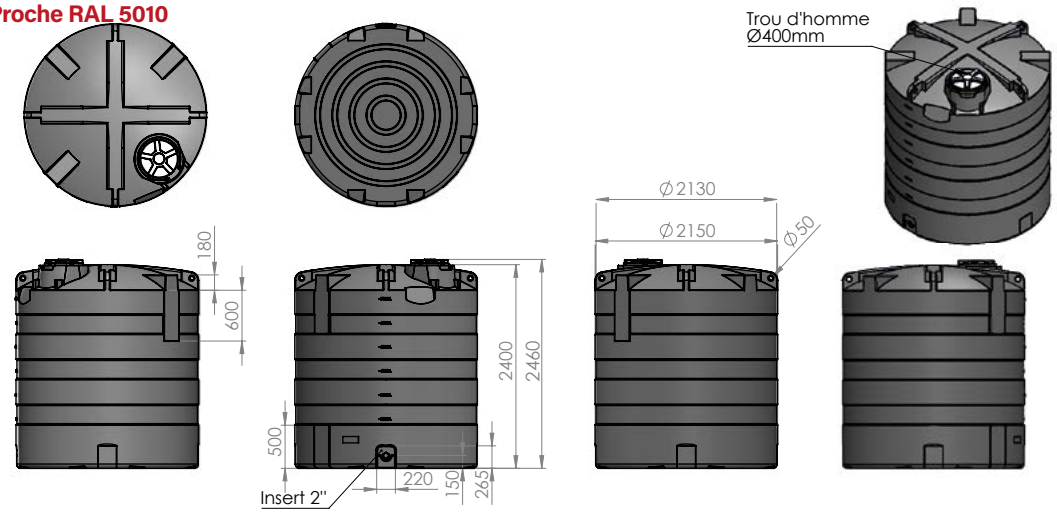

Cuve aérienne - 10 000 litres

Existe en 2 variantes :

A - Coloris Bleu gentiane (TEIN002 - Proche RAL 5010)
Réf. CUVEAER10000L002F
B - Coloris Gris anthracite (TEIN004 - Proche RAL 7016)
Réf. CUVEAR10000L004F
C - Cuve qualité ACS. (TEIN002 - Proche RAL 5010)
Réf. CUVEAER10000LACS002F

Caractéristiques techniques :
Dimensions : **Ø: 2 400 mm x hauteur : 2 660 mm**
Poids brut : **250 kg**
Trou d'homme de **550 mm**



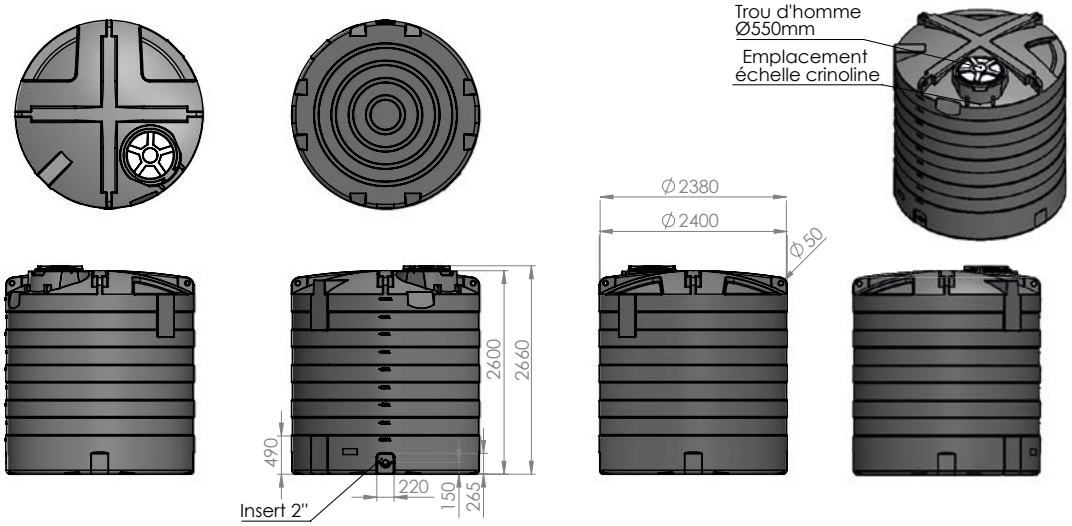

Cuve aérienne - 12 500 litres

Existe en 2 variantes :

A - Coloris Bleu gentiane (TEIN002 - Proche RAL 5010) - Réf. CUVEAER12500L002F

B - Coloris Gris anthracite (TEIN004 - Proche RAL 7016) - Réf. CUVEAR12500L004F

C - Cuve qualité ACS. (TEIN002 - Proche RAL 5010) - Réf. CUVEAER12500LACS002F

Caractéristiques techniques :

Dimensions : **Ø: 2 400 mm x hauteur : 3 160 mm**

Poids brut : **300 kg**

Trou d'homme de **550 mm**



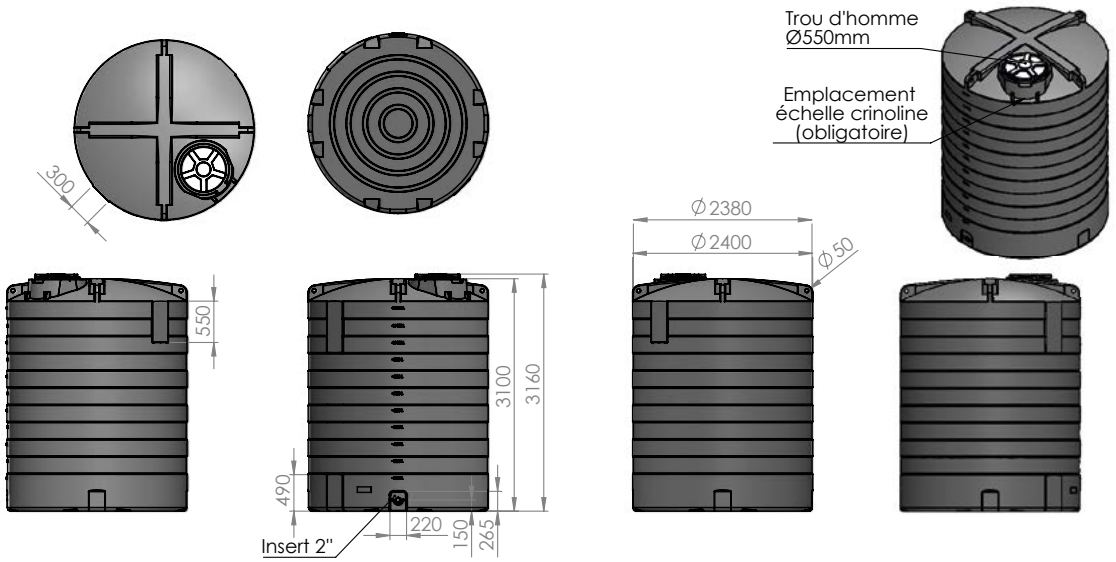

OPTIONS

KIT «Vanne de vidange» DN50 et DN80 Vanne à boisseau + traversée de paroi

Vanne à boisseau à visser PN10 - Femelle à visser - DN50/2" + Traversée de paroi PVC PN10 - Mâle à visser - DN50/2"

Réf. CUVEAERKITDN50POMPAG

Vanne à boisseau à visser PN10 - Femelle à visser - DN80/3" + Traversée de paroi PVC PN10 - Mâle à visser - DN80/3"

Réf. CUVEAERKITDN80V



Kit de connexion à l'insert surmoulé DN50 des cuves aériennes

Mamelon male/male DN50 + vanne boisseau à visser PN10 femelle à visser.

Kit adapté uniquement aux cuves 7 500, 10 000 et 12 500 litres qui sont équipées de l'insert laiton 2" surmoulé.

Réf. CUVEAERKITD50INSERT



Support de vanne pour kits DN50 ou DN80

Réf. : CUVEAERSUPPORTVANNE



Échelle crinoline **

pour cuve 10 000 L

Réf. : **CUVEAERCRINOL10000**

pour cuve 12 500 L

Réf. : CUVEAERCRINOL1250

** Photo non contractuelle.



RÉCUPÉRATEURS D'EAU DE PLUIE AÉRIENS NIAGARA

Ces récupérateurs d'eaux de pluie sont en polyéthylène haute densité, teinté dans la masse et traité aux UV. Leur forme cylindrinque diminue l'encombrement au sol tout en permetant un maximum de contenance.

- Deux piquages 20/27 permettent vidange ou jumelage
- Robinet laiton 15/21
- Diamètre capsule : **130 mm**
- Coloris : Ivoire, Vert mousse ou Gris anthracite
- Résistance aux chocs
- Température d'utilisation : **– 30° à +60° Celsius**

En **option**, le set de raccordement vous permettra de brancher en réseau vos Niagara afin d'en augmenter la capacité de stockage. Quant au collecteur, il récupérera et filtrera l'eau de pluie grâce à sa grille de filtration en polyéthylène (à partir de gouttières Ø80 ou 100 mm).



Niagara - 300 L

Existe en 3 variantes :

A - Coloris Ivoire (TEIN010 - Proche RAL 1015)
Réf. NIAGARA300010F
B - Coloris Vert mousse (TEIN013 - Proche RAL 6005)
Réf. NIAGARA300013F
C - Coloris Gris anthracite (TEIN004 - Proche RAL 7016)
Réf. NIAGARA300004F

Caractéristiques techniques :
Dimensions : **Ø: 520 mm x hauteur : 1 500 mm**
Poids brut : **20 kg**
Capacité : **300 L**



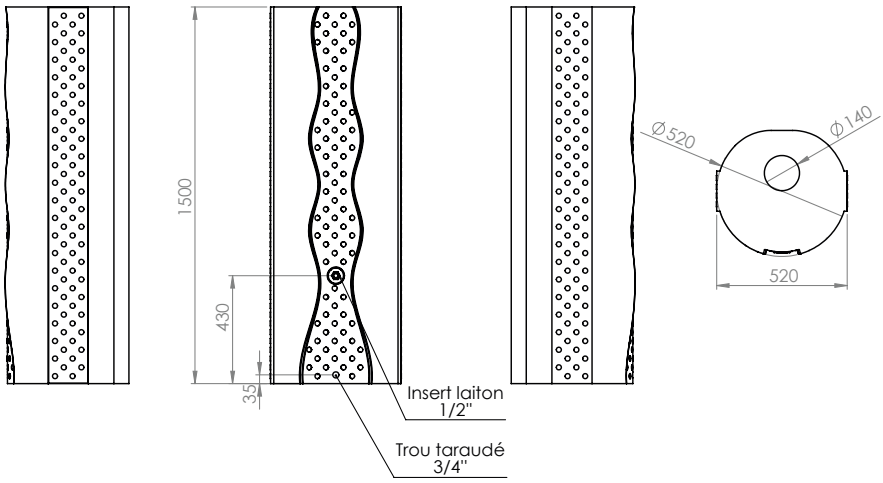



Collecteur de gouttière gris

A - COLLGOUTGRISF
B - COLLGOUTIVOIREF

Description
Collecteur filtrant pour gouttières **DN 80/100**
Matière : **Plastique**
Dimensions produit (H x L x P en cm) : **18 x 10,7 x 14,5**

Avantages
- Montage simple et rapide
- Système de trop-plein automatique
- Pour toute gouttière de diamètre 80 ou 100 mm
- Équipé d'un filtre

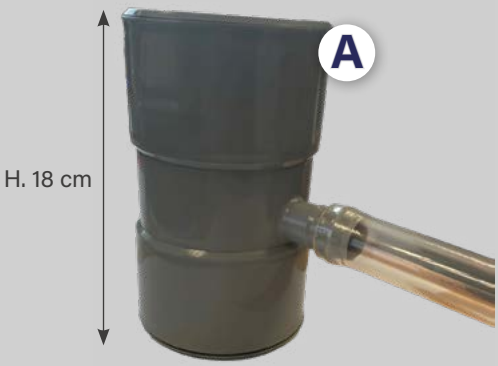

OPTIONS

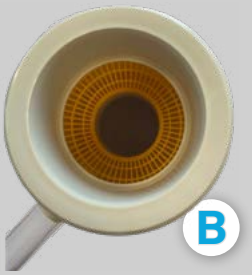

Niagara - 750 L

Existe en 3 variantes :

A - Coloris Ivoire (TEIN010 - Proche RAL 1015) - Réf. NIAGARA750010F

B - Coloris Vert mousse (TEIN013 - Proche RAL 6005) - Réf. NIAGARA750013F

C - Coloris Gris anthracite (TEIN004 - Proche RAL 7016) - Réf. NIAGARA750004F



Caractéristiques techniques :

Dimensions : **Ø: 720 mm x hauteur : 1 880 mm**

Poids brut : **35 kg**

Capacité : **750 L**

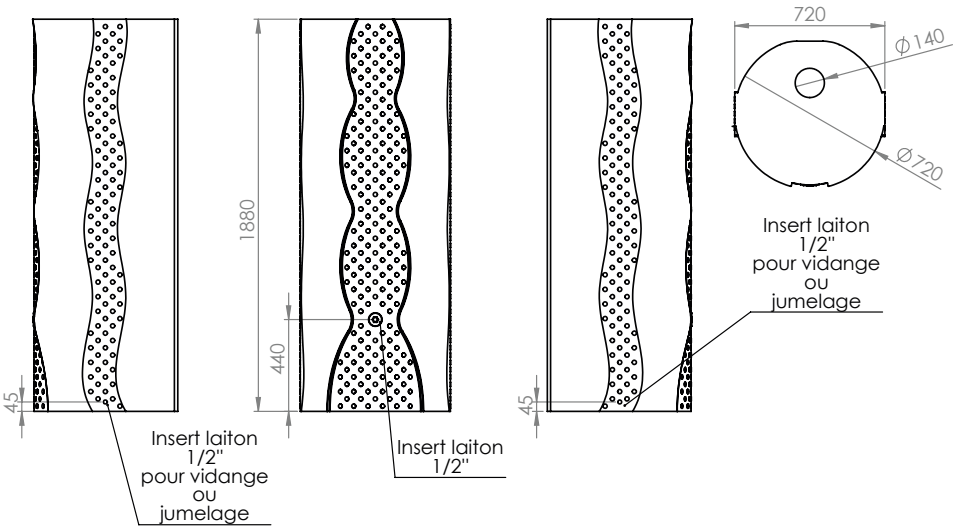

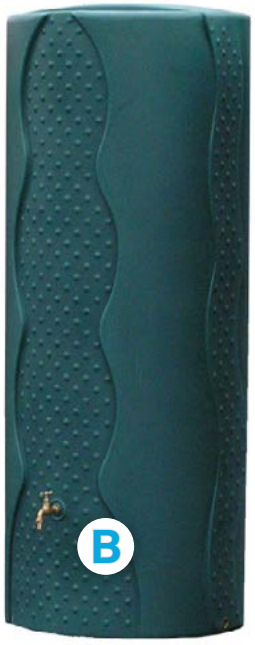

Niagara - 1 000 L

Existe en 3 variantes :

A - Coloris Ivoire (TEIN010 - Proche RAL 1015) - Réf. NIAGARA1000010F

B - Coloris Vert mousse (TEIN013 - Proche RAL 6005) - Réf. NIAGARA1000013F

C - Coloris Gris anthracite (TEIN004 - Proche RAL 7016) - Réf. NIAGARA1000004F

Caractéristiques techniques :

Dimensions : **Ø: 800 mm x hauteur : 2 023 mm**

Poids brut : **45 kg**

Capacité : **1 000 L**



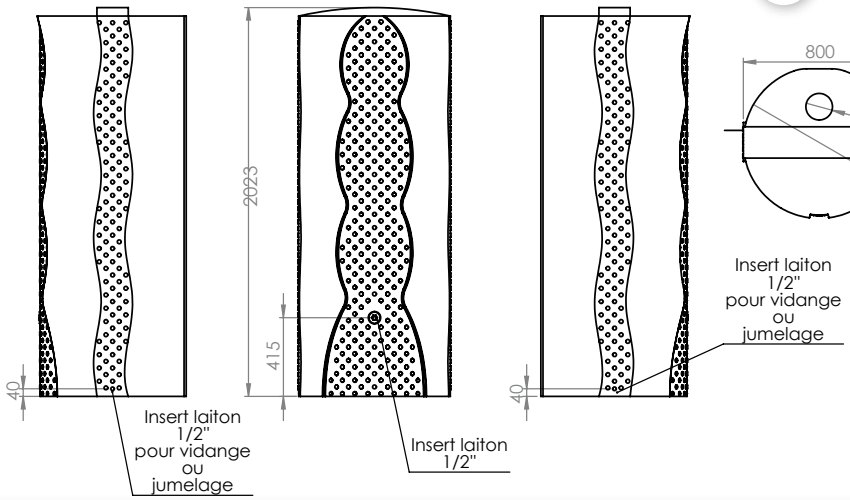



CUVES POUR LE STOCKAGE D'EAU

- Encombrement réduit pour des emplacements réduits
- Couvercle vissant en partie haute.
- Bouchon de vidange
- Qualité ACS pour le stockage d'eau potable.
- Sur la cuve partie plane pour positionner une pompe.

Cuve à eau - 500 litres

Existe en 2 variantes :

A - Citerne 500 L (coloris gris) - Réf. CIT500/800004F

B - Citerne 500 L ACS (coloris bleu) - Réf.CIT500/800ACS002F

Caractéristiques techniques :
Bouchon vissant : **Ø 250 mm**
Dimensions (Lxpxh) : **800 x 800 x 1061 mm**
En partie basse **bouchon de vidange 3/4**



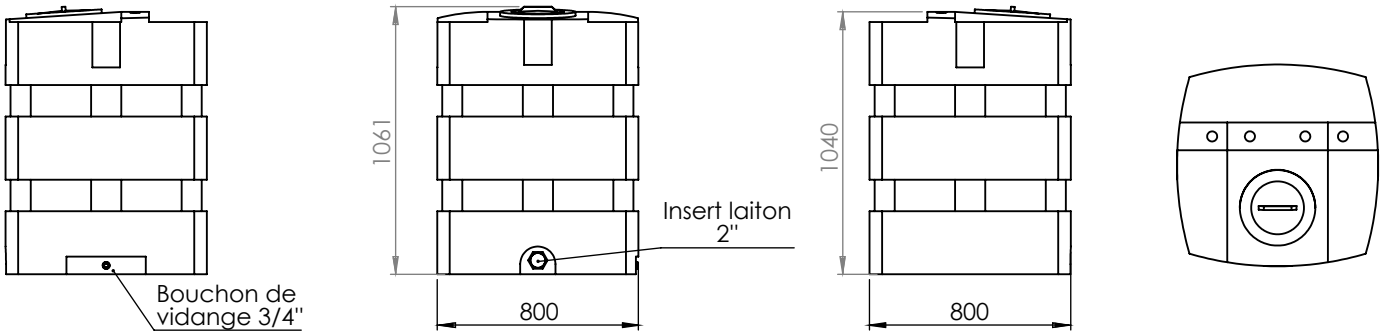

Cuve à eau - 1000 litres

Existe en 2 variantes :

A - Citerne 1000 L (coloris gris) - Réf. CIT1000/800004F

B - Citerne 1000 L ACS (coloris bleu) - Réf.CIT1000/800ACS002F

Caractéristiques techniques :
Bouchon vissant : **Ø 400 mm**
Dimensions (Lxpxh) : **1600 x 800 x 1095 mm**
En partie basse **bouchon de vidange 3/4 et insert laiton 2**



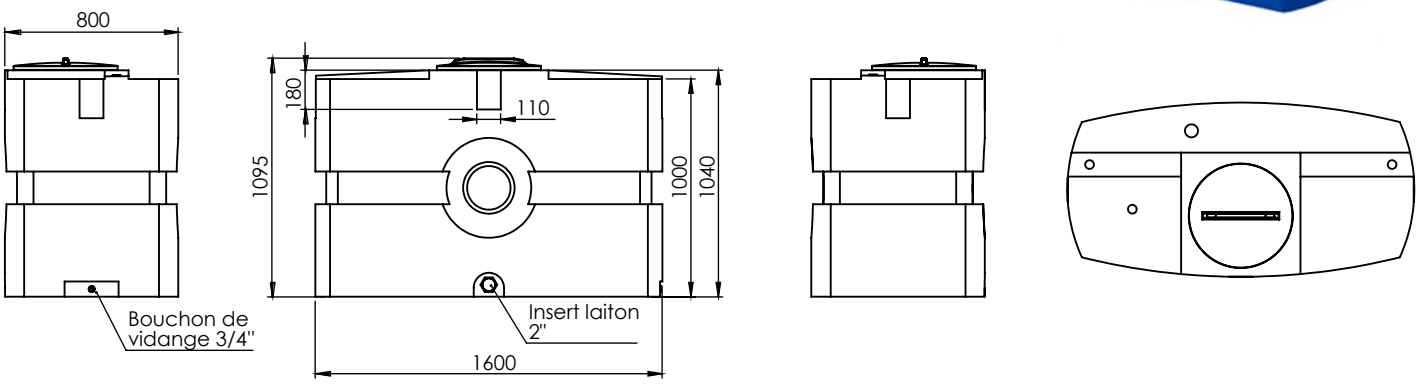

RÉSERVOIR DE DOSAGE



- 3 volumes disponibles : 50, 100 et 250 litres.
- 100 % en Pehd blanc translucide.
- Graduation dans la masse pour les modèles 100 ou 250 litres.
- Bouchon clipsé pour modèles 50 et 100 litres et vissant pour le 250 litres.

- En partie supérieure une surface plane pour positionner une pompe.
- En partie basse filetage non percé 3/4".

Réservoir de dosage - 50 litres

Réservoir 50 L - Réf. REDOS50000F

Caractéristiques techniques :
Capacité : **50 L**
Dimensions : **Ø : 500 x hauteur : 400 mm**



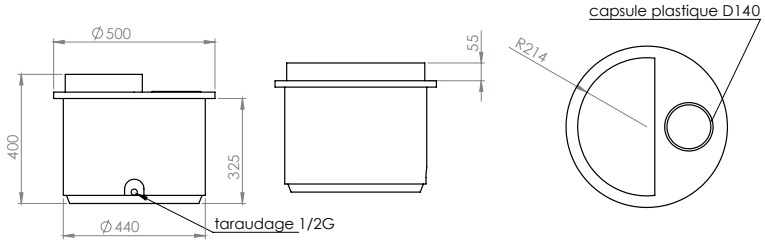

Réservoir de dosage - 100 litres

Réservoir 100 L - Réf. REDOS100000F

Caractéristiques techniques :
Capacité : **100 L**
Dimensions : **Ø : 500 x hauteur : 850 mm**



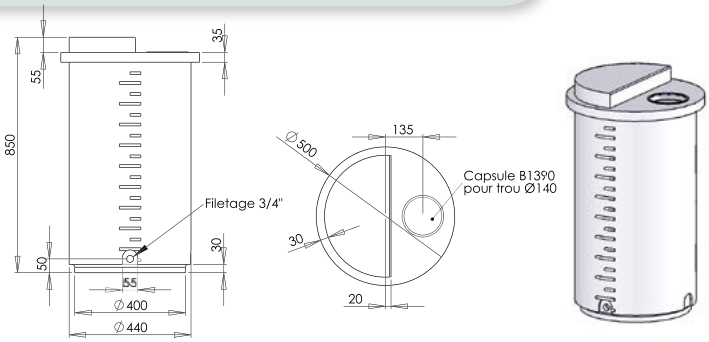

Réservoir de dosage couvercle bombé - 250 litres

Réservoir 100 L - Réf. REDOS250B000F

Caractéristiques techniques :
Capacité : **250 L**
Dimensions : **Ø : 615 x hauteur : 1 300 mm**



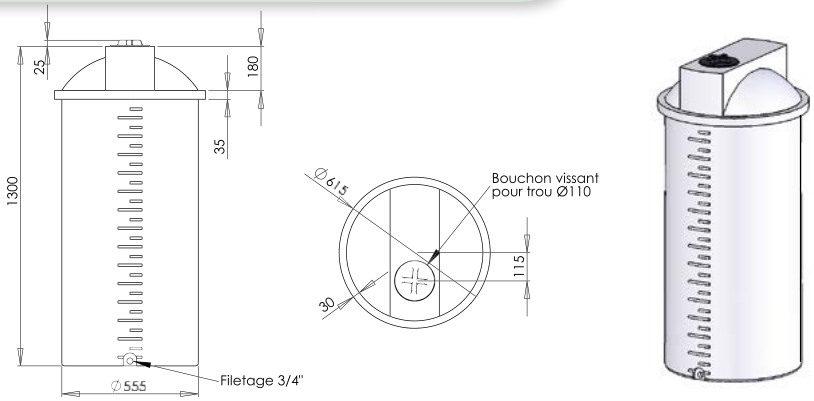

CITERNES AUTOPORTANTES POUR LE STOCKAGE DE L'EAU

Ces récupérateurs sont en polyéthylène haute densité, teinté dans la masse et traité anti UV. Idéales pour récupérer les eaux de pluie, elles peuvent également être transportées sur châssis agricoles.
À partir de 2900 L, des passages de sangles sont prévus pour pouvoir déplacer la citerne à vide.

Ces récupérateurs peuvent également servir de citernes autoportantes. Une option renforcée existe :
- Pour permettre de transporter des liquides de densité 1;
- Ou de stocker des liquides de densité 1,4.

Caractéristiques techniques - de transporter des liquides de densité 1.
- Couvercle vissant de Ø140 mm (140, 270 et 450 L) ou Ø400 mm (du 1800 au 5600 L)
- Vanne ¼ de tour PVC
- Bouchon de vidange totale : 3/4"
- Coloris : vert ou gris gamme renforcée

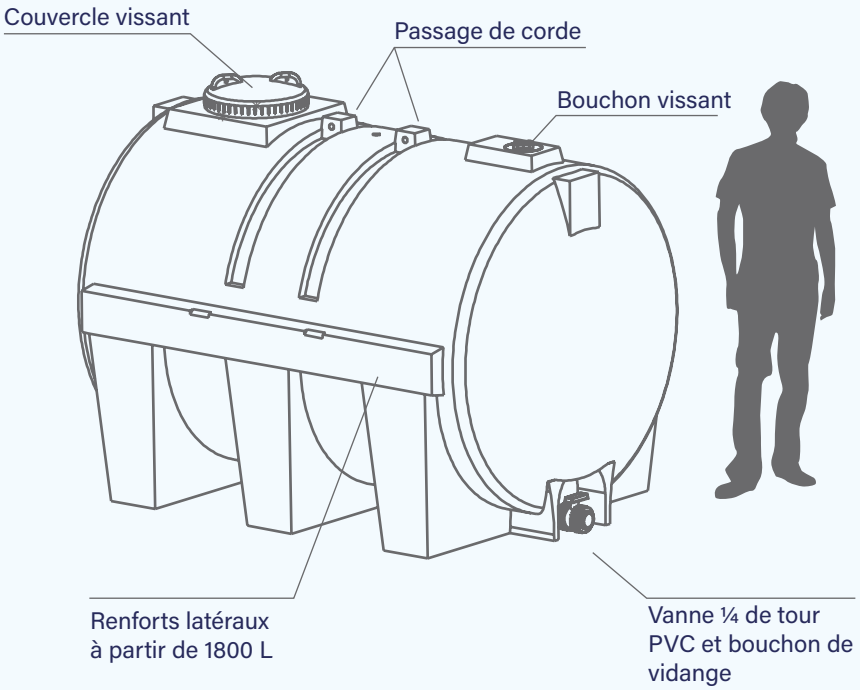

Citernes autoportantes - Hors sol
Citerne autoportante - 140 litres

Existe en 2 variantes :
A - Modèle standard - Réf. CIT140ST013F
B - Modèle renforcé - Réf.CIT140RF004F

Couvercle vissant Ø 140 mm.
Vanne PVC 1/4 de tour Ø 20 mm.
Adaptable sur châssis.
Coloris : **Vert mousse** (TEIN013 – Proche RAL 6005) ou **Gris anthracite** (TEIN004 - Proche RAL 7016).

Caractéristiques techniques :
Dimension (L x l x h) : **730 x 520 x 705 mm**
Capacité : **140 L**



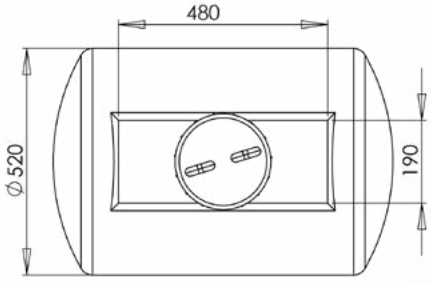

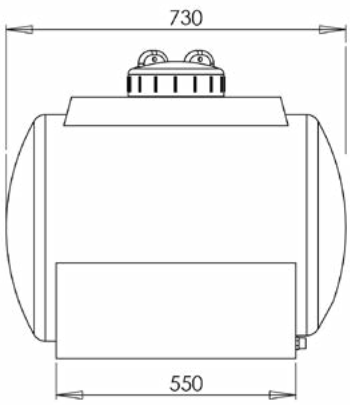

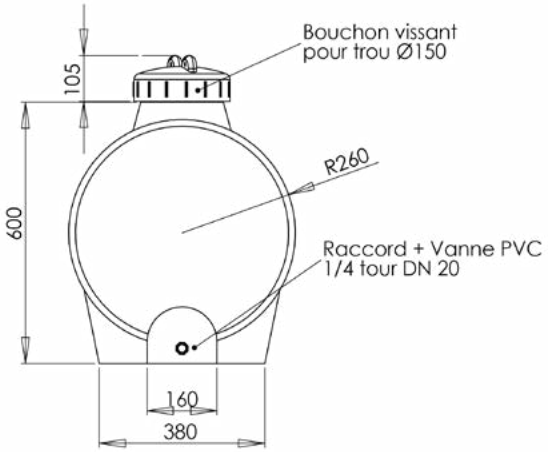

Citerne autoportante - 270 litres

Existe en 2 variantes :

A - Modèle standard - Réf. CIT270ST013F

B - Modèle renforcé - Réf.CIT270RF004F

Couvercle vissant Ø 140 mm.
Vanne PVC 1/4 de tour Ø 20 mm.
Adaptable sur châssis.
Coloris : **Vert mousse** (TEIN013 – Proche RAL 6005) ou **Gris anthracite** (TEIN004 - Proche RAL 7016).

Caractéristiques techniques :
Dimension (L x l x h) : **1000 x 600 x 785 mm**
Capacité : **270 L**



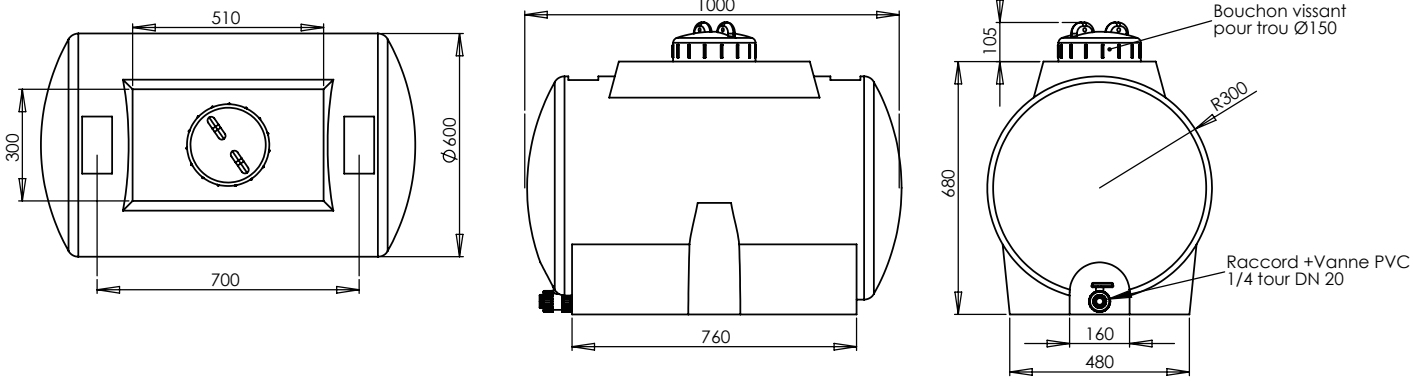

Citerne autoportante - 450 litres

Existe en 2 variantes :

A - Modèle standard - Réf. CIT450ST013F

B - Modèle renforcé - Réf.CIT450RF004F

Couvercle vissant Ø 140 mm.
Vanne PVC 1/4 de tour Ø 20 mm.
Adaptable sur châssis.
Coloris : **Vert mousse** (TEIN013 – Proche RAL 6005) ou **Gris anthracite** (TEIN004 - Proche RAL 7016).

Caractéristiques techniques :
Dimension (L x l x h) : **1100 x 650 x 835 mm**
Capacité : **450 L**



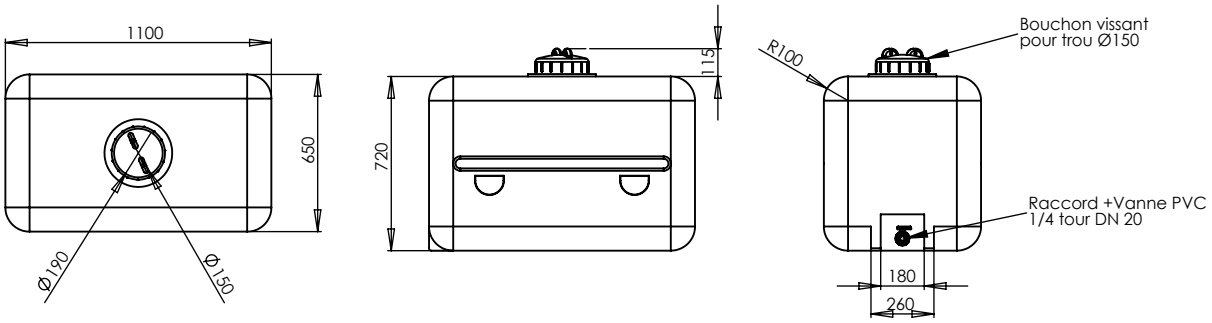

Citerne autoportante - 650 litres

Existe en 2 variantes :

A - Modèle standard - Réf. CIT650ST013F

B - Modèle renforcé - Réf.CIT650RF004F

Couvercle vissant Ø 400 mm.
Vanne PVC 1/4 de tour Ø 40 mm.
Adaptable sur châssis.
Coloris : **Vert mousse** (TEIN013 – Proche RAL 6005) ou **Gris anthracite** (TEIN004 - Proche RAL 7016)

Caractéristiques techniques :
Dimension (L x l x h) : **1500 x 780 x 975 mm**
Capacité : **650 L**



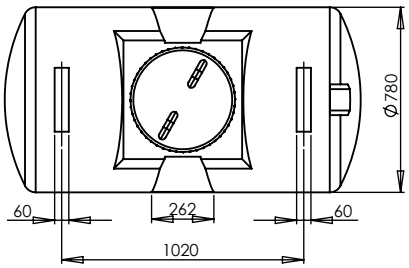

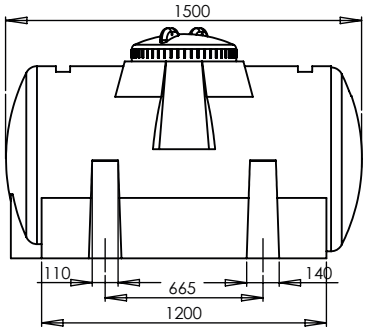

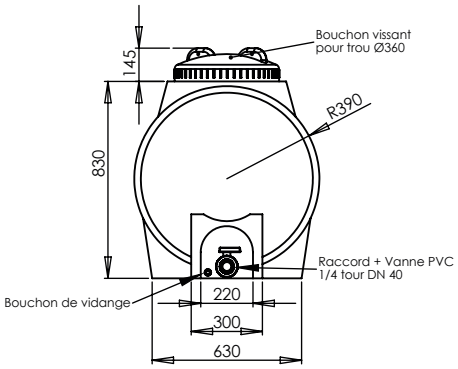

Citerne autoportante - 1 200 litres

Existe en 2 variantes :

A - Modèle standard - Réf. CIT1200ST013F

B - Modèle renforcé - Réf.CIT1200RF004F

Couvercle vissant Ø 400 mm.
Vanne PVC 1/4 de tour Ø 40 mm.
Adaptable sur châssis.
Coloris : **Vert mousse** (TEIN013 – Proche RAL 6005) ou **Gris anthracite** (TEIN004 - Proche RAL 7016).

Caractéristiques techniques :
Dimension (L x l x h) : **1700 x 900 x 1100 mm**
Capacité : **1 200 L**



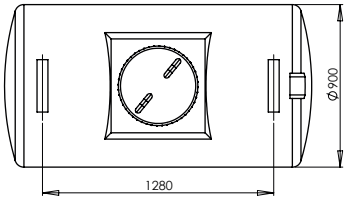

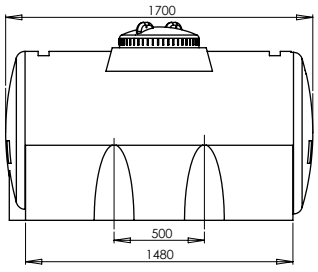

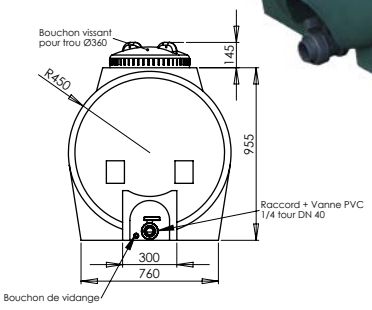

Citerne autoportante - 1 800 litres

Existe en 2 variantes :
A - Modèle standard - Réf. CIT1800ST013F
B - Modèle renforcé - Réf.CIT1800RF004F

Couvercle vissant Ø 40v0 mm.
Vanne PVC 1/4 de tour Ø 50 mm.
Adaptable sur châssis.
Coloris : **Vert mousse** (TEIN013 – Proche RAL 6005) ou **Gris anthracite** (TEIN004 - Proche RAL 7016).

Caractéristiques techniques :
Dimension (L x l x h) : **2250 x 1100 x 1285mm**
Capacité : **1 800 L**



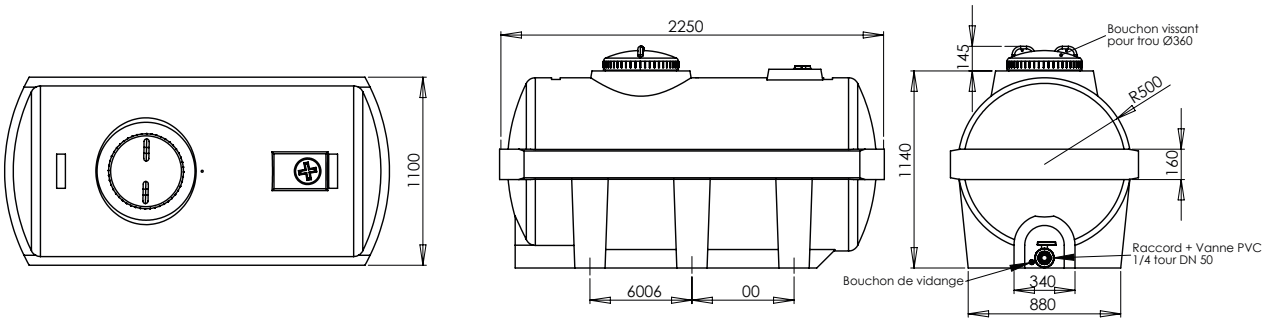

Citerne autoportante - 2 900 litres

Existe en 2 variantes :
A - Modèle standard - Réf. CIT2900ST013F
B - Modèle renforcé - Réf.CIT2900RF004F

Couvercle vissant Ø 140 mm.
Vanne PVC 1/4 de tour Ø 50 mm.
Adaptable sur châssis.
Coloris : **Vert mousse** (TEIN013 – Proche RAL 6005) ou **Gris anthracite** (TEIN004 - Proche RAL 7016).

Caractéristiques techniques :
Dimension (L x l x h) : **2600 x 1320 x 1425 mm**
Capacité : **2 900 L**



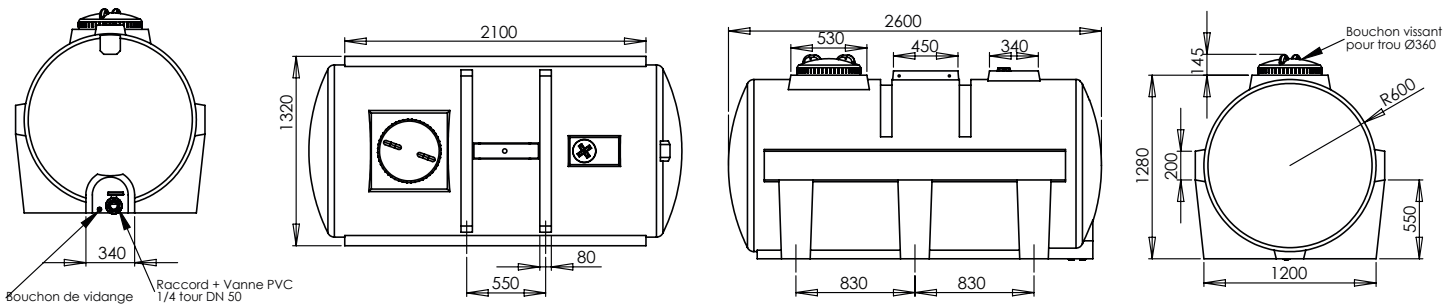

Citerne autoportante - 4 000 litres

Existe en 2 variantes :
A - Modèle standard - Réf. CIT4000ST013F
B - Modèle renforcé - Réf.CIT14000RF004F

Couvercle vissant Ø 400 mm.
Vanne PVC 1/4 de tour Ø 50 mm.
Adaptable sur châssis.
Coloris : **Vert mousse** (TEIN013 – Proche RAL 6005) ou **Gris anthracite** (TEIN004 - Proche RAL 7016).

Caractéristiques techniques :
Dimension (L x l x h) : **2400 x 1650 x 1755 mm**
Capacité : **4 000 L**



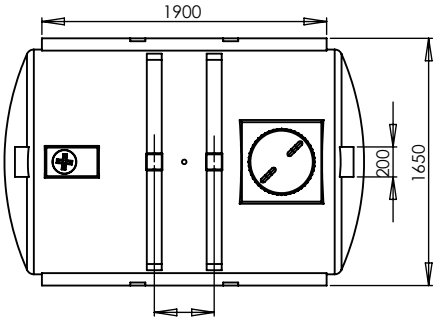

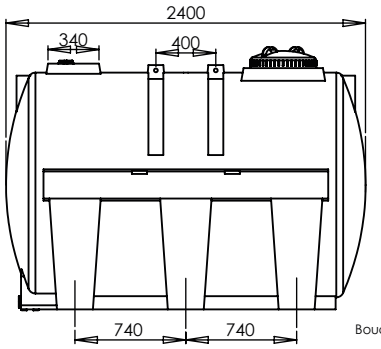

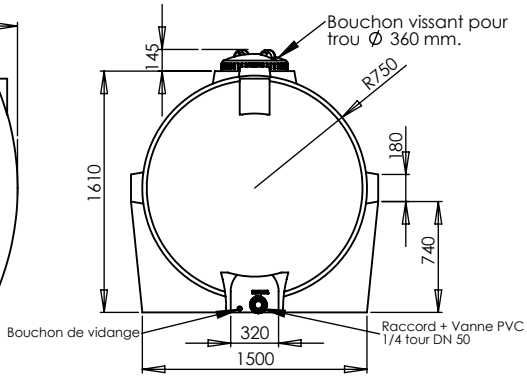

Citerne autoportante - 5 600 litres

Modèle renforcé - Réf.CIT5600RF004F

Couvercle vissant Ø 140 mm.
Vanne PVC 1/4 de tour Ø 20 mm.
Adaptable sur châssis.
Coloris : **Vert mousse** (TEIN013 – Proche RAL 6005) ou **Gris anthracite** (TEIN004 - Proche RAL 7016).
Éxiste uniquement en modèle renforcée (densité 1,4 max)

Caractéristiques techniques :
Dimension (L x l x h) : **3400 x 1660 x 1725 mm**
Capacité : **5 900 L**



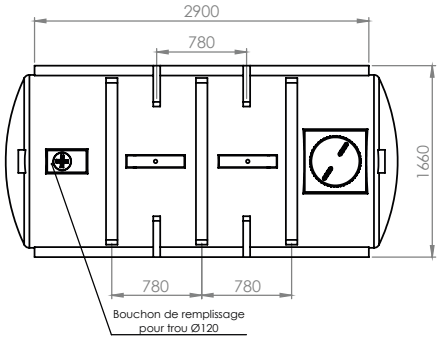

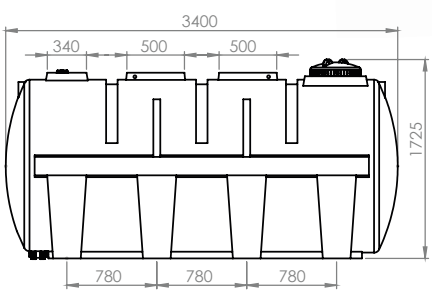

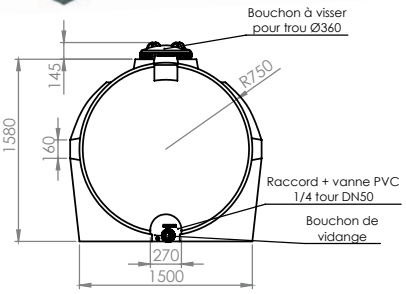

Cuve extra-plate à enterrer - 7 500 litres extra plate

Existe en 3 variantes :

A - Réf. 7500CEPHN008 - Cuves extra plate 7500 litres à enterrer nue sans entrée/sortie - noir TEIN008 – couvercle vert TEIN012
B - Réf. 7500CEPH008 - Cuves extra plate 7500 litres à enterrer nue avec entrée/sortie - noir TEIN008 – couvercle vert TEIN012
C - Réf. 7500CEPHB008 - Extra plate 7500 litres à enterrer avec kit filtration hydrobasic - noir TEIN008 – couvercle vert TEIN012

Cuve pour la récupération et le stockage de l'eau de pluie (ou fluide de densité 1)
Permet également de faire tampon lors de pluies violentes
Sa faible hauteur (1.40 m) limite les opérations d'enfouissement
Fabrication monobloc et design pour une grande résistance à la pression
Peut s'utiliser également en cuve aérienne (posée sur le sol)
Livrée sans pompe

NOUVEAUTÉ 2026

Caractéristiques techniques :

- 100 % Pehd recyclable
- 4 anneaux de levage pour la mise en place
- 4 anneaux d'ancrage
- Passages de fourches pour le chargement et le déchargement
- Système de filtration en option
- Réhausse en option

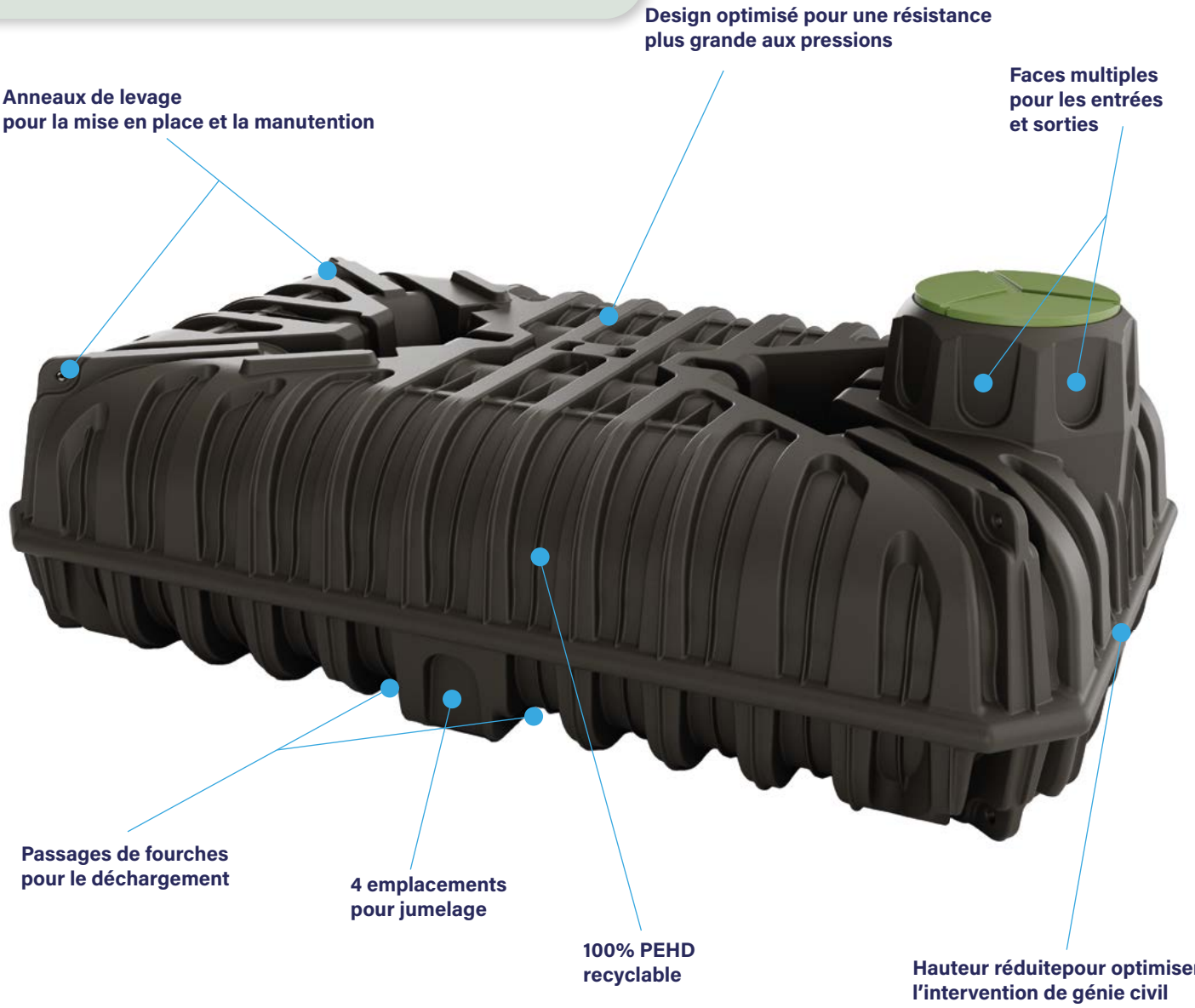

Les + produits
- Jumelables entre elles sur 4 côtés
- Empilables pour le transport
- Plusieurs possibilités d'entrées et de sorties



POUR L'INSTALLATION DE LA CUVE, IL EST IMPÉRATIF DE RESPECTER LES CONSIGNES DE POSE FOURNIES LORS DE LA LIVRAISON.

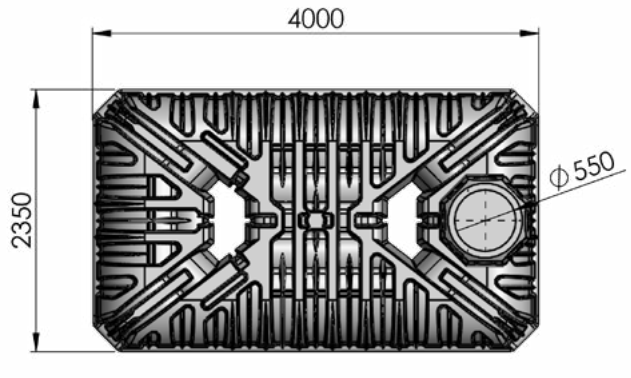

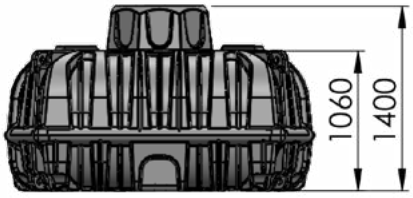

Kit complet de filtration HYDROBASIC pour citerne 10000L à enterrer (10000HB002F)

Composition du kit :

- Un panier filtrant avec grille inox
- Un siphon
- En entrée/sortie en DN100
- Un anti-remous en partie basse



CITERNES ENTERRÉES POUR LA RÉCUPÉRATION D'EAU DE PLUIE

La récupération des eaux pluviales via des citernes enterrées constitue une solution pérenne pour la gestion alternative de l'eau, répondant aux exigences des normes environnementales actuelles (RT 2012, RE 2020, arrêtés locaux, etc.). Ce système permet de valoriser un apport hydrique non potable pour des usages domestiques, industriels ou agricoles tout en soulageant les réseaux d'assainissement.

Description technique :
Notre citerne enterrée est un réservoir étanche mono bloc sans soudure en polyéthylène haute densité (PEHD) qui doit être positionné à une profondeur suffisante afin d'assurer une protection thermique et mécanique. Les capacités varient 3 000 L à 10 000 L.

Nos citernes comprennent :
- Entrée d'eau : raccordée aux descentes de gouttières via un préfiltre à feuilles (en option)
- Système de trop-plein raccordé au réseau d'eaux pluviales ou d'infiltration.
- Afin d'adapter la profondeur d'enfouissement nous proposons en option des réhausses

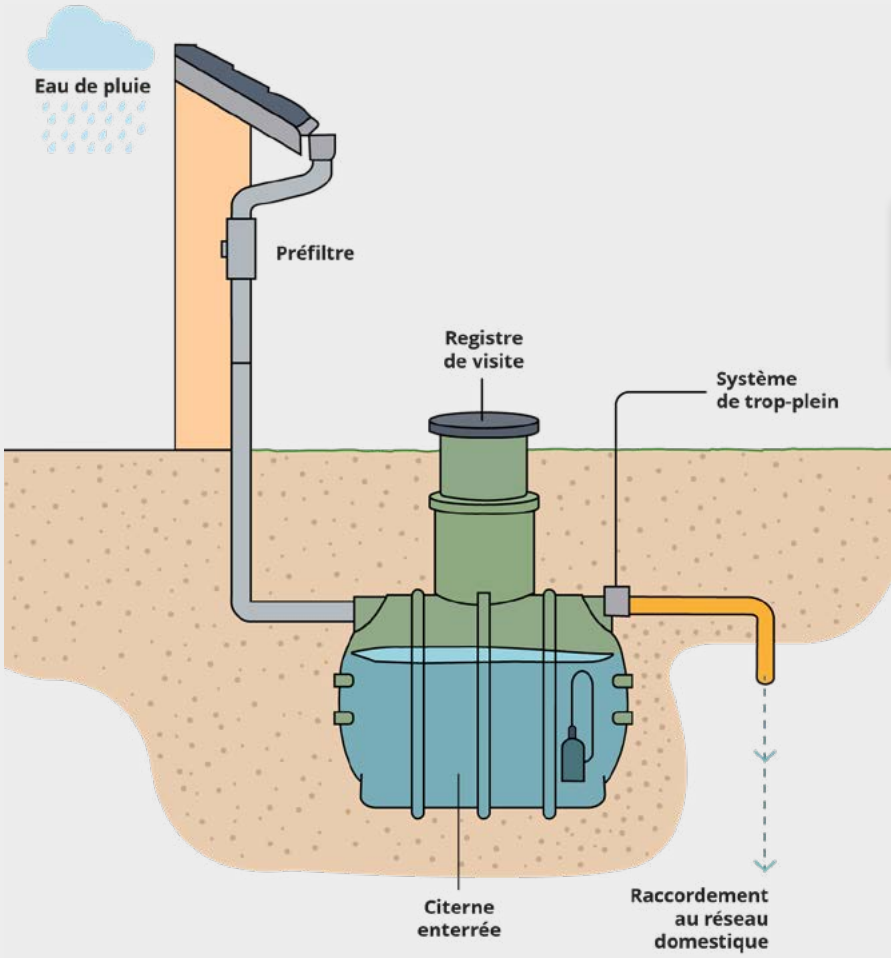

Citerne enterrée - 3 000 litres

Existe en 2 variantes :
A - Avec entrée/sortie d'eau seul - Réf. 3000H002F
B - Avec entrée/sortie d'eau + kit de filtration - Réf. 3000HB002F

Récupérateur d'eau de pluie entérré de 3 000 L.

Caractéristiques techniques :
Dimension (L x l x h) : **2400 x 1430 x 1800 mm**
Coloris : **Bleu gentiane (TEIN 0002 - RAL5010)**
Capacité : **3 000 L**
Couvercle vissant : **Vert menthe (TEIN012 - RAL6029)**



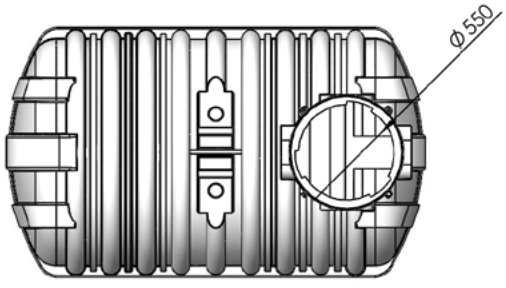

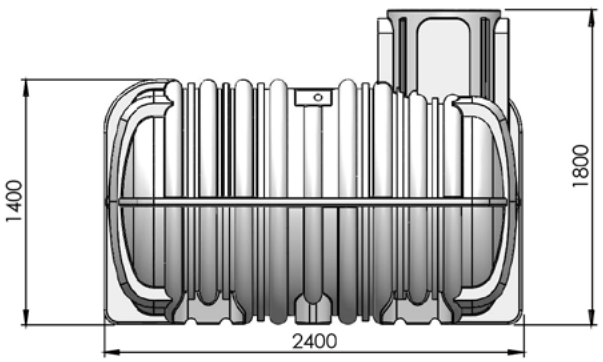

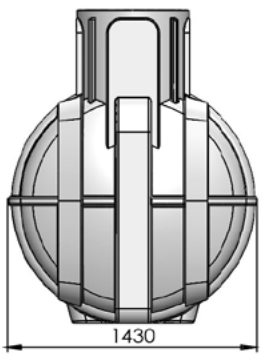

Citerne enterrée - 5 000 litres

Existe en 2 variantes :

A - Avec entrée/sortie d'eau seul - Réf. 5000H002F

B - Avec entrée/sortie d'eau + kit de filtration - Réf.5000HB002F

Récupérateur d'eau de pluie entérré de 5 000 L.

Caractéristiques techniques :
Dimension (L x l x h) : **2450 x 1830 x 2200 mm**
Coloris : **Bleu gentiane (TEIN 0002 - RAL5010)**
Capacité : **5 000 L**
Couvercle vissant : **Vert menthe (TEIN012 - RAL6029)**



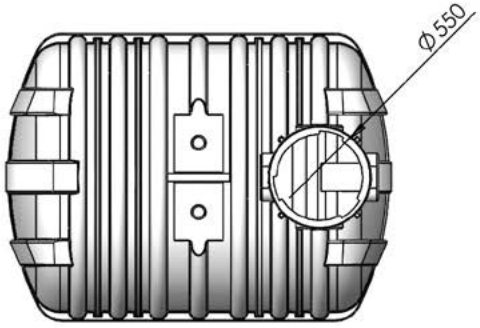

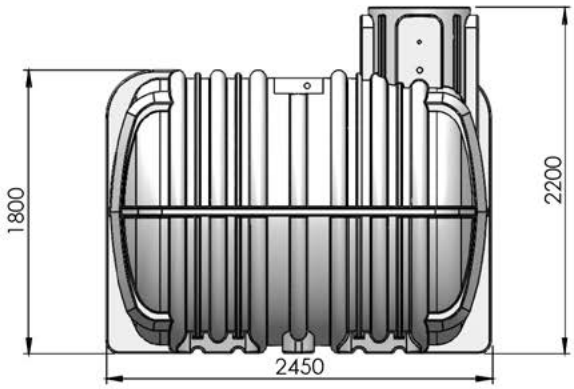

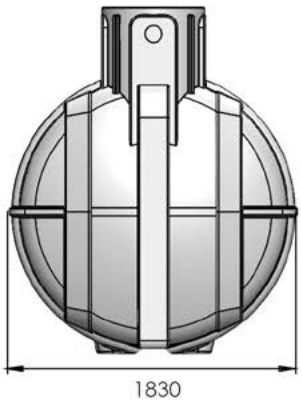

Citerne enterrée - 10 000 litres

Existe en 2 variantes :

A - Avec entrée/sortie d'eau seul - Réf. 10000H002F

B - Avec entrée/sortie d'eau + kit de filtration - Réf.10000HB002F

Récupérateur d'eau de pluie entérré de 10 000 L.

Caractéristiques techniques :
Dimension (L x l x h) : **3010 x 2280 x 2500 mm**
Coloris : **Bleu gentiane (TEIN 0002 - RAL5010)**
Capacité : **10 000 L**
Couvercle vissant : **Vert menthe (TEIN012 - RAL6029)**



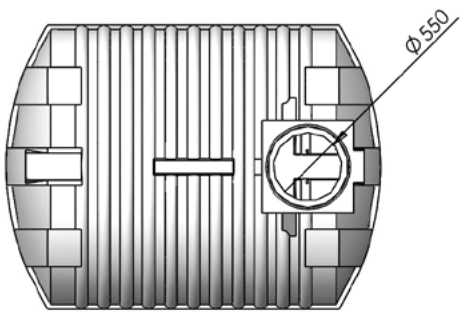

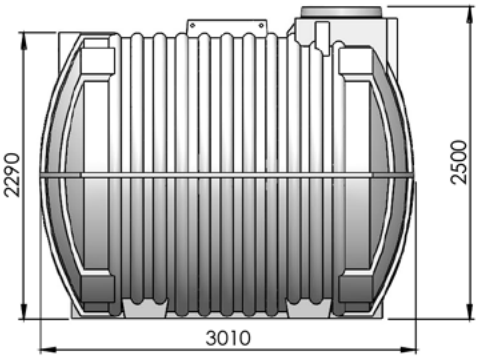

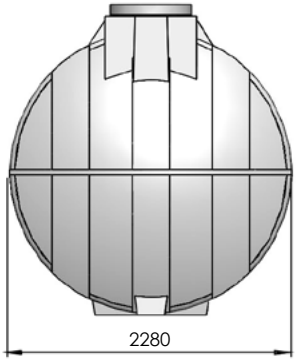

Système de réhausses pour citernes 3 000 et 5 000 litres.

Réf. REHAUSSECITTEL002F

Pour ces deux modèles, le dispositif comprend une réhausse fixe et une mobile.
Le couvercle habituel se visse dans la réhausse mobile.
Les réhausses permettent de mettre à niveau le point d'accès de la cuve, facilitant ainsi les vérifications.
La réhausse fixe se vise dans la citerne.
La réhausse mobile coulisse verticalement dans la réhausse fixe sur 200 mm maximum.

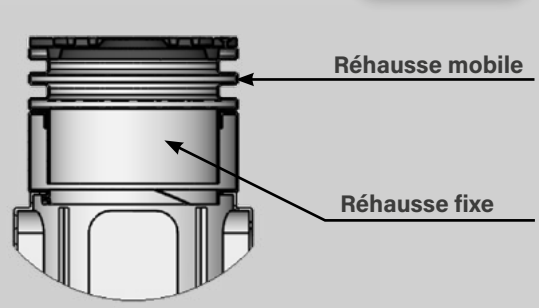

Réhausse mobile :

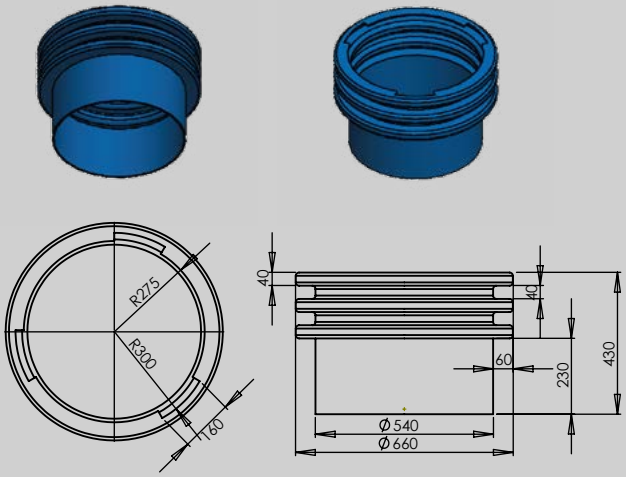

Réhausse fixe :

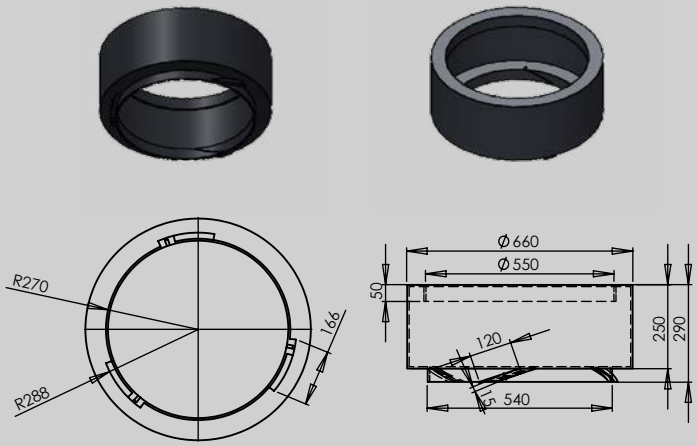

Système de réhausse pour citerne 10 000 litres.

Réf. REHAUSSECIT002F

Pour ce volume, seule une réhausse fixe est suffisante.

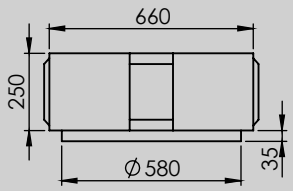

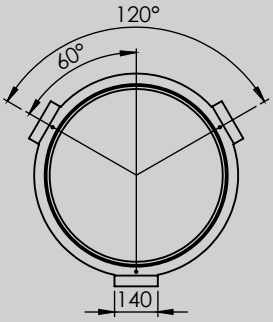

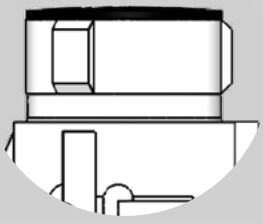

Option Kit de filtration

Cet équipement comprend :
- Un panier filtrant avec grille inox
- Un syphon
- En entrée/sortie en DN100
- Un anti remous en partie basse

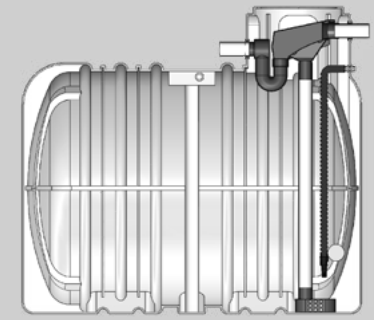

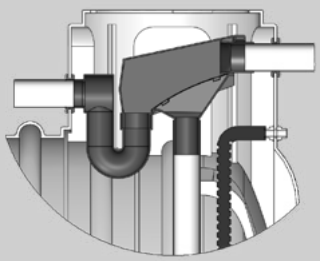

ÉQUIPEMENTS



Garantie 5 ans contre tout vice de fabrication

EMP Le Rotomoulage

Variations dimensionnelles et volumiques possibles des cotes indiquées : +/- 4%
Variation de couleurs possible.
Les correspondances RAL sont données à titre indicatif et ne sont pas contractuelles.

Cendrier Colonne

Existe en 2 variantes :
A - Réf. CENDRIER008 - Coloris noir (TEIN 008)
B - Réf. CENDRIERMP00024 - Coloris gris fenêtre (TEIN 00024)

Forme allongée pour que les mégots s'éteignent par manque d'air.
Ouverture pour introduction des mégots.
Plaque inox prévue pour écraser les mégots.
Seau acier interne pour recevoir les mégots.
Livré monté. Se déclipse pour accèder au seau.

Caractéristiques techniques :
Dimension hors tout (L x p x h) : **1000 x 440 mm**
Coloris : **Noir ou gris (autres couleurs sur consultation)**
Capacité : **15 L - 6500 mégots**
Garantie : **5 ans**
Matières : **100 % PEHD**
Résistance : **UV, intempéries, rouille, chocs.**







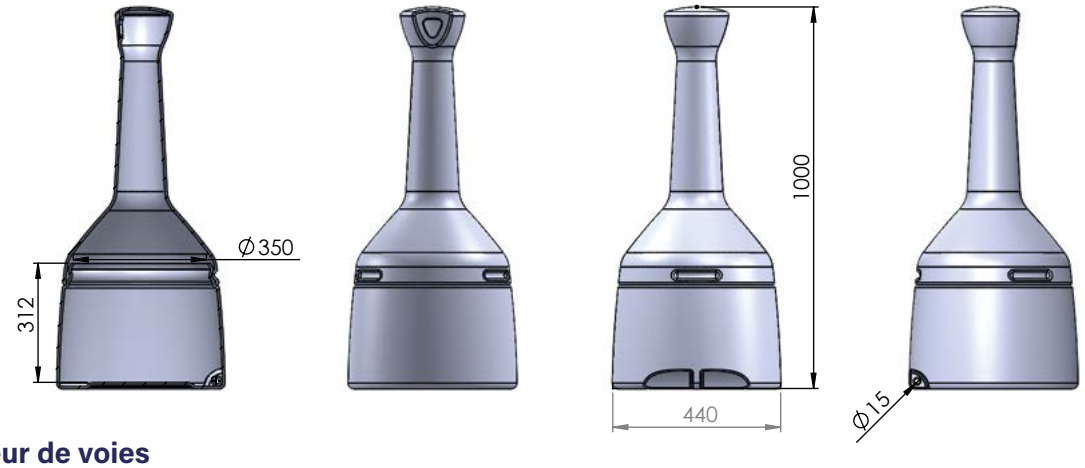

Séparateur de voies

Existe en 2 variantes :
A - Réf. SEPARATEURMP008 (Blanc)
B - Réf.SEPARATEURMP014 (Rouge)

Séparateur monobloc étanche.
Fabrication par rotomoulage, 100% en PEHD et 100% recyclable.
Bande réfléchissante de chaque coté pour une meilleure visibilité.
Connectable entre eux, possibilité de réaliser un angle de 45°.
Se leste avec de l'eau ou du sable.
Ouverture en partie haute pour le remplissage et en partie basse pour la vidange.
Passage de fourches pour le déplacement.
Encoches en partie haute pour le cerclage pendant la manutention et le stockage.
Désign renforcé pour supporter une utilisation intensive.
Barre anti éblouissement lors du croisement de deux véhicules.



Caractéristiques techniques :
Dim. hors tout (L x p x h) : **1200 x 500 x 800 mm**
Coloris : **Rouge ou Blanc**
Colisage : **palette de 6 pièces (soit une distance de 6.6 m)**

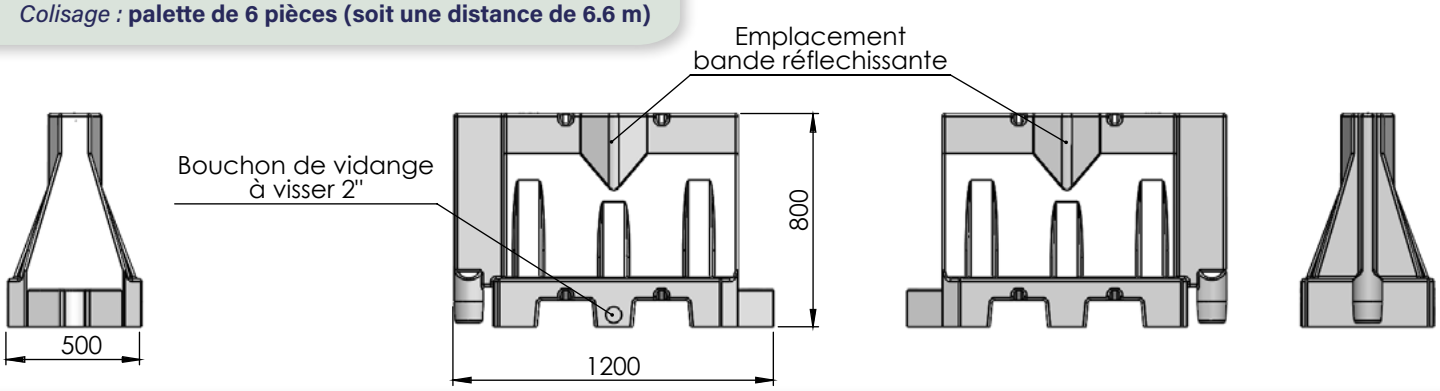

CONDITIONS GÉNÉRALES DE VENTES

Toute commande emporte adhésion sans réserve du client (ou ci-après dénommé l'acheteur) aux présentes conditions générales de vente de la société EMP-ROTOMOULAGE (ou ci-après dénommé le vendeur). Elles prévalent sur toutes conditions d'achat, sauf dérogation expresse convenue par écrit entre l'acheteur et le vendeur. Les conditions particulières convenues entre les parties (acheteur et vendeur) prévalent sur ces conditions générales, mais seulement en ce qui concerne les éléments ayant fait l'objet d'une modification expresse.

1. DATE ET LIEU DE LIVRAISON

Nos marchandises, même franco, voyagent toujours aux risques et périls du destinataire. La livraison est réputée intervenir lors de l'expédition de la marchandise de nos entrepôts et sa remise au transporteur ou directement au client en cas d'enlèvement sur place. Elle déclenche la facturation des marchandises. En cas de livraison à destination, le concours éventuellement apporté par le client ou ses préposés au déchargement de la marchandise est à sa charge et à ses risques exclusifs, sans possibilité de recours quelconque à l'égard du vendeur ou du transporteur. Les marchandises réceptionnées sans réserve par le client ou par toute personne agissant pour son compte sont réputées être conformes à la commande. Toute réserve éventuelle doit être inscrite sur le bordereau de livraison et nous être confirmée par courrier recommandé dans les 48 heures (cachet de la poste faisant foi) à peine de forclusion. Si le client a donné au vendeur ou au transporteur accès à un chantier non surveillé avec instruction d'y décharger de la marchandise hors de sa présence, la marchandise est réputée réceptionnée sans réserve dès qu'elle est déposée sur le chantier.

2. DÉLAIS DE LIVRAISON

Les délais de livraison sont précisés à titre simplement indicatif par le vendeur. Le vendeur ne s'oblige qu'à une obligation de moyens pour parvenir à honorer le délai de livraison indiqué. La survenance d'événements de force majeure ou de circonstances indépendantes de la volonté du vendeur entraînant une perturbation grave dans le fonctionnement de la chaîne de production, telles que l'incendie, la défaillance soudaine d'une main-d'œuvre indispensable à la production, le bris de machine, la grève, le blocage des transports, etc. survenant soit chez EMP-ROTOMOULAGE, soit chez ses fournisseurs, exonère EMP-ROTOMOULAGE de toute responsabilité quant au non-respect du délai de livraison initialement convenu. L'acheteur est en droit d'annuler sa commande si le retard de livraison excède 3 mois, sans pouvoir réclamer au vendeur quelque indemnité que ce soit après mise en demeure par le client, adressée par lettre recommandée et écoulement sans expédition de la marchandise d'un délai de 15 jours ouvrés après réception de cette mise en demeure.

3. TARIFS - DEVIS - PRIX DE VENTE

Les tarifs issus des barèmes et catalogues du vendeur n'ont qu'une valeur indicative. Les devis sont, sauf indication contraire, valables pendant 2 mois à compter de leur envoi. Le prix de vente convenu est dans tous les cas celui qui a été indiqué à l'acheteur et qui a été accepté par lui lors de la passation de la commande. Les vues (3d) et les plans techniques éventuels (2d) pouvant accompagner le devis n'ont pas de valeur contractuelle. Les engagements pris par les représentants du vendeur ne sont valables qu'après envoi d'une confirmation de commande de la part d'EMP ROTOMOULAGE au client. Les propositions de prix d'EMP ès qualités de vendeur, ne l'engagent que dans la mesure où les conditions fixées par les règlements en vigueur restent inchangées et ce, relativement aux matières, taxes…
Dans le cas d'outillages (moules) fournis par l'acheteur, les prix des pièces ne seront établis définitivement qu'après validation de la pièce type.

4. ACCESSOIRES

Lorsque des accessoires nécessaires à la fabrication des produits sont fournis par le vendeur, celui-ci s'engage à les livrer franco dans les délais et dans les quantités demandées par le vendeur, un surplus suffisant étant prévu par ce dernier pour couvrir les pertes dues à la fabrication. Ils doivent être exactement conformes aux dimensions et tolérances spécifiées par EMP ROTOMOULAGE et lui être livrés dans un état permettant leur incorporation au rotomoulage ou aux pièces roto moulées. Tout défaut éventuel dans le rotomoulage imputable à des accessoires mal adaptés, non conformes ou défectueux serait à la charge de l'acheteur qui ne pourrait résilier la commande, refuser la marchandise, opérer une réduction sur le prix convenu, ni réclamer une indemnité par suite de ce défaut.

5. FACTURATION - CONDITIONS DE PAIEMENT

Chaque commande de marchandise livrée fait l'objet d'une facture payable, principal, frais et taxes incluses dans le délai indiqué sur la facture et qui ne peut en aucun cas excéder 45 jours fin de mois ou 60 jours à compter de la date d'émission de la facture. À défaut d'accord exprès sur un délai de paiement particulier, les factures sont payables à 30 jours. Les frais d'outillage sont payables 50% à la commande, le solde à l'achèvement de la fabrication de celui-ci.
En cas de report par le client de la date de livraison des marchandises commandées alors qu'elles ont été fabriquées, EMP-ROTOMOULAGE établira la facture correspondante qui devra être acquittée par le client à l'échéance contractuelle convenue. Il sera procédé à l'expédition des marchandises conservées en stock dans les dépôts du vendeur sur simple demande du client.
EMP-ROTOMOULAGE ne pratique pas d'escompte en cas de paiement anticipé, sauf mention contraire. Aucun droit de rétention n'est admis à l'égard des créances du vendeur. En cas de retard de paiement, des pénalités de retard, décomptées au jour le jour à compter du lendemain de l'échéance normale, à raison de 10 fois le taux de l'intérêt légal sur le montant TTC restant dû, sont acquises de plein droit au vendeur.
Indemnité forfaitaire : Le montant de l'indemnité forfaitaire pour frais de recouvrement due au créancier en plus des pénalités, en cas de retard de paiement, a été fixé à 40 € (décret n°2012-115, en vigueur le 1er janvier 2013).
En cas de paiement échelonné, le défaut de paiement exact d'une seule échéance à la date prévue entraîne de plein droit et sans mise en demeure préalable, la déchéance des délais de règlement sous quelque forme qu'ils aient pu être accordés et l'exigibilité immédiate de toutes les sommes restant dues au vendeur. Le paiement des sommes exigibles sera effectué par l'acheteur dans les 24 heures après réception de notre avis.
Dans le cas où la société EMP-ROTOMOULAGE devrait intenter une action pour recouvrer tout ou une partie des sommes dues, il lui serait acquis, en sus du principal et des intérêts à titre de clause pénale, une somme égale à 15 % de la somme due avec un minimum de 500 € outre les frais de recouvrement.

6. CLAUSE DE RÉSERVE DE PROPRIÉTÉ

Tant que le prix n'est pas intégralement payé, la marchandise livrée reste la propriété du vendeur ; toutefois, à compter de la livraison telle que définie ci-avant, l'acheteur supporte seul les risques de perte, vol ou détérioration de la marchandise.
Dans le cas de non-paiement portant sur plus de la moitié du prix et à moins que le vendeur ne préfère demander l'exécution pleine et entière de la vente, le vendeur se réserve le droit de résilier la vente après mise en demeure et de revendiquer la marchandise livrée ; les frais de retour resteront à la charge de l'acheteur et les versements effectués restent acquis au vendeur à titre de clause pénale. Lorsque le crédit de l'acheteur se détériore, le vendeur se réserve le droit, même après expédition partielle d'une commande, d'exiger de l'acheteur les garanties qu'il juge convenable en vue de la bonne exécution des engagements pris. Le refus d'y satisfaire donne le droit au vendeur d'annuler tout ou partie du marché.

7. RESPONSABILITÉ ET GARANTIE

De manière générale, l'Acheteur est tenu d'informer le Vendeur de ses besoins et contraintes particulières, lesquels devront être communiqués par écrit au Vendeur et faire l'objet d'un accord express du Vendeur pour les intégrer à la conception et à la fabrication des produits commandés. Le Vendeur ne peut être tenu pour responsable des conséquences dommageables résultant de l'absence de prise en compte de spécifications techniques que l'Acheteur n'a pas prescrit au titre de conditions particulières ou d'un cahier des charges dûment acceptés par le Vendeur. De même, le Vendeur n'engage pas sa responsabilité au titre des conséquences dommageables résultant de l'intégration par l'Acheteur des produits livrés dans un environnement particulier qu'il ne pouvait envisager, sauf acceptation expresse du Vendeur après communication par l'Acheteur des études et données techniques particulières de cet environnement. Les produits livrés sont garantis de bonne qualité marchande. Avant d'utiliser les marchandises livrées, l'acheteur est tenu de vérifier si elles sont conformes aux spécifications du produit commandé et si le produit commandé est adapté à l'usage auquel il le destine. Aucun retour de marchandises pour quelque cause que ce soit, ne sera accepté sans l'accord préalable et écrit du vendeur. Il appartient à l'acheteur de les vérifier à l'arrivée, aucune réclamation ne sera acceptée après un délai de 8 jours suivant la livraison. Les garanties du vendeur se limitent uniquement au remplacement des pièces reconnues par lui défectueuses à l'exclusion formelle des dommages causés par les marchandises livrées ou causées à celles-ci par l'acheteur ou ses préposés. Lorsque les pièces roto moulées sont destinées à être mises en contact de produits alimentaires et sous réserve que cette utilisation soit précisée dans la commande et acceptée par le vendeur, celui-ci garantit que les pièces qu'il livre sont fabriquées à partir d'une matière constituée exclusivement de substances autorisées par la réglementation française en vigueur relative aux matériaux au contact des aliments.

8. RÉSILIATION

Le vendeur a le droit de résilier tout contrat si l'acheteur est défaillant d'une façon quelconque dans ses paiements ou s'il existe des doutes sérieux concernant sa solvabilité. Le vendeur a le droit de suspendre sans formalité toute livraison ultérieure, jusqu'à ce que les montants dus, éventuellement majorés des intérêts aient été entièrement réglés et que l'acheteur ait donné des garanties suffisantes pour l'exécution fidèle des obligations ultérieures résultant des contrats en cours. En cas d'annulation de la commande par le client ou de non-exécution pour quelque cause que ce soit, imputable au client, l'acompte versé sera conservé par EMP-ROTOMOULAGE, à titre de dommages-intérêts forfaitaires. Il sera établi en outre un relevé des frais engagés spécialement pour la fabrication de la commande (matières, accessoires…) qui seront facturés en sus à l'acheteur.

9. MARQUES DE FABRIQUE ET DE COMMERCE

Les marques sont et resteront la propriété du vendeur.

10. CONDITIONS DE STOCKAGE

À réception de la marchandise, celle-ci doit être stockée immédiatement dans un environnement de conditions normales. Si la marchandise est stockée dans de mauvaises conditions par l'acheteur ou par une tierce personne, toute réclamation de l'acheteur sera irrecevable. De plus, le paiement des sommes dues devra se faire intégralement et sans retenue à la date convenue.

11. PRESTATIONS DE FABRICATION D'OUTILLAGES

La réalisation d'un outillage (moule) comprend, d'une part les frais occasionnés par son étude et sa mise au point, d'autre part le coût de sa construction.
Le prix des outillages facturé à l'acheteur ne représente que le coût de la construction de ceux-ci. Les outillages (moules) demeurent la propriété exclusive d'EMP-ROTOMOULAGE dès lors qu'ils n'ont pas été facturés totalement à l'acheteur, le vendeur ayant supporté l'intégralité des frais d'étude et également toute ou partie du coût de construction. L'acheteur renonce à tout recours contre le vendeur à ce titre.
En cas de paiement partiel de l'outillage (moule), l'acheteur ne pourra demander sa mise à disposition afin de se le voir restituer que dès lors qu'il se sera écoulé un délai de trois années, compté à partir de leur achèvement, qu'il en aura acquitté le règlement intégral du solde qui lui sera facturé, et après accord express d'EMP-ROTOMOULAGE. Dans le cas où EMP-ROTOMOULAGE souhaite le conserver, le moule restera son entière propriété, sans que l'acheteur puisse s'y opposer.
En cas de facturation totale du coût de construction de l'outillage par l'acheteur et après complet règlement de celle-ci au vendeur, l'outillage demeure la propriété du client dans les ateliers d'EMP et n'est utilisé par lui que pour l'exécution des commandes de l'acheteur, sauf autorisation écrite de sa part. Dans ce cas, de la même manière, le client s'engage à ne pas réclamer l'outillage (le moule) avant un délai de trois années (compté à partir de leur achèvement), à moins de verser une indemnité dont le montant ne peut être inférieur à 25% de la valeur de facturation de l'outillage en dédommagement des frais occasionnés par son étude et mise au point.
Les outillages (moules) sont conçus pour réaliser la production de 8 à 10 000 pièces «roto moulées» en polyéthylène. Le vendeur entretient les outillages en état de fonctionnement. Toutefois, la fabrication d'un nouvel outillage rendue nécessaire par l'obsolescence normale de celui-ci comme sa restauration ou sa modification sera à la charge exclusive de l'acheteur.
Les outillages sont conservés gratuitement pendant un délai de deux ans à compter de l'exécution de la dernière commande. Passé ce délai, si l'acheteur n'a pas demandé leur restitution ni la prolongation de leur dépôt qui peut être accordée moyennant paiement, le vendeur est en droit de procéder à leur destruction sans qu'il soit nécessaire d'effectuer une mise en demeure quelconque.

12. SPÉCIFICATIONS TECHNIQUES DU ROTOMOULAGE

Les pièces fabriquées en polyéthylène roto moulé, présentent un aspect de surface microporeux et légèrement mat. Les grandes faces planes peuvent présenter un effet de « vague », phénomène lié au retrait de la matière lors de son refroidissement (environ 4%). Ce matériau viscoélastique est sensible à la rayure. Sa résistance à la température est comprise entre -30 à +60°C. La tolérance dimensionnelle peut varier de 1% à 2% d'une pièce à l'autre. L'inertie chimique du polyéthylène est excellente, néanmoins il est impératif pour le client d'informer et de consulter le vendeur avant toute utilisation des produits fabriqués par lui dans un milieu chimique.

13. PRESTATIONS DE POSE

Sur demande du client au moment de la commande et en fonction des disponibilités de nos équipes, EMP-ROTOMOULAGE peut effectuer la pose de ses produits. En cas d'indisponibilité de nos équipes de pose, il peut être proposé au client de faire réaliser la pose par un poseur indépendant ayant signé avec EMP-ROTOMOULAGE un accord de partenariat.
En cas de pose par EMP-ROTOMOULAGE, la facturation de la prestation de pose intervient à l'achèvement de la pose.
En cas de pose par un poseur indépendant ayant signé avec EMP-ROTOMOULAGE un accord de partenariat, la vente d'un produit n'engage le vendeur qu'en ce qui concerne la vente de marchandise. Le travail effectué par le poseur n'engage en aucun cas le vendeur dont la responsabilité ne peut être recherchée à ce titre. Le poseur seul engage sa responsabilité au titre de la pose du produit mis en œuvre.
Le partenariat conclu entre EMP-ROTOMOULAGE et le poseur indépendant vise à faciliter la prise de contact entre le client et le poseur indépendant. L'acheteur est également informé que le poseur partenaire a donné mandat au vendeur de recouvrer par tous les moyens de droit appropriés, les sommes qui lui sont dues au titre de la pose du produit. À cette fin, le vendeur est habilité à mentionner dans sa facture de vente, le montant TTC dû au poseur. L'Acheteur s'oblige en conséquence à régler au vendeur la totalité du net à payer figurant sur sa facture, prestation de pose incluse.

14. COMPENSATION

Sur le fondement de l'article 1348-2 du Code civil, les parties conviennent d'éteindre toutes obligations réciproques, présentes ou futures, par une compensation.

15. ATTRIBUTION DE COMPÉTENCE

Pour tout litige entre le vendeur et l'acheteur, quelle qu'en soit la cause, compétence est donnée au Tribunal de Commerce de Saint-Malo.

LA JANAIE - ZA DES ROLANDIÈRES - BAGUER-PICAN
35120 - DOL DE BRETAGNE
Tél. +33 (0)2 99 58 12 12
Fax +33 (0)2 99 58 10 24
Mail info@emp-rotomoulage.fr

UNE LOGISTIQUE INTERNATIONALE



Afin d'améliorer ses produits, EMP se réserve le droit d'en modifier les caractéristiques techniques sans préavis. Photos, poids, dimensions et volumes non contractuels. Ed. 2025-01

EMP, c'est aussi :



GAMME **ÉQUESTRE**



GAMME **RÉTENTION**



GAMME **ENVIRONNEMENT**



GAMME **ÉLEVAGE**



GAMME **DESIGN**



GAMME **SUR-MESURE**

www.emp-rotomoulage.fr